NSU AUTO ROLLER

Lambretta

ERSATZTEILELISTE

Lambretta 125 ccm mit Kickstarter bis	Fahrzeug 1 942 860 /	942 950
Lambretta 125 ccm mit Anlasser von	Fahrzeug 1 942 861 /	942 951
bis	Fahrzeug 1 975 413 /	3 165 050
Lambretta 150 ccm mit Anlasser ab	Fahrzeug 1 975 414 /	3 165 051

NSU WERKE AKTIENGESELLSCHAFT NECKARSULM

Berichtigungen

Blatt 21

Bild Nr.

33 11 10 00 725 Befestigungsschraube (2 M 413) . . . 3 ändern in: 11 10 00 72**4**, (2 M 41**4**) = **2** Stck.

Blatt 25

Pfeil Nr 1 verlängern bis Bild Nr. 28

Blatt 26

Bild-Nr.

— 11 55 02 905 Hinterachsantrieb (Kegelradsatz) . . . 1 ändern in: 11 **10** 02 905

8 11 55 03 905 Hinterachsantrieb (Kegelradsatz) . . . 1 ändern in: 11 **10** 03 905

Blatt 28

48 11 10 00 721 Paßschraube mit Innensechskant (2 M 121) 2 ändern in: **1** Stück

Blatt 30

Vermerk zu Bild-Nr. 26: **Ohne Stoßdämpfer, aber Ausführung beachten, da auch vor der angegebenen Fahrzeug-Nr. Stoßdämpfer eingebaut wurden.**

Vermerk zu Bestell-Nr. 11 55 02 902: **Mit Stoßdämpfer.**

Blatt 32

Gruppe 2/6 Hinterradfederung ändern in Gruppe 2/**8**

Blatt 34

vor Bild Nr. 18

— 11 38 01 503 Sattelstütze . . . . . 1 ändern in: 11 38 **00** 503

Blatt 37

Der Vermerk zu Bild-Nr. 8, 9 und 10 gilt nur für **8** und **9**.

Rückseite Blatt 55

11 17 00 019 Leitung: Lichtmaschine—Gleichrichter L = 1400 mm ändern in: L = 1**4**50 mm

11 17 00 016 Leitung: Anschlußplatte—Armaturenbrett **und Tachometer-Uhr** L = 200 mm . . **je** 1 nachtragen

11 17 00 017 Leitung: Tachometer—Uhr . . . . 1 Zeile streichen

Nummernsuchverzeichnis

Ersatzteileversorgung

	Gruppe
Motor	1
Kurbelgehäuse und Zylinder	1/1
Kurbeltrieb	1/2
Vergaser	1/5
Elektr. Ausrüstung (Motor)	1/7
und Lüftung	1/8
Getriebe	2
und Schaltbetätigung	2/5
Kickstarter	2/6
Kupplung und Betätigung	2/7
Hinterradantrieb	2/8
Hinterradschwinge und -Federung	2/8
Rahmen und Sattel	3/1
	3/2
Kippständer	3/3
und Schutzbleche	3/4
Kraftstoffbehälter	3/5
und Auspuffanlage	3/6
Vordergabel	4/1
Lenker und Seilzüge	4/4
	4/5
Vorderrad und	5/1
Vorderradbremse	5/2
Hinterrad und	5/4
Hinterradbremse	5/5
Fußbremsbetätigung	5/6
Elektr. Ausrüstung	6
(Fahrgestell)	6/4
Tachometer und Zeituhr	
Werkzeug und Sonderausstattung	8

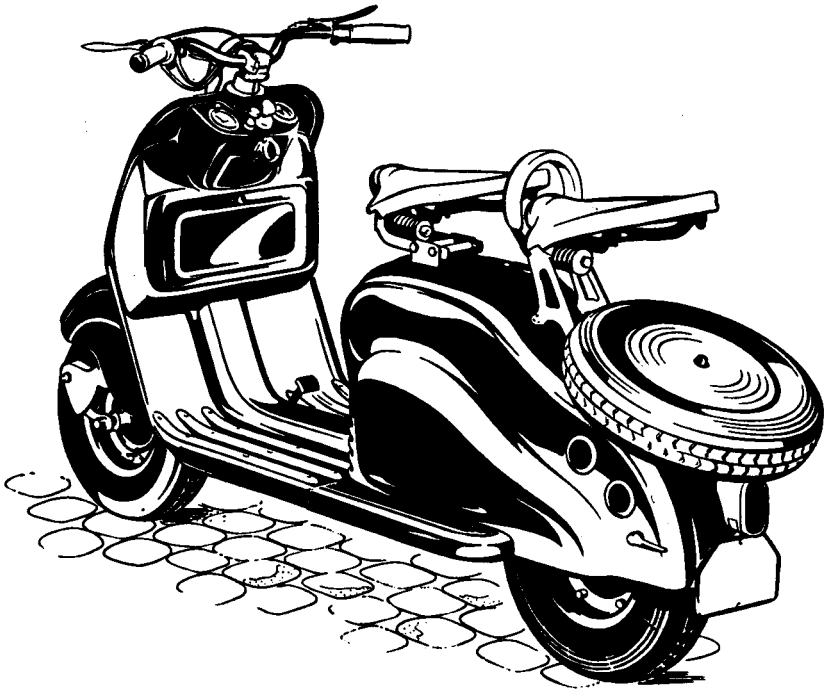

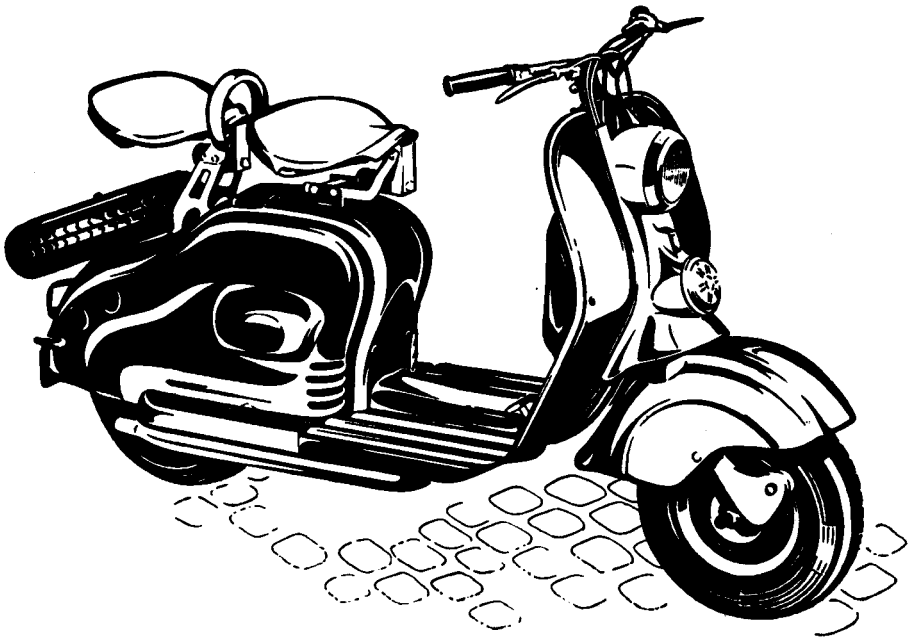

Nummernsuchverzeichnis

Dieses Verzeichnis gibt Aufschluß über sämtliche in der Ersatzteileliste enthaltenen Teil-Nummern.

Zuerst sind die Teil-Nummern mit 3-stelliger Vorzahl in aufsteigender Reihenfolge aufgeführt, wobei jedoch die Vorzahl selbst unberücksichtigt bleibt. Anschließend folgen alle mit 11 und 16 beginnenden Teile-Nummern, am Schluß die Normteile nach DIN-Bezeichnung und Abmessung. — Die neben den Teil-Nummern angegebenen Seitenzahlen weisen aus, wo die Nummern und Teile in der Ersatzteileliste zu finden sind.

Bestell-Nr.	Seite
034 **049 991**	46
028 **050 026**	58
048 **050 035**	58
031 **051 262**	25,27
035 **052 368**	43
021 **054 381**	5,6,27
011 **055 770**	31
026 **057 987**	55,56
026 **057 988**	55
021 **058 005**	15,17,56
124 **058 886**	32
025 **059 659**	29
125 **092 820**	6
011 **095 761**	9
013 **095 939**	41
013 **095 940**	41
018 **096 618**	58
018 **096 857**	58
016 **097 639**	56
018 **097 719**	58
011 **098 162**	15
011 **098 163**	15
011 **098 164**	15
012 **098 209**	22
013 **098 216**	41
033 **101 248**	33
023 **101 666**	34
021 **102 766**	15,17
023 **104 269**	40
026 **104 310**	54
024 **104 768**	44,45
014 **104 803**	44
028 **105 391**	38
021 **105 512**	5,25
	28,48,49
025 **105 623**	30
011 **105 713**	11,12
011 **105 720**	11
011 **105 722**	11
011 **105 725**	11
021 **106 200**	11
011 **106 236**	8
021 **106 248**	11,12
021 **106 249**	11
021 **106 251**	11
021 **106 253**	11
021 **106 263**	12
021 **106 264**	11,12
021 **106 267**	12
024 **106 411**	44,45
024 **106 412**	44,45
024 **106 418**	44,45
021 **106 450**	11
021 **106 451**	11,12
021 **106 452**	12
028 **106 782**	38
028 **106 783**	38
028 **106 784**	38
028 **106 785**	38
028 **106 786**	38
028 **106 787**	38
011 **109 070**	15,17
011 **109 389**	11
011 **109 390**	11
011 **109 391**	11
014 **110 027**	44
014 **110 029**	44
014 **110 032**	44
014 **110 033**	44
031 **110 060**	12
031 **110 062**	12
026 **110 300**	57
026 **110 301**	57
026 **110 303**	57
026 **110 304**	57
026 **110 305**	57
128 **110 327**	58
011 **110 356**	11
011 **110 357**	11,12
014 **110 368**	46
028 **110 869**	58
011 **110 878**	15,17
041 **401 137**	6
042 **405 133**	50,51
041 **409 901**	12
041 **410 080**	16
046 **410 121**	53
046 **410 122**	53
046 **410 123**	53
046 **410 124**	53
041 **410 125**	13
041 **410 127**	13
041 **410 128**	13
046 **410 181**	53
041 **410 522**	13
043 **411 209**	53
044 **413 600**	44
044 **413 601**	44
044 **413 602**	46
044 **413 603**	44
044 **413 608**	44,45
045 **414 027**	29
043 **419 014**	40
071 **704 600**	5
071 **704 601**	10
071 **716 908**	11,12
071 **716 927**	12
073 **738 516**	34
074 **741 033**	43
074 **743 605**	44,45
074 **743 608**	45,46
074 **743 616**	44,45
074 **743 617**	44,45
074 **743 618**	44,45
074 **743 619**	45
074 **743 623**	45
074 **743 624**	45
073 **772 510**	40
076 **781 507**	53
076 **781 508**	55
076 **781 900**	55
076 **781 920**	55
076 **781 923**	53
076 **781 924**	55
076 **792 602**	57
081 **801 600**	31
081 **816 021**	12
083 **872 902**	40
083 **872 903**	40
083 **872 905**	40
083 **872 906**	40
083 **872 907**	40
083 **872 908**	40
083 **872 909**	40
083 **872 910**	40
083 **872 911**	40
083 **872 912**	40
083 **872 913**	40
083 **872 914**	40
091 **903 010**	8
091 **903 043**	8
091 **910 013**	15,17
093 **918 001**	41
093 **918 008**	41
093 **918 009**	41
11 00 00 504	3
11 00 00 900	3
11 00 01 900	3
11 00 02 900	3
11 01 00 002	5
11 01 00 004	3
11 01 00 009	5
11 01 00 010	5
11 01 00 011	4
11 01 00 012	5
11 01 01 012	6
11 01 00 013	3
11 01 00 014	3
11 01 01 014	3
11 01 00 015	3
11 01 00 016	3
11 01 00 018	6
11 01 00 019	4
11 01 00 020	4
11 01 00 021	6
11 01 00 022	5
11 01 00 502	4
11 01 00 504	4
11 01 01 504	4
11 01 02 504	4
11 01 00 600	25,27,31
11 01 00 720	4
11 01 00 723	24
11 01 00 750	21,24,28
11 01 00 751	22,24,28
11 01 00 752	3
11 01 00 770	24
11 01 00 822	24
11 01 00 823	24
11 01 00 850	3
11 01 00 861	24
11 01 00 915	6
11 01 01 915	6
11 01 02 915	6

Bestell-Nr.	Seite
11 02 00 002	7
11 02 02 002	7
11 02 00 005	7
11 02 00 006	7
11 02 00 007	7
11 02 00 500	7, 9
11 02 01 500	7,10
11 02 00 730	7
11 02 00 817	7
11 02 00 825	7
11 04 00 001	8
11 04 00 004	8
11 04 00 006	9,10
11 04 00 007	9
11 04 01 007	10
11 04 00 008	9
11 04 01 008	10
11 04 00 013	9
11 04 01 013	10
11 04 00 014	9
11 04 01 014	10
11 04 00 015	9
11 04 01 015	10
11 04 00 016	9
11 04 01 016	10
11 04 01 017	8
11 04 00 018	23
11 04 00 024	8
11 04 01 024	8
11 04 00 025	8
11 04 01 025	8
11 04 00 500	8
11 04 01 501	8
11 04 00 502	8
11 04 00 503	8
11 04 00 509	9
11 04 01 509	10
11 04 00 510	9
11 04 01 510	10
11 04 00 511	9
11 04 01 511	10
11 04 00 512	9
11 04 01 512	10
11 04 00 513	9
11 04 01 513	10
11 04 00 514	8
11 04 00 515	8
11 04 00 516	8
11 04 00 517	8
11 04 00 518	8

Bestell-Nr.	Seite
11 04 01 518	8
11 04 00 600	8
11 04 00 750	9
11 04 00 770	25,27
11 04 00 771	5
11 04 00 823	8
11 04 00 825	8
11 04 00 828	9
11 04 00 832	8
11 04 00 837	5
11 04 00 845	23
11 04 00 889	9
11 10 00 006	20
11 10 00 007	20
11 10 00 009	20
11 10 00 010	20
11 10 00 012	20
11 10 00 013	20
11 10 00 014	20
11 10 00 015	20
11 10 00 019	21,22
11 10 00 020	20
11 10 00 021	20
11 10 00 022	20
11 10 00 024	21,22,23
11 10 00 025	23
11 10 01 026	22
11 10 00 027	22
11 10 00 028	22
11 10 00 031	22
11 10 00 032	22
11 10 00 034	27
11 10 02 034	27
11 10 00 035	27
11 10 00 036	28
11 10 00 037	28
11 10 03 038	26
11 10 03 039	27,28
11 10 00 040	20
11 10 00 041	20
11 10 00 044	20
11 10 01 044	20
11 10 00 045	20
11 10 00 046	22
11 10 00 048	22
11 10 00 049	22
11 10 00 052	22
11 10 00 053	22
11 10 00 058	28,30
11 10 00 065	27

Bestell-Nr.	Seite
11 10 00 502	21,22
11 10 00 505	20
11 10 01 508	26
11 10 02 508	26
11 10 00 509	20
11 10 00 511	20
11 10 00 514	21,22
11 10 00 515	19
11 10 00 516	19
11 10 00 517	19
11 10 00 518	27
11 10 00 600	19
11 10 00 710	21,22
11 10 00 720	28
11 10 00 721	28
11 10 00 722	28
11 10 00 723	4
11 10 00 724	21,22
11 10 00 725	21
11 10 00 750	19
11 10 00 751	28
11 10 00 752	28
11 10 00 753	21
11 10 00 754	21
11 10 00 755	21,22
11 10 00 770	19
11 10 00 771	21,22
11 10 00 801	19
11 10 00 804	19
11 10 00 816	19
11 10 00 818	19
11 10 00 820	19
11 10 00 827	19
11 10 00 829	19
11 10 00 839	19
11 10 00 841	19
11 10 00 866	21,22
11 10 00 867	21
11 10 00 863	21,22
11 10 00 869	21,22
11 10 00 870	21
11 10 00 871	21
11 10 00 872	21,22
11 10 00875	21
11 10 00 876	21
11 10 00 879	21,22
11 10 00 881	21,22
11 10 00 883	21,22
11 10 00 884	21,22
11 10 00889	25

Bestell-Nr.	Seite
11 10 00 902	20
11 10 00 903	21
11 10 00 904	23
11 10 01 904	23
11 10 02 904	23
11 10 00 905	25
11 10 02 905	26
11 10 03 905	26
11 10 00 906	22
11 10 00 907	26
11 10 00 908	22
11 13 00 002	23
11 13 00 003	24
11 13 02 003	24
11 13 00 004	23
11 13 00 010	24
11 13 00 011	24
11 13 00 012	23
11 13 00013	19
11 13 00 014	24
11 13 00 015	24
11 13 00 501	24
11 13 01 504	23
11 13 00 505	24
11 13 00 700	23
11 13 00 730	23,50,51
11 13 00 750	24
11 13 00 751	23
11 13 00 752	23
11 13 00 770	24
11 13 00 771	24
11 13 00 780	24
11 13 00 785	23
11 13 00 813	23
11 13 00 816	23
11 13 00 827	24
11 13 00 831	23
11 13 00 837	24
11 13 00 838	24
11 13 00 840	24
11 13 00 841	24
11 13 00 845	24
11 13 00 850	24
11 13 00 851	24
11 13 00 854	24
11 13 00 861	23
11 13 00 862	23
11 13 00 863	23
11 13 00 881	24
11 13 00 882	24

Bestell-Nr.	Seite
11 16 00 001	33
11 16 00 004	11
11 16 01 004	11
11 16 02 004	11
11 16 03 004	12
11 16 04 004	12
11 16 00 005	11
11 16 01 005	12
11 16 00 012	11
11 16 01 017	47
11 16 00 018	47
11 16 00 022	12
11 16 00 024	12, 39
11 16 00 025	12
11 16 01 500	47
11 16 00 501	11, 12
11 16 01 501	12
11 16 01 503	12
11 16 00 900	11
11 16 01 900	11
11 16 02 900	11
11 16 03 900	12
11 16 00 901	11
11 16 00 903	11, 12
11 16 00 904	11
11 16 00 905	11, 12
11 16 00 906	11, 12
11 16 00 907	11
11 16 00 908	12
11 16 00 909	12
11 16 00 910	12
11 16 00 911	12
11 16 00 912	12
11 16 00 913	12
11 16 00 914	12
11 16 00 915	12
11 16 00 916	12
11 16 00 917	12
11 16 00 918	12
11 16 00 919	12
11 16 01 919	12
11 16 00 920	12
11 16 00 921	12
11 16 01 921	12
11 16 00 922	12
11 16 00 923	12
11 17 01 002	13
11 17 00 004	53
11 17 00 005	5
11 17 00 006	13

Bestell-Nr.	Seite
11 17 00 007	54, 55
11 17 00 008	53
11 17 01 008	53
11 17 00 010	55
11 17 00 011	55
11 17 00 013	55, 56
11 17 00 016	55, 56
11 17 00 018	55
11 17 00 019	55
11 17 00 020	55
11 17 01 022	55
11 17 00 023	13
11 17 00 027	53
11 17 01 027	53
11 17 01 028	5
11 17 02 028	5
11 17 00 029	13, 15, 17
11 17 00 031	55
11 17 00 034	15, 17
11 17 01 034	15, 17
11 17 00 035	55
11 17 00 036	56
11 17 00 040	56
11 17 00 041	56
11 17 00 042	56
11 17 00 043	56
11 17 00 044	56
11 17 00 045	56
11 17 00 046	56
11 17 00 047	56
11 17 00 048	56
11 17 00 049	56
11 17 00 050	56
11 17 00 052	5
11 17 01 052	5
11 17 00 053	55
11 17 00 054	53
11 17 00 055	55
11 17 00 056	53
11 17 00 501	53
11 17 01 501	53
11 17 02 501	53
11 17 00 504	13
11 17 00 505	13
11 17 00 506	54
11 17 01 506	55
11 17 00 507	55
11 17 00 508	54
11 17 01 508	55
11 17 00 511	55

Bestell-Nr.	Seite
11 17 00 513	55
11 17 00 514	55
11 17 00 515	13
11 17 01 515	16
11 17 00 516	54
11 17 00 517	53
11 17 00 518	15, 17
11 17 01 518	15, 17
11 17 00 519	56
11 17 00 520	56
11 17 00 521	56
11 17 00 522	56
11 17 00 523	14
11 17 00 600	14, 16
11 17 00 601	15, 17
11 17 00 730	13
11 17 00 770	6
11 17 00 900	13
11 17 01 900	15, 17
11 17 10 901	13
11 17 00 902	15
11 17 10 902	17
11 17 00 903	14
11 17 10 903	16
11 17 00 904	15
11 17 10 904	17
11 17 10 905	15, 17
11 17 00 906	14
11 17 10 906	16
11 17 00 907	14
11 17 10 907	16
11 17 10 908	15, 17
11 17 00 909	14
11 17 10 909	16
11 17 00 910	14
11 17 10 910	16
11 17 00 911	14
11 17 10 911	16
11 17 10 912	16
11 17 10 913	13
11 17 11 914	13
11 17 00 915	14
11 17 10 915	16
11 17 00 916	14
11 17 10 916	13
11 17 10 917	16
11 17 10 918	13
11 17 00 919	14
11 17 10 919	16
11 17 00 920	14

Bestell-Nr.	Seite
11 17 10 920	16
11 17 11 921	13
11 17 10 922	15, 17
11 17 00 923	14
11 17 10 923	13, 16
11 17 10 924	16
11 17 00 925	14
11 17 10 925	16, 55
11 17 00 926	15
11 17 10 926	17
11 17 10 927	15, 17
11 17 00 928	15
11 17 10 928	17
11 17 00 929	15
11 17 10 929	17
11 17 00 930	15
11 17 10 930	17
11 17 00 931	15
11 17 10 931	17
11 17 00 932	15
11 17 10 932	17
11 17 00 933	15
11 17 10 933	17
11 17 10 934	17
11 17 10 935	15, 17
11 17 00 937	14
11 17 10 937	16
11 17 10 938	17
11 17 10 939	15, 17
11 17 00 940	14
11 17 10 940	16
11 17 10 941	15, 17
11 17 00 942	5
11 17 01 942	5
11 17 10 943	16
11 17 10 992	13
11 17 10 993	13, 14
	15, 16, 17
11 17 10 994	13, 16, 54
11 17 10 995	13
11 17 00 996	14, 16
11 17 10 996	13
11 17 10 997	13, 16
11 17 10 998	13
11 17 10 999	13
11 19 00 001	18
11 19 00 002	13
11 19 00 013	18
11 19 00 014	18
11 19 01 014	18

Bestell-Nr.	Seite
11 19 00 500	18
11 19 01 500	18
11 19 00 750	13
11 19 00 802	18
11 19 00 816	18
11 19 00 830	18
11 31 01 011	35
11 31 02 011	35
11 31 00 504	35
11 31 00 505	33
11 31 01 505	33
11 31 02 506	33
11 31 04 506	33
11 31 00 516	40
11 31 00 902	33
11 35 00 014	35
11 35 00 015	35
11 35 00 017	35
11 35 01 503	35
11 35 00 816	35
11 35 00 818	35
11 38 00 002	34
11 38 00 016	34
11 38 00 018	34
11 38 00 501	34
11 38 01 501	34
11 38 00 502	34
11 38 01 502	34
11 38 00 503	34
11 38 01 503	34
11 38 00 504	34
11 38 00 505	34
11 38 00 506	34
11 38 00 900	34
11 38 01 902	34
11 39 00 001	37
11 39 01 001	37
11 39 00 003	37
11 39 01 003	37
11 39 00 009	35, 39, 41
11 39 00 010	38
11 39 00 023	36
11 39 00 024	36
11 39 00 025	36
11 39 00 026	35
11 39 00 029	37
11 39 00 030	37
11 39 00 031	37
11 39 00 032	38
11 39 00 033	38

Bestell-Nr.	Seite
11 39 00 034	38
11 39 00 035	38
11 39 01 501	36
11 39 00 502	36
11 39 01 507	38
11 39 01 509	37
11 39 00 511	36
11 39 00 512	36
11 39 00 513	35
11 39 01 513	35
11 39 00 514	35
11 39 01 514	35
11 39 00 751	36
11 39 00 811	36
11 39 00 812	39
11 39 00 813	37
11 39 00 820	38
11 39 00 821	38
11 39 00 828	37
11 39 00 829	37
11 39 00 830	37
11 39 00 831	37
11 39 00 846	37
11 39 00 847	37
11 39 00 852	39
11 39 00 857	39
11 39 00 863	36
11 39 00 864	36
11 39 00 865	36
11 39 00 866	36
11 39 00 869	36
11 39 00 870	36
11 39 00 872	36
11 39 00 873	36
11 39 00 874	36
11 39 00 902	37
11 39 03 902	37
11 40 00 009	38
11 40 01 009	38
11 40 00 031	39
11 40 00 032	39
11 40 00 035	39
11 40 00 501	38
11 40 00 503	38
11 40 01 503	38
11 40 00 507	38
11 40 00 508	53
11 40 00 513	39
11 40 00 900	39
11 40 00 901	39

Bestell-Nr.	Seite
11 40 00 902	38
11 41 00 005	42
11 41 00 006	42
11 41 00 009	42
11 41 00 010	43
11 41 01 031	43
11 41 00 045	43
11 41 00 046	43
11 41 00 047	43
11 41 00 048	43
11 41 01 049	39
11 41 00 052	43
11 41 00 053	43
11 41 00 054	42
11 41 00 055	42
11 41 00 061	43
11 41 00 502	39
11 41 03 502	39
11 41 00 503	42
11 41 00 507	43
11 41 00 512	43
11 41 00 513	43
11 41 01 514	43
11 41 02 514	43
11 41 00 520	43
11 41 00 780	43
11 41 00 801	42
11 41 00 802	42
11 41 00 811	42
11 41 00 812	42
11 41 00 819	42
11 41 00 822	42
11 41 00 824	42
11 41 00 835	33
11 41 00 836	33
11 41 00 837	42
11 41 00 838	33
11 41 00 840	42
11 41 00 841	43
11 41 00 842	43
11 41 00 852	42
11 41 00 853	42
11 41 00 900	42
11 41 01 901	43
11 41 02 901	43
11 41 00 902	43
11 43 00 001	44
11 43 02 001	45
11 43 01 008	46
11 43 00 009	46

Bestell-Nr.	Seite
11 43 00 010	46
11 43 00 501	46
11 43 01 504	46
11 43 00 505	45
11 43 01 505	45
11 43 00 902	44
11 43 04 902	45
11 44 00 010	47
11 44 00 019	47
11 44 00 020	47
11 44 00 021	47
11 44 00 023	47
11 44 00 028	47
11 44 00 032	39, 56
11 44 00 033	47
11 44 01 033	47
11 44 00 036	47
11 44 00 037	47
11 44 00 038	47
11 44 00 501	47
11 44 01 501	47
11 44 00 503	47
11 44 00 504	47
11 44 02 504	47
11 44 02 506	47
11 44 04 506	47
11 44 00 814	47
11 44 00 870	47
11 44 00 878	47
11 44 00 884	47
11 44 00 903	47
11 44 01 903	47
11 44 00 904	47
11 44 00 905	47
11 44 00 906	44
11 44 21 907	46
11 44 20 908	46
11 44 20 909	46
11 44 20 910	46
11 44 20 911	46
11 44 00 918	45
11 44 01 918	45
11 44 21 925	46
11 44 20 955	44
11 44 21 955	46
11 44 20 962	44
11 44 20 963	44
11 44 20 964	44
11 44 21 966	44
11 44 21 968	44

Bestell-Nr.	Seite
11 44 20 969	44
11 44 20 971	44,46
11 44 20 992	44, 46
11 44 20 995	44, 46
11 51 00 002	48
11 51 01 002	48
11 51 03 002	49
11 51 00 004	48
11 51 00 005	3, 32, 48, 49
	50, 51, 58
11 51 00 006	48, 49
11 51 00 012	48
11 51 00 013	48, 49
11 51 00 016	49, 51, 58
11 51 00 018	49
11 51 00 502	48
11 51 01 502	49
11 51 00 504	48
11 51 01 504	48
11 51 02 504	49
11 51 00 506	48
11 51 00 507	48
11 51 01 507	48
11 51 02 507	49
11 51 01 508	48
11 51 03 508	49
11 51 00 509	48, 49
11 51 00 510	49, 51, 58
11 51 00 511	49
11 51 00 700	48, 49
11 51 00 720	48, 50
11 51 00 750	48, 49
11 51 00 751	49
11 51 00 801	48, 50, 58
11 51 00 810	48
11 51 00 811	48
11 51 00 816	48, 50, 58
11 51 00 827	48, 49
11 51 00 834	48, 49
11 51 00 837	48, 49
11 51 00 838	48, 49
11 51 00 839	48, 49, 50
	51, 58
11 51 00 861	48
11 51 00 862	48, 49, 50, 51
11 51 00 866	48, 49
11 51 00 869	48
11 51 00 870	48, 49
11 52 00 003	50, 51
11 52 00 004	49, 51, 58

Bestell-Nr.	Seite
11 52 00 006	51
11 52 00 007	31
11 52 00 502	50
11 52 01 502	51
11 52 01 504	51
11 52 00 507	50
11 52 00 750	50, 51
11 52 00 751	50, 51
11 52 00 770	50, 51
11 52 00 861	50
11 52 00 863	31
11 52 00 870	50, 51
11 52 00 876	50, 51
11 53 00 001	52
11 53 00 002	52
11 53 00 003	52
11 53 00 004	52
11 53 00 502	52
11 53 00 730	52
11 53 00 750	52
11 53 00 770	52
11 53 00 817	52
11 53 00 818	52
11 53 00 819	52
11 53 00 822	52
11 53 00 825	52
11 53 00 840	52
11 53 00 841	52
11 53 00 842	52
11 53 00 843	52
11 53 00 844	52
11 55 00 003	30
11 55 01 003	30
11 55 00 004	29
11 55 00 005	29
11 55 00 006	29
11 55 00 010	26
11 55 01 010	26
11 55 01 011	26
11 55 02 011	26
11 55 00 013	27
11 55 00 014	27, 28
11 55 00 015	27, 28
11 55 00 016	27, 28
11 55 00 017	27
11 55 00 018	27
11 55 00 019	27
11 55 00 020	29
11 55 00 021	30
11 55 00 022	29

Bestell-Nr.	Seite
11 55 00 023	29
11 55 00 024	26, 30
11 55 00 045	31
11 55 00 046	26
11 55 01 046	26
11 55 00 047	27
11 55 00 048	27
11 55 00 049	27
11 55 01 050	30
11 55 05 050	30
11 55 02 051	30
11 55 06 051	30
11 55 01 052	30
11 55 01 054	30
11 55 01 055	31
11 55 02 055	31
11 55 01 058	30
11 55 00 059	20
11 55 00 060	30, 50, 51
11 55 00 062	30
11 55 01 063	31
11 55 00 069	31
11 55 01 070	31
11 55 01 072	31
11 55 00 073	29
11 55 00 074	31
11 55 00 075	31
11 55 00 503	29
11 55 00 501	25
11 55 01 503	29
11 55 02 503	29
11 55 00 600	22, 25, 27
11 55 00 601	30
11 55 00 700	25, 26
11 55 00 701	25
11 55 00 702	25
11 55 00 720	25, 26
11 55 00 721	29
11 55 00 722	29
11 55 00 723	29
11 55 00 730	25, 27, 28
11 55 00 731	25, 27
11 55 00 750	25
11 55 00 751	25
11 55 00 753	25
11 55 00 756	30
11 55 00 757	25
11 55 00 770	25, 26
11 55 00 771	4, 25, 28
11 55 00 772	28, 29

Bestell-Nr.	Seite
11 55 00 805	25
11 55 00 816	25
11 55 00 817	25, 28
11 55 00 818	25
11 55 00 820	25, 26
11 55 00 823	25
11 55 00 824	25
11 55 00 826	25
11 55 01 826	25, 27
11 55 02 826	27
11 55 00 828	25
11 55 00 829	25
11 55 00 830	25
11 55 00 833	25
11 55 00 843	29
11 55 00 844	29
11 55 00 847	31
11 55 00 849	31
11 55 00 850	4, 25, 28
11 55 00 851	28, 29
11 55 00 855	30
11 55 00 888	25
11 55 00 889	30
11 55 00 900	29
11 55 01 900	29
11 55 02 900	29
11 55 03 900	29
11 55 00 902	30
11 55 02 902	30
11 55 03 902	30
11 55 00 903	26
11 55 01 903	26
11 55 00 904	29
11 55 01 904	29
11 55 02 904	29
11 61 00 001	32
11 61 00 002	50
11 61 01 002	50, 51
11 61 00 005	32
11 61 01 007	32
11 61 00 009	32
11 61 00 012	32
11 61 00 015	32
11 61 00 017	32
11 61 00 018	32
11 61 00 020	32
11 61 00 021	32
11 61 00 022	32
11 61 00 023	32
11 61 00 025	51

Bestell-Nr.	Seite
11 61 00 026	51
11 61 00 027	32
11 61 00 028	32
11 61 00 500	50
11 61 01 500	51
11 61 00 501	32
11 61 01 504	32
11 61 00 505	32
11 61 00 509	32
11 61 00 510	32
11 61 00 817	32
11 61 00 819	32
11 61 00 820	32
11 61 00 821	32
11 61 00 828	32
11 61 00 900	50
11 61 01 900	51
11 61 02 900	51
11 61 00 902	32
11 61 00 903	32
11 71 00 002	41
11 71 01 002	41
11 71 00 003	41
11 71 02 003	41
11 71 00 503	41
11 71 00 900	41
11 71 00 901	41
11 71 00 902	41
11 71 00 903	41
11 71 00 904	41
11 71 00 905	41
11 71 00 906	41
11 72 00 006	40
11 72 01 006	40
11 72 01 008	40
11 72 01 501	40
11 72 02 501	40
11 72 03 501	40
11 72 00 880	40
11 72 00 900	40
11 72 00 901	40
11 81 00 600	55
11 81 00 601	55
11 81 00 602	55
11 81 00 809	54, 55
11 81 00 864	39, 56
11 81 10 900	53
11 81 10 902	54, 55
11 81 10 903	54, 55
11 81 10 904	54

Bestell-Nr.	Seite
11 81 11 904	55
11 81 10 905	54
11 81 11 905	55
11 81 10 908	54, 55
11 81 10 912	55
11 81 10 913	55
11 81 10 914	55
11 81 00 917	54
11 81 10 921	54
11 81 10 932	54
11 81 10 933	54
11 81 10 934	54
11 81 10 935	54
11 81 10 937	54
11 81 10 941	54
11 81 00 950	53
11 81 01 950	53
11 81 00 951	53
11 81 30 951	53
11 81 30 952	53
11 81 10 961	55
11 81 10 964	55
11 81 10 966	55
11 81 10 967	55
11 81 00 969	55
11 81 00 973	55
11 81 01 974	54
11 81 01 975	54
11 81 01 976	54
11 81 01 977	54
11 81 01 978	54
11 81 01 979	54
11 81 01 985	54
11 81 01 986	54
11 81 10 990	54
11 81 10 991	54
11 81 10 992	54, 55
11 81 10 993	54, 55
11 81 10 994	55
11 81 10 997	54, 55
11 81 10 999	54
11 91 00 003	58
11 91 01 003	58
11 91 00 006	58
11 91 00 007	58
11 91 00 501	58
11 91 01 501	58
11 91 01 503	58
11 91 00 600	58
11 91 00 601	58

Bestell-Nr.	Seite
11 91 00 602	58
11 91 00 901	58
11 93 00 004	58
11 93 01 500	58
11 93 02 500	58
11 94 00 000	57
11 94 00 001	57
11 94 02 002	57
11 94 00 004	57
11 94 00 012	57
11 94 00 600	57
11 94 00 900	57
11 94 00 901	57
11 94 00 902	57
11 94 00 903	57
11 94 00 904	57
11 94 00 905	57
11 94 00 908	57
16 10 00 027	50, 51
DIN 7	
2,5 h 11x45	38
3 h 11x28	21, 22
DIN 84	
AM 3x6	13, 14, 16
AM 3,5x5	16
AM 4x5	14, 16
AM 4x6	14, 16
AM 4x7	14, 16
AM 4x8	13
AM 4x10	13
AM 4x12	16
AM 4x24	54
M 5x16	13, 15, 17
AM 5x18	54, 55
M 5x28	13
M 5x34	13
AM 6x8	55
M 6x12	22
AM 6x15	15, 17, 20
DIN 85	
AM 4x8	55
M 5x18	39
M 6x42	39
DIN 86	
M 4x15	33
AM 5x6	35
AM 5x8	18
M 5x10	12, 33

Bestell-Nr	Seite
DIN 86	
M 5x12	18, 35
M 5x20	35
M 5x25	18
DIN 87	
AM 5x8	13
M 5x12	35
M 6x12	5, 20
AM 6x16	23
DIN 88	
M 4x6	54
M 4x7	37
M 4x8	38
AM 4x16	29
M 4x18	37
M 4x22	37
AM 4x25	29
AM 4x28	37
M 5x20	38
DIN 91	
AM 3x8	54
AM 4x5	15, 17
AM 4x6	54, 55
AM 4x10	20
AM 5x10	20, 37, 44, 45
M 5x15	37
AM 6x10	39
AM 6x12	20
AM 6x15	6, 35, 38, 39, 41
DIN 94	
1x8	11, 12
1,5	20
1,5x10	52
1,5x12	24
2x15	35, 36, 47
2x20	42
DIN 125	
3,7	14
5,3	12, 13, 18, 33
6,4	7, 21, 22, 35 48, 49
8,4	35, 42
DIN 127	
3	13, 54
4	13, 33
5	13
A 5	12

Bestell-Nr.	Seite
DIN 127	
B 3	14, 16
B 3,5	16
B 4	14, 16, 37, 54
B 5	12, 15, 17, 18, 33 35, 37, 39, 40, 54, 55
B 6	6, 17, 20, 31, 32, 34 35, 39, 40, 41, 43, 55, 58
B 8	22, 28, 31, 34, 41, 46, 54
B 10	3
B 14	13
B 16	50, 51
DIN 137	
A 5	18, 41
A 6	4, 6, 22, 27, 56
A 8	31, 35
A 10	47
B 4	14, 55
B 6	31, 41
B 8	32
B 12	43
DIN 433	
4,3	14
6,4	6, 20
8,4	3, 28, 31, 32, 34, 35
10,5	42
DIN 439	
BM 6	21, 22, 31 48, 49
BM 8	20, 22, 31, 32, 47
BM 10	34
DIN 470 45	4
DIN 471	
10x1	50, 51
12x1	19, 31, 36, 52
14,1	19, 21, 22, 32
15x1	32
22x1,2	21, 23
23x1,2	24
DIN 472	
18x1	24
32x1,2	48, 49
40x1,75	5, 25, 27, 28
52x2	23
DIN 551	
M 4x8	29, 44
DIN 553	
M 4x8	36

Bestell-Nr.	Seite
DIN 660	
1,7x3,5	37
3x8	38
3x23	58
DIN 661	
2x6	46
DIN 674	
3x7	38
DIN 912	
M 8x22	31
M 8x30	28
DIN 920	
M 4x15	55
DIN 931	
AM 3x9	13
M 5x28	41
M 5x60	40
M 6x25	6, 41
M 6x32	21, 22
M 8x20	34
M 8x25	34
M 8x38	32
M 8x45	3, 46
M 8x65	15, 17
M 8x68	34
M 8x75	32
M 10x115	34
DIN 933	
M 3x9	16
3x10	14
M 5x12	39
M 6x8	43, 56
M 6x10	20
M 6x12	4, 34
M 6x15	58
M 6x18	58
M 6x20	40
M 6x30	32
M 8x15	53
DIN 934	
M 3	13, 14, 16
M 4	37
M 5	18, 24, 35, 37, 39, 44, 55
M 6	6, 32, 35, 39, 40, 41, 45, 46, 52, 58
M 8	3, 23, 28, 34, 41, 46, 48, 49, 50, 51, 58
M 10x1	47
M 10x1,5	3

Bestell-Nr.	Seite
DIN 936	
M 12x1,5	43, 48, 49
DIN 937	
M 8	42
DIN 939	
AM 8x50 SN 4	29
AM 8x62 Sn 4	29
DIN 1435	
6 h 11x16,5x14	52
8 h 11x28x23,5	35
DIN 1472	
4x16	46
DIN 1473	
2x16	30
DIN 1476	
2x3	33
DIN 3402	
AM 6	32, 48, 49
D 6	42, 43, 50, 51
DIN 6503	
A 20x30x7	22
DIN 6505	
A 24x37x7	31
DIN 6797	
V 6,4	38
DIN 6798	
A 5,3	55
A 8,4	34
DIN 6799	
7	32
DIN 6888	
3x3,7	15, 17, 23
3x5	9
4x5	9
DIN 7511	
AM 4x10	18
DIN 7971	
3,5x6,5	12
DIN 9045	
8	20
10	21, 22
FZO	
M 6	20

Bestell-Nr.	Seite

Ersatzteileversorgung

Mit der Herausgabe dieser Ersatzteileliste werden alle früher erschienenen Listen für den Autoroller „Lambretta" ungültig. Das vorliegende Exemplar enthält alle Teile für den NSU-Autoroller „Lambretta". Es können also alle alten Lambretta-Ersatzteilelisten aus dem Ersatzteile-Lager und der Werkstatt herausgezogen werden. In der Vergangenheit wurde vielfach beanstandet, daß die Ersatzteilelisten vom Händler bezahlt werden mußten. Für die Zukunft erhält jeder Vertragshändler ein Exemplar der neu erscheinenden Ersatzteilelisten kostenlos. Weiter benötigte Listen für den Autoroller „Lambretta" können durch unsere Bezirksvertretungen zum Preise von DM 3.— bezogen werden.

NSU-Original-Ersatzteile werden nicht direkt an den Endverbraucher abgegeben. Die Lieferung erfolgt ausschließlich über unsere anerkannten NSU-Vertreter. Es wird daher von jeder NSU-Vertretung erwartet, daß sie stets über einen ausreichenden Vorrat in NSU-Ersatzteilen verfügt. Die Versorgung unserer NSU-Händler mit Ersatzteilen wird von den unseren Bezirksvertretungen angegliederten Ersatzteilelagern vorgenommen.

Nachstehend der Organisations-Plan:

		Zuständig für das Gebiet:
(13a) **Ansbach** Draisstraße 16	**Leonard Landois**	Nordbayern und nördlicher Teil von Niederbayern
(1) **Berlin SW 61** Mehringdamm 33	**NSU-Mehner**	Berliner Westsektoren (nur für Motorfahrzeugteile)
(1) **Berlin SW 29** Hasenheide 22/31	**Richard Siebert & Söhne**	Berliner Westsektoren (nur für Fahrrad-, Bremsnaben- und Quickly-Teile)
(16) **Bischofsheim b. Mainz** Spelzengasse 2	**Richard Trapp & Co. G. m. b. H.**	Hessen u. nordöstlicher Teil von Rheinland-Pfalz
(23) **Bremen** Vulkanstraße 100	**Will van Gels**	Schleswig-Holstein, Hamburg, Bremen u. nordwestl. Teil von Niedersachsen
(22a) **Düsseldorf-Grafenbg.** Hohenzollernhalle 2	**Hermann Schleßmann**	Nordrhein-Westfalen u. nördlicher Teil von Rheinland-Pfalz
(17b) **Freiburg** Sautierstraße 75	**Fahrzeug-Vertrieb G. m. b. H.**	Südbaden
(13b) **München-Pasing** Landsberger Straße 436	**Alois Drax**	Südbayern
(20a) **Stadthagen** Teichstraße 1	**Bruno Lüpke**	Niedersachsen (ohne nordwestlichen Teil) und nordöstlicher Teil von Westfalen
(14a) **Stuttgart-S.** Hauptstätterstr. 42-48	**NSU-Filiale**	Württemberg, Hohenzollern, Nordbaden und südlicher Teil von Rheinland-Pfalz

Alle im Werk eingehenden Ersatzteile-Aufträge werden unbearbeitet an das zuständige Ersatzteile-Versorgungslager zur Erledigung weitergeleitet. Um diesen Umweg zu vermeiden, bitten wir darum, Ihren Ersatzteile-Bedarf immer bei Ihrer zuständigen Bezirksvertretung aufzugeben.

Die Verwendung von Original-NSU-Ersatzteilen bei vorkommenden Reparaturen von NSU-Maschinen ist, obwohl vertraglich festgelegt, für uns eine Selbstverständlichkeit. Wir hoffen deshalb, daß unsere Vertreter diesem Punkt ihre besondere Aufmerksamkeit schenken. In gleicher Weise gilt das Gesagte auch für Original-Austauschteile wie Kurbeltriebe und Zylinder mit Kolben. Nur die Verwendung von Original-NSU-Ersatzteilen und Original-NSU-Austauschteilen geben die Gewähr für die weitere Betriebssicherheit unserer NSU-Fahrzeuge. Alle diese Teile unterliegen unserer Werks-Kontrolle, abgesehen davon, daß das Rohmaterial in eigener Werkstoffprüfung laufend untersucht wird. Es darf noch erwähnt werden, daß die Verwendung von Imitations-Teilen bei NSU-Maschinen die Garantie-Leistung des Werkes aufhebt.

Eine schnelle und fehlerfreie Lieferung setzt eine klare und an die zuständige Stelle gerichtete Ersatzteile-Bestellung voraus. Zu beachten sind dabei folgende Punkte:

1.) Für die gewünschten Teile die Bezeichnung und die Bestell-Nr. nach der Ersatzteileliste angeben.
Falls Teile für eine bestimmte Maschine in Auftrag gegeben werden, Fahrgestell-Nr. und Motor-Nr. angeben. Dabei ist für Fahrgestell-Teile die Fahrgestell-Nr. und für Motor-Teile die Motor-Nr. maßgebend.
Bei früherer Reparatur oder Austausch eines Teiles wie Hinterradschwinge usw. ist darauf zu achten, daß die Fahrzeug-Nr. nicht in jedem Fall zutreffend sind. In Zweifelsfällen empfehlen wir deshalb Musterstück oder Skizze einzusenden.

2.) Die numerierten Pfeile „1", „2" usw. geben den Umfang der vollständigen Teile an. Bei nicht zugehörigen Teilen wird die Pfeillinie durch einen Bindestrich unterbrochen.

3.) Ersatzteile-Bestellungen nie für sonstige Anfragen oder Mitteilungen verwenden.

4.) Bei Bestellung von farbigen Teilen Oberflächen-Ausführung mit Symbol lt. nachstehender Aufstellung angeben:

50 = lindgrün
52 = hellbeige
55 = mitroparot
56 = grau-Luxusausführung (zweifarbig)
57 = jadegrün

Lieferungs- und Zahlungsbedingungen:

Für die Berechnung sind die am Lieferungstag gültigen Preise maßgebend. Der Ersatzteile-Versand erfolgt grundsätzlich unter Nachnahme, sofern keine Vorauszahlung erfolgt ist. Die Verpackung wird zum Selbstkostenpreis berechnet und nicht zurückgenommen. Etwaige Beanstandungen müssen beim Absender innerhalb von 8 Tagen nach Empfang der Sendung unter Beifügung des Lieferscheins vorgebracht werden.

NSU WERKE AKTIENGESELLSCHAFT NECKARSULM

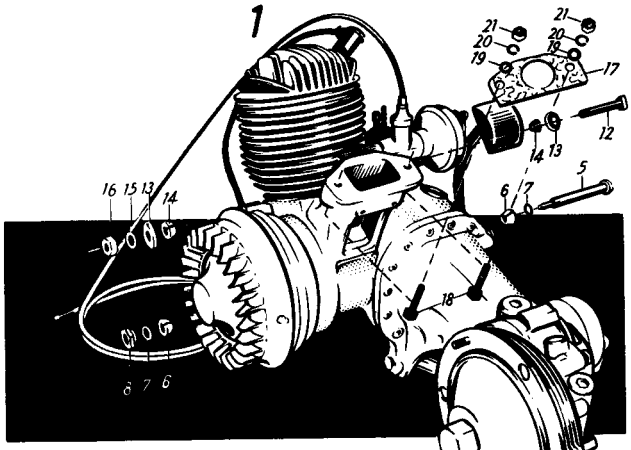
1
21
20
19
17
12
14
13
5
6
7
16
15
13
14
18
8 7 6

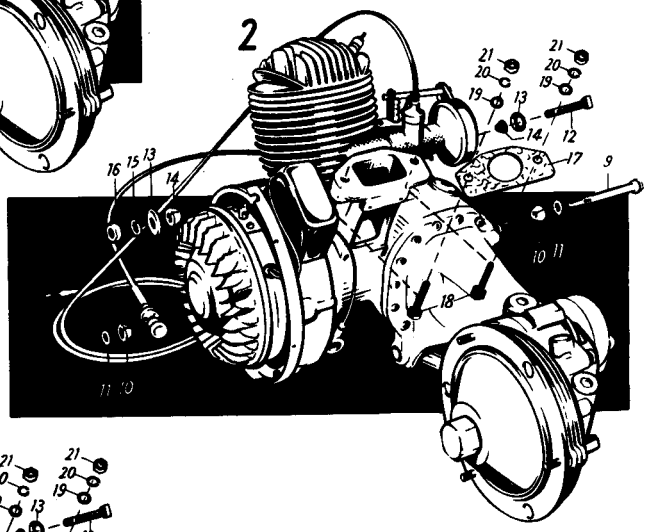
2
21
20
19
13
14
12
17
9
16
15
13
14
18
10 11
11 10

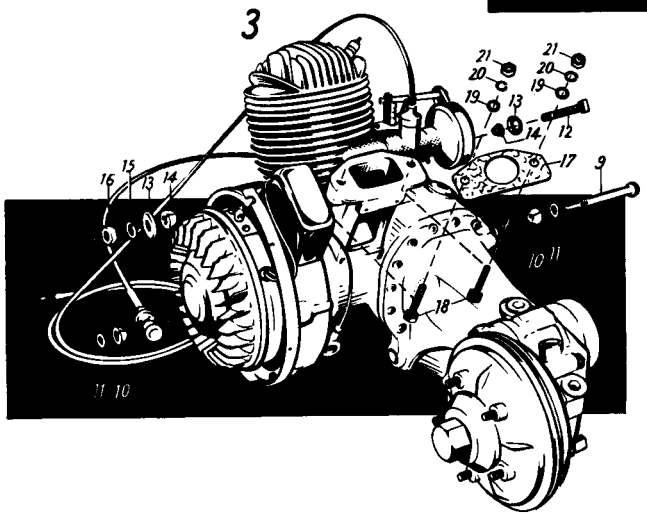
3
21
20
19
13
14
12
17
9
16
15
13
14
18
10 11
11 10

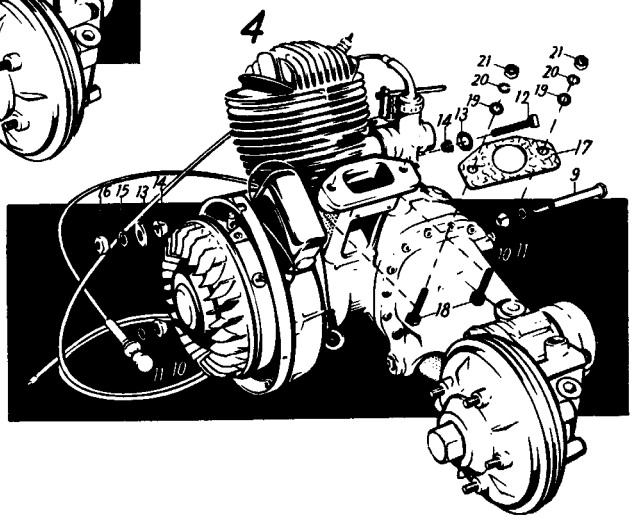
4
21
20
19
12
13
14
17
9
16
15
13
14
18
10 11
11 10

Bild-Nr.	Bestell-Nr.	Benennung	Anzahl	Bemerkungen
1	11 00 00 504	**Motor,** vollst.	1	bis Fahrzeug 1 942 860 / 942 950
2	11 00 00 900	**Motor,** vollst.	1	von Fahrzeug 1 942 861 / 942 951 bis Fahrzeug 1 969 442 / 3 158 686
3	11 00 01 900	**Motor,** vollst.	1	von Fahrzeug 1 969 443 / 3 158 687 bis Fahrzeug 1 975 413 / 3 165 050
4	11 00 02 900	**Motor,** vollst.	1	ab Fahrzeug 1 975 414 / 3 165 051
5	11 01 00 014	Bolzen zur Befestigung des Motors am Rahmen vorne unten	1	bis Fahrzeug 1 942 860 / 942 950 Bei Fahrzeugen vor Nr. 1 932 652 / 932 731 aufgeführte Befestigungsteile compl. außer Keilring bestellen
6	11 01 00 752	Keilring (2 M 126)	2	
7	11 01 00 013	Federring DIN 5101	2	
8	11 01 00 015	Halsmutter	1	
9	11 01 01 014	Bolzen zur Befestigung des Motors am Rahmen vorne unten	1	ab Fahrzeug 1 942 861 / 942 951
10	11 01 00 752	Keilring (2 M 126)	2	
11	11 01 00 013	Federring DIN 5101	2	
12	11 01 00 004	Sechskantschraube zur Befestigung des Motors am Rahmen vorne oben	1	
13	11 01 00 016	Haltescheibe	2	
14	11 01 00 752	Keilring (2 M 126)	2	
15	B 10 DIN 127	Federring	1	
16	M 10x1,5 DIN 934	Sechskantmutter	1	
17	11 01 00 850	Ausgleichscheibe für Flansch (Leder) (6 T 113)	1	
18	M 8x45 DIN 931	Sechskantschraube zur Befestigung des Motors am Rahmen, hinten	2	
19	8,4 DIN 433	Scheibe	2	
20	11 51 00 005	Federring	2	
21	M 8 DIN 934	Sechskantmutter	2	

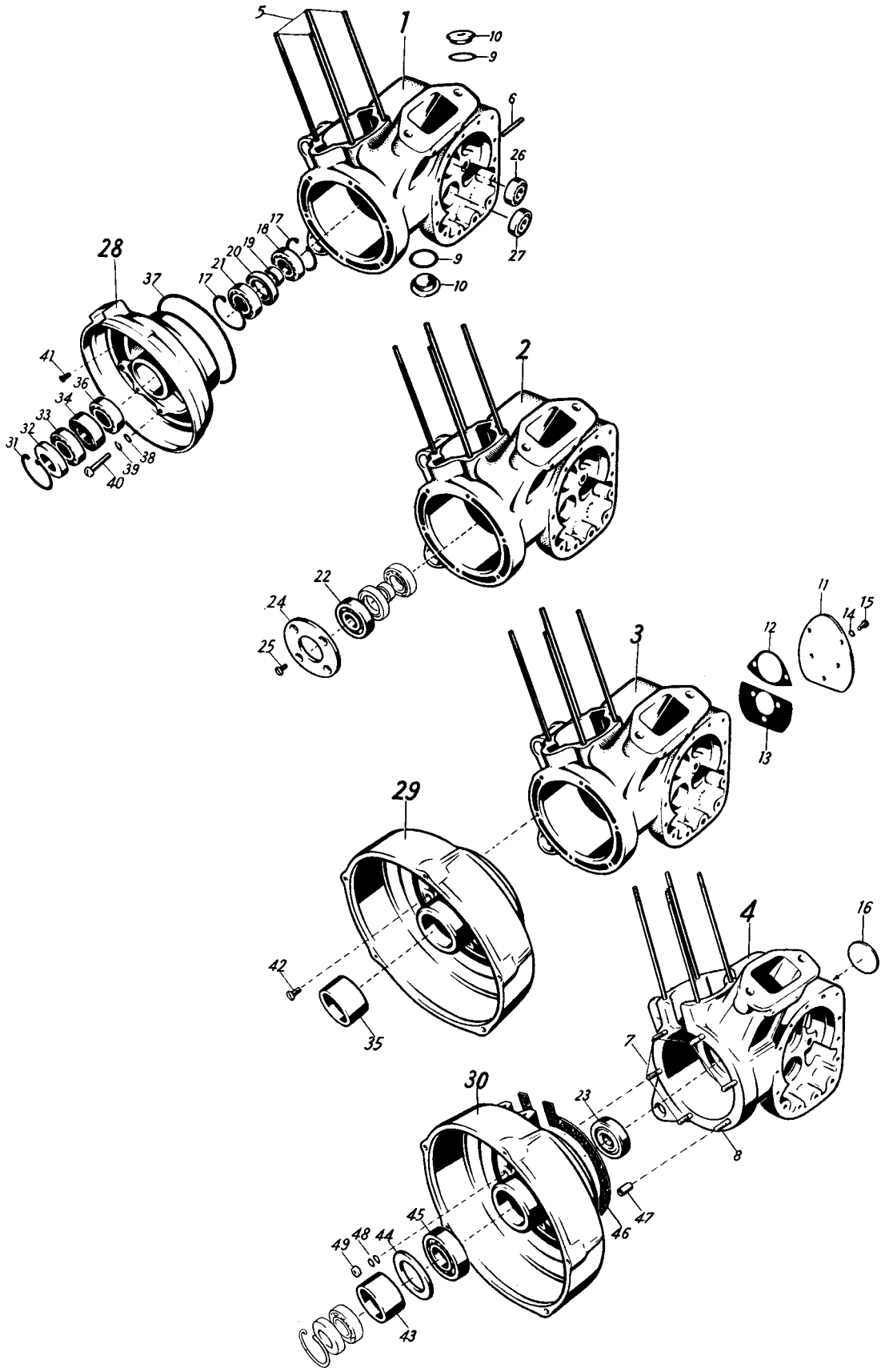
1
2
3
4
5
6
7
8
9
10
11
12
13
14
15
16
17
18
19
20
21
22
23
24
25
26
27
28
29
30
31
32
33
34
35
36
37
38
39
40
41
42
43
44
45
46
47
48
49

Bild-Nr.	Bestell-Nr.	1 2 3 4	Benennung	Anzahl	Bemerkungen
1	11 01 00 502		**Kurbelgehäuse**	1	bis Fahrzeug 1 907 983 / 908 000
2	11 01 00 504		**Kurbelgehäuse**	1	von Fahrzeug 1 907 984 / 908 001 bis Fahrzeug 1 942 860 / 942 950
3	11 01 01 504		**Kurbelgehäuse**	1	von Fahrzeug 1 942 861 / 942 951 bis Fahrzeug 1 975 413 / 3 165 050
4	11 01 02 504		**Kurbelgehäuse**	1	ab Fahrzeug 1 975 414 / 3 165 051
5	11 01 00 720		Stiftschraube für Zylinderbefestigung (2 M 106)	4	
6	11 10 00 723		Stiftschraube für Startergehäusebefestigung (2 M 434)	1	bis Fahrzeug 1 942 860 / 942 951
7	11 01 00 019		Stehbolzen für Lagerdeckelbefestigung	5	ab Fahrzeug 1 975 414 / 3 165 051
8	11 01 00 020		Stehbolzen für Lagerdeckelbefestigung	1	
9	11 55 00 771		Dichtring (24,25x32x4) für Öleinfüll- und Ablaßschraube (2 TR 111)	je 1	
10	11 55 00 850		Öleinfüll- und Ablaßschraube (2 TR 104)	je 1	
11	11 01 00 011		Deckel	1	von Fahrzeug 1 942 861 / 942 951 bis Fahrzeug 1 951 229 / 960 871
12	—		Dichtung oben	—	s. Gruppe 2/6
13	—		Dichtung unten	—	
14	A 6 DIN 137		Federscheibe	5	
15	M 6x12 DIN 933		Befestigungsschraube	5	
16	45 DIN 470		Verschlußscheibe	1	ab Fahrzeug 1 951 230 / 960 872

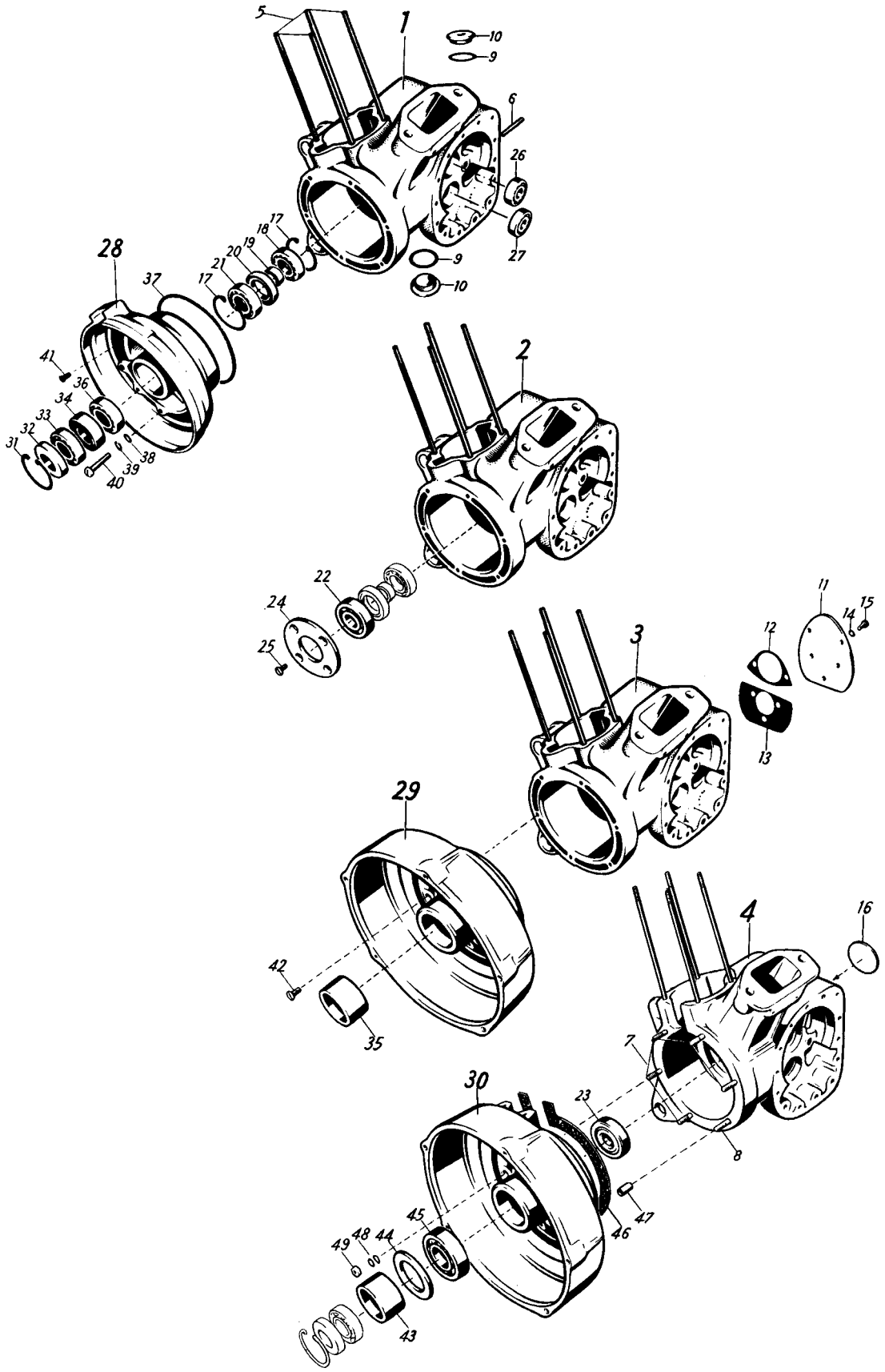
1
2
3
4
5
6
7
8
9
10
11
12
13
14
15
16
17
18
19
20
21
22
23
24
25
26
27
28
29
30
31
32
33
34
35
36
37
38
39
40
41
42
43
44
45
46
47
48
49

Bild-Nr.	Bestell-Nr.	Benennung	Anzahl	Bemerkungen
17	40x1,75 DIN 472	Sicherungsring (Getriebeseite)	2	bis Fahrzeug 1 907 983 / 908 000
18	021 054 381	Ring-Rillenlager (Getriebeseite) (17 x 40 x 12) 6203 DIN 625)	1	
19	11 01 00 009	Distanzring (17 x 25,2 x 8,6)	1	bei Fahrzeugen vor Nr. 1 914 887 / 914 957 aufgeführte Teile zusammen bestellen
20	11 01 00 010	Dichtring	1	
21	021 054 381	Ring-Rillenlager (Getriebeseite) (17 x 40 x 12) 6203 DIN 625	1	bis Fahrzeug 1 907 983 / 908 000
22	071 704 600	Ring-Rillenlager (Getriebeseite) (17 x 47 x 14) 6303 DIN 625)	1	von Fahrzeug 1 907 984 / 908 001 bis Fahrzeug 1 975 413 / 3 165 050
23	11 01 00 022	Ring-Schräglager mit geteiltem Innenring (Getriebeseite) (17 x 47 x 14) QBJ 17 DIN 628	1	ab Fahrzeug 1 975 414 / 3 165 051
24	11 01 00 002	Flansch für Kugellager	1	ab Fahrzeug 1 907 984 / 908 001
25	M 6x12 DIN 87	Senkschraube	4	
26	021 105 512	Ring-Rillenlager für Antriebswelle (12x32x10) 6201 DIN 625	1	
27	021 105 512	Ring-Rillenlager f. Vorgelegewelle (12x32x10) 6201 DIN 625	1	
28	11 17 00 005	**Flansch** für Lichtmagnetzünder	1	für Reparatur Lagerdeckel einsenden; von Fahrzeug 1 900 149 bis Fahrzeug 1 942 860 / 942 950
—	11 17 00 942	Flansch für Lichtmagnetzünder	1	
—	11 17 00 052	Buchse für Flansch	1	
29	11 17 01 028	**Lagerdeckel** für Anlasser	1	für Reparatur Lagerdeckel einsenden; von Fahrzeug 1 942 861 / 942 951 bis Fahrzeug 1 975 413 / 3 165 050
—	11 17 01 942	Lagerdeckel für Anlasser	1	
—	11 17 01 052	Buchse für Lagerdeckel	1	
30	11 17 02 028	**Lagerdeckel** für Anlasser	1	ab Fahrzeug 1 975 414 / 3 165 051
31	40x1,75 DIN 472	Sicherungsring (Lichtmaschinenseite)	1	
32	11 04 00 771	Abdichtring (2 M 350)	1	
33	021 054 381	Ring-Rillenlager (Lichtmaschinenseite) (17 x 40 x 12) 6203 DIN 625	1	
34	11 04 00 837	Distanzring für Lager (35x40x13) (2 M 137)	1	bis Fahrzeug 1 942 860 / 942 950
35	11 01 00 012	Distanzring für Lager (35 x 40 x 28)	1	von Fahrzeug 1 942 861 / 942 951 bis Fahrzeug 1 975 413 / 3 165 050

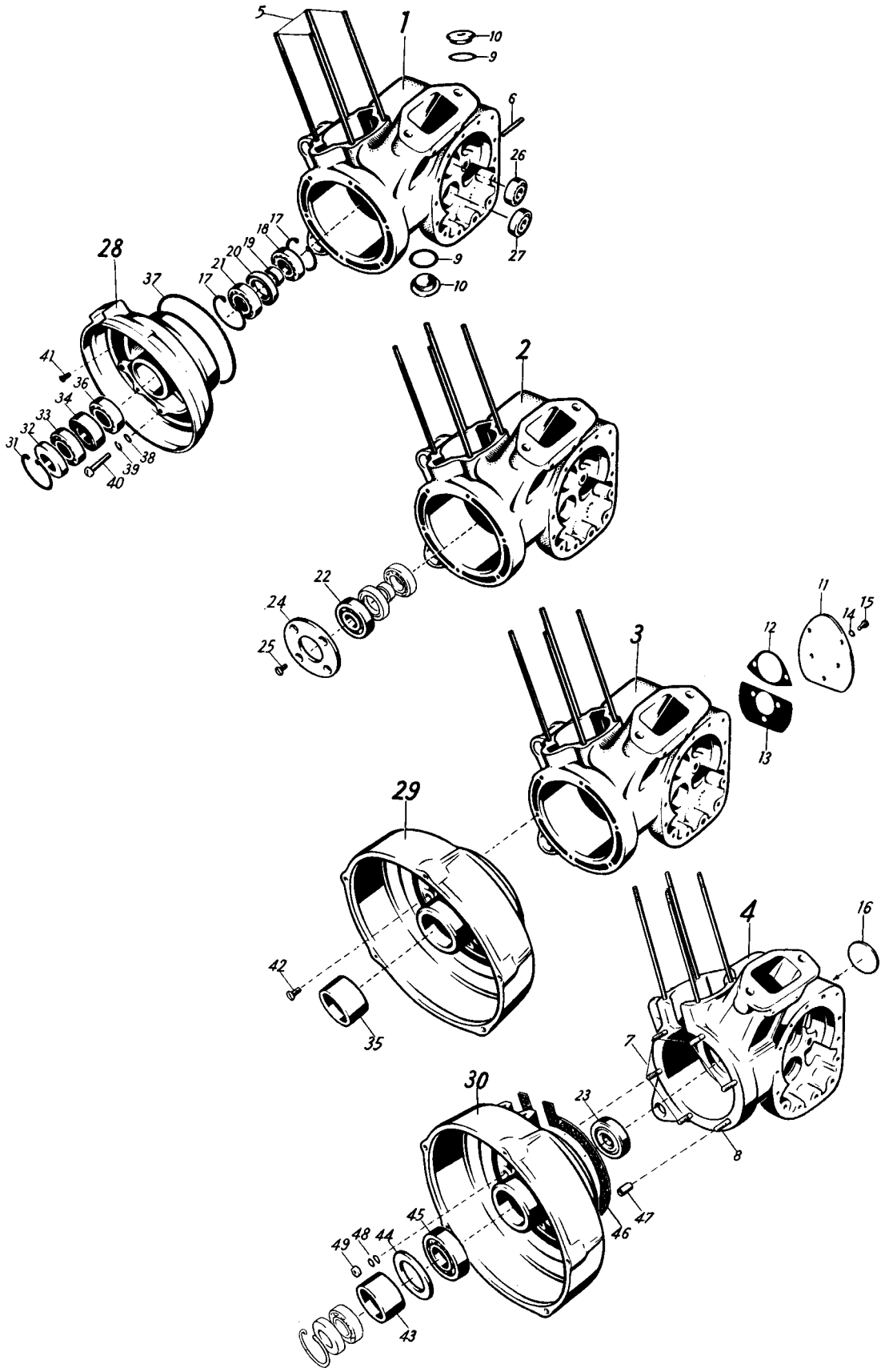
1
2
3
4
5
6
7
8
9
10
11
12
13
14
15
16
17
18
19
20
21
22
23
24
25
26
27
28
29
30
31
32
33
34
35
36
37
38
39
40
41
42
43
44
45
46
47
48
49

Bild-Nr.	Bestell-Nr.	Benennung	Anzahl	Bemerkungen
36	021 054 381	Ring-Rillenlager (Lichtmaschinenseite) (17 x 40 x 12) 6203 DIN 625	1	bis Fahrzeug 1 975 413 / 3 165 050
37	11 17 00 770	Dichtring zwischen Flansch und Kurbelgehäuse (2 M 131)	1	
38	6,4 DIN 433	Scheibe	5	bis Fahrzeug 1 942 860 / 942 950
39	B 6 DIN 127	Federring	5	
40	M 6x25 Sz DIN 931	Sechskantschraube für Flansch	5	
41	AM 6x15 DIN 91	Linsensenkschraube	1	von Fahrzeug 1 904 039 / 904 053 bis Fahrzeug 1 942 860 / 942 950
42	AM 6x15 DIN 91	Linsensenkschraube	6	von Fahrzeug 1 942 861 / 942 951 bis Fahrzeug 1 975 413 / 3 165 050
43	11 01 01 012	Distanzring für Lager (35 x 40 x 22)	1	ab Fahrzeug 1 975 414 / 3 165 051
44	11 01 00 021	Distanzscheibe	1	
45	125 092 820	Ring-Rillenlager (Anlasserseite) (20 x 52 x 15) 6304 DIN 625	1	
46	11 01 00 018	Dichtung zwischen Kurbelgehäuse und Lagerdeckel	1	
47	041 401 137	Paßhülse	1	
48	A 6 DIN 137	Federscheibe	6	
49	M 6 DIN 934	Sechskantmutter	6	
—	11 01 00 915	Satz Dichtungen	1	bis Fahrzeug 1 942 860 / 942 950
—	11 01 01 915	Satz Dichtungen	1	von Fahrzeug 1 942 861 / 942 951 bis Fahrzeug 1 975 413 / 3 165 050
—	11 01 02 915	Satz Dichtungen	1	ab Fahrzeug 1 975 414 / 3 165 051

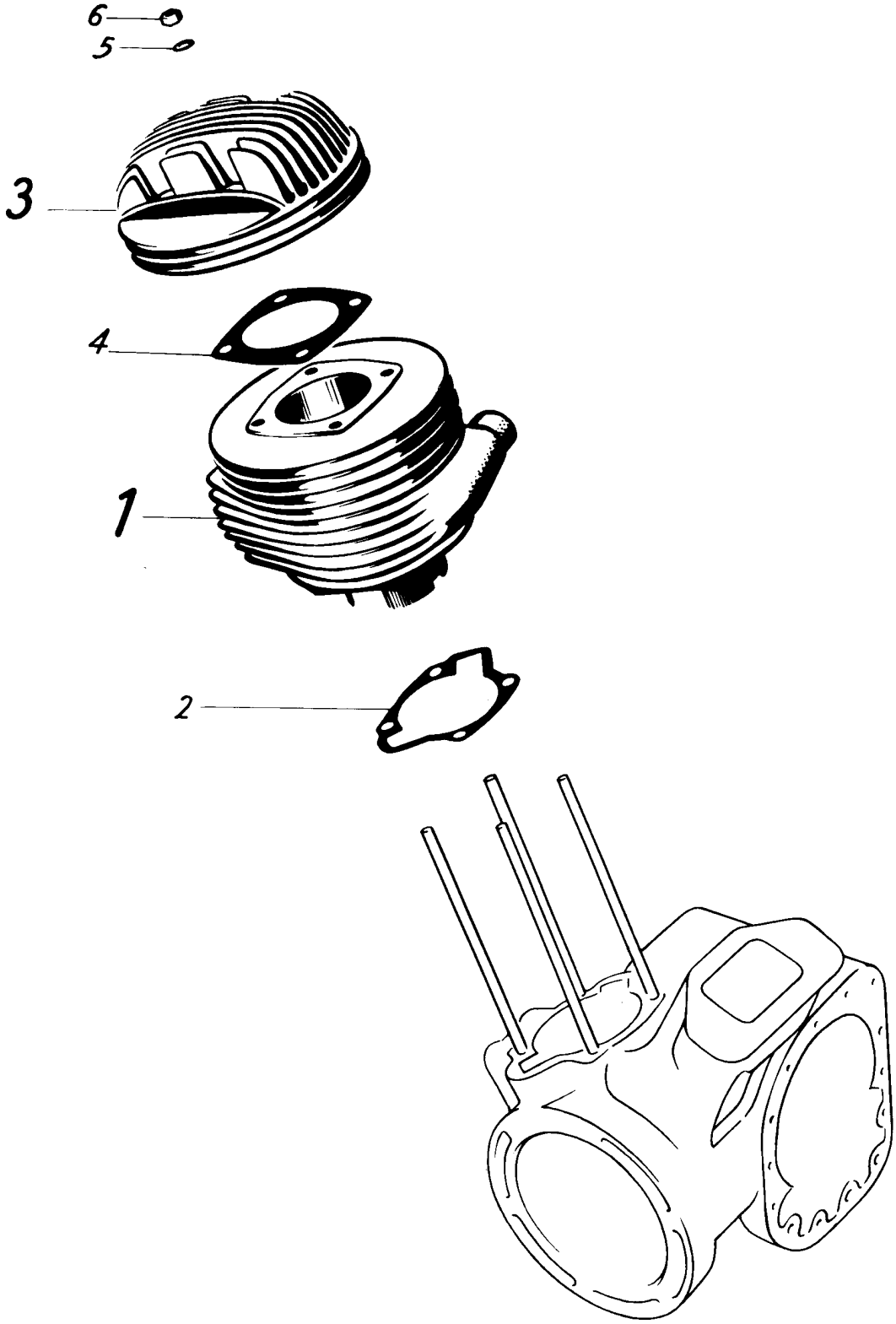
6
5
3
4
1
2

Bild-Nr.	Bestell-Nr.	Benennung	Anzahl	Bemerkungen	
—	11 02 00 500	**Zylinder** mit Kolben	1	bei Fahrzeugen vor Nr. 1 903 739 / 903 754 nur mit Auspuffrohr 11 71 00 003 und Auspufftopf 11 71 00 002 austauschbar	von Fahrzeug 1 903 739 / 903 754 bis Fahrzeug 1 975 413 / 3 165 050
—	11 02 00 002	**Zylinder**	1	wird nicht geliefert	
—	11 02 00 817	Dichtung (2 M 103)	1		
—	11 02 00 825	Zylinderkopf (2 M 202)	1		
—	6,4 DIN 125	Scheibe	4		
—	11 02 00 730	Sechskantmutter (2 M 104)	4		
—	11 02 01 500	**Zylinder** mit Kolben	1		ab Fahrzeug 1 975 414 / 3 165 051
1	11 02 02 002	**Zylinder**	1	wird nicht geliefert	
2	11 02 00 006	Dichtung (Zylinder-Kurbelgehäuse)	1		
3	11 02 00 005	**Zylinderkopf**	1		
4	11 02 00 007	Dichtung (Zylinderkopf — Zylinder)	1		
5	6,4 DIN 125	Scheibe	4		
6	11 02 00 730	Sechskantmutter (2 M 104)	4		

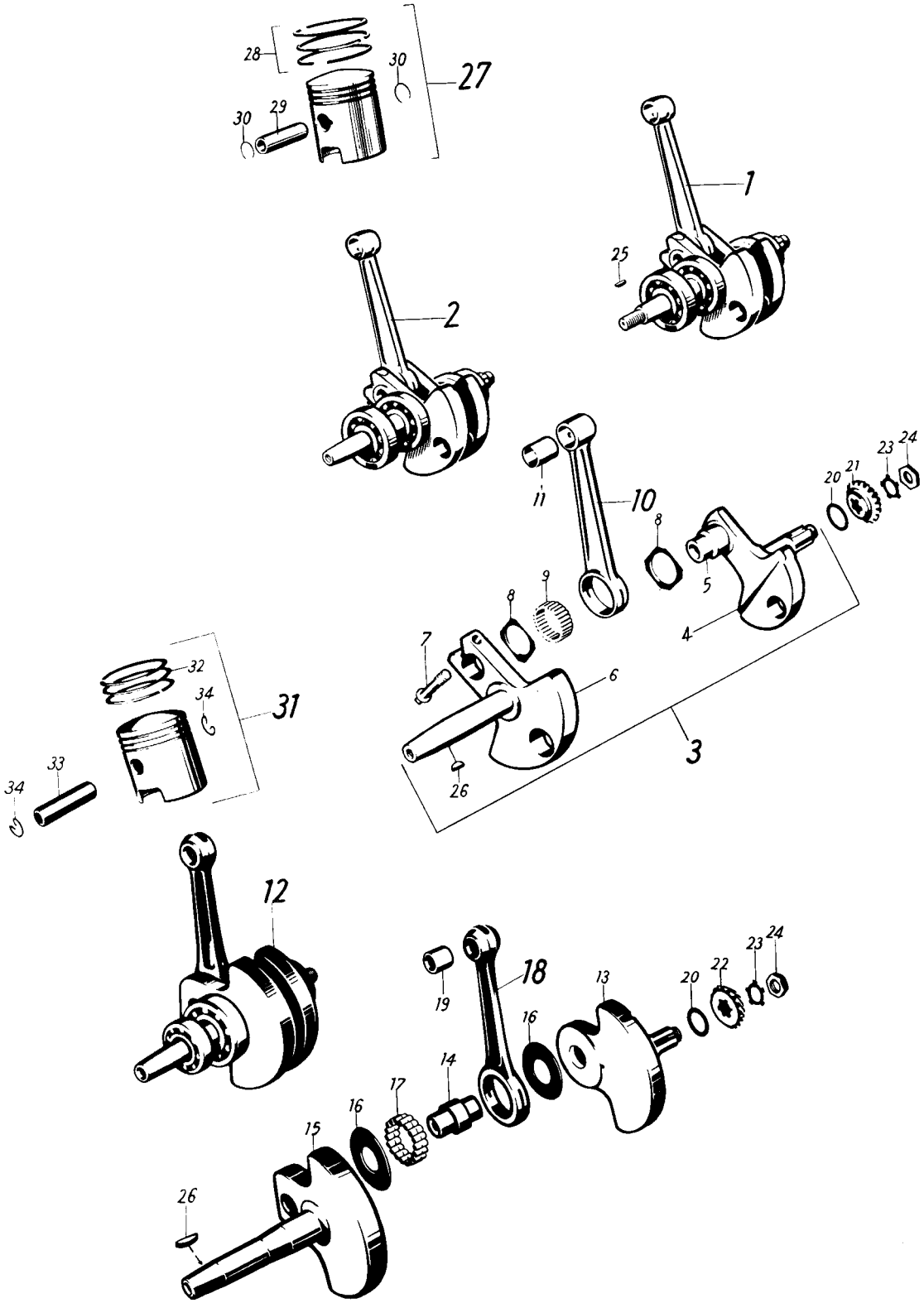
28
30
27
30
29
1
25
2
11
10
8
20
21
23
24
5
4
9
8
7
6
3
26
32
34
31
33
34
12
18
19
13
20
22
23
24
16
14
17
16
15
26

Bild-Nr.	Bestell-Nr.	Benennung	Anzahl	Bemerkungen
—	11 04 00 500	**Kurbeltrieb** mit aufgepaßten Lagern	1	bis Fahrzeug 1 907 983 / 908 000
—	—	Ring-Rillenlager (17 x 40 x 12) 6203 DIN 625	4	s. Gruppe 1/1
—	11 04 00 503	**Kurbelwelle,** vollst.	1	wird nicht geliefert Kurbeltrieb einschicken
—	11 04 00 502	Kurbelwelle (Getriebe-Seite)	1	
—	11 04 00 823	Kurbelzapfen (2 M 304)	1	
1	11 04 00 516	**Kurbeltrieb** mit aufgepaßten Lagern	1	von Fahrzeug 1 907 984 / 908 001 bis Fahrzeug 1 942 860 / 942 950
—	—	Ring-Rillenlager (17 x 40 x 12) 6203 DIN 625	3	s. Gruppe 1/1
—	—	Ring-Rillenlager (17 x 47 x 14) 6303 DIN 625	1	
—	11 04 00 514	**Kurbelwelle,** vollst.	1	
—	11 04 00 515	Kurbelwelle (Getriebe-Seite)	1	wird nicht geliefert Kurbeltrieb einschicken
—	11 04 00 024	Kurbelzapfen	1	
—	11 04 00 004	Kurbelwelle (Lichtmaschinen-Seite)	1	bis Fahrzeug 1 942 860 / 942 950
2	11 04 00 518	**Kurbeltrieb** mit aufgepaßten Lagern	1	von Fahrzeug 1 942 861 / 942 951 bis Fahrzeug 1 975 413 / 3 165 050
—	—	Ring-Rillenlager (17 x 40 x 12) 6203 DIN 625	3	s. Gruppe 1/1
—	—	Ring-Rillenlager (17 x 47 x 14) 6303 DIN 625	1	
3	11 04 00 517	**Kurbelwelle,** vollst.	1	
4	11 04 00 515	Kurbelwelle (Getriebeseite)	1	wird nicht geliefert Kurbeltrieb einschicken
5	11 04 00 823	Kurbelzapfen (2 M 304)	1	
6	11 04 00 025	Kurbelwelle (Anlasserseite)	1	
7	11 04 00 825	Spannschraube für Kurbelzapfen (2 M 305)	1	bis Fahrzeug 1 975 413 / 3 165 050
8	11 04 00 832	Anlaufscheibe für Lagernadel (2 M 306)	2	wird nicht geliefert
9	11 04 00 600	Lagernadel (3 x 11,8 DIN 617)	27	
10	11 04 00 501	**Pleuel**	1	
11	11 04 00 001	Buchse	1	
12	11 04 01 518	**Kurbeltrieb** mit aufgepaßten Lagern	1	ab Fahrzeug 1 975 414 / 3 165 051
—	—	Ring-Rillenlager (17 x 40 x 12) 6203 DIN 625	2	s. Gruppe 1/1
—	—	Ring-Schräglager (17 x 47 x 14) QBJ 17 DIN 628	1	
—	—	Ring-Rillenlager (20 x 52 x 15) 6304 DIN 625	1	
13	11 04 01 017	Kurbelwelle (Getriebe-Seite)	1	wird nicht geliefert Kurbeltrieb einschicken
14	11 04 01 024	Kurbelzapfen	1	
15	11 04 01 025	Kurbelwelle (Anlasserseite)	1	
16	091 903 010	Anlaufscheibe	2	
17	011 106 236	Lagerrolle 5 x 5 DIN 5402	36	
18	11 04 01 501	**Pleuel**	1	
19	091 903 043	Buchse	1	

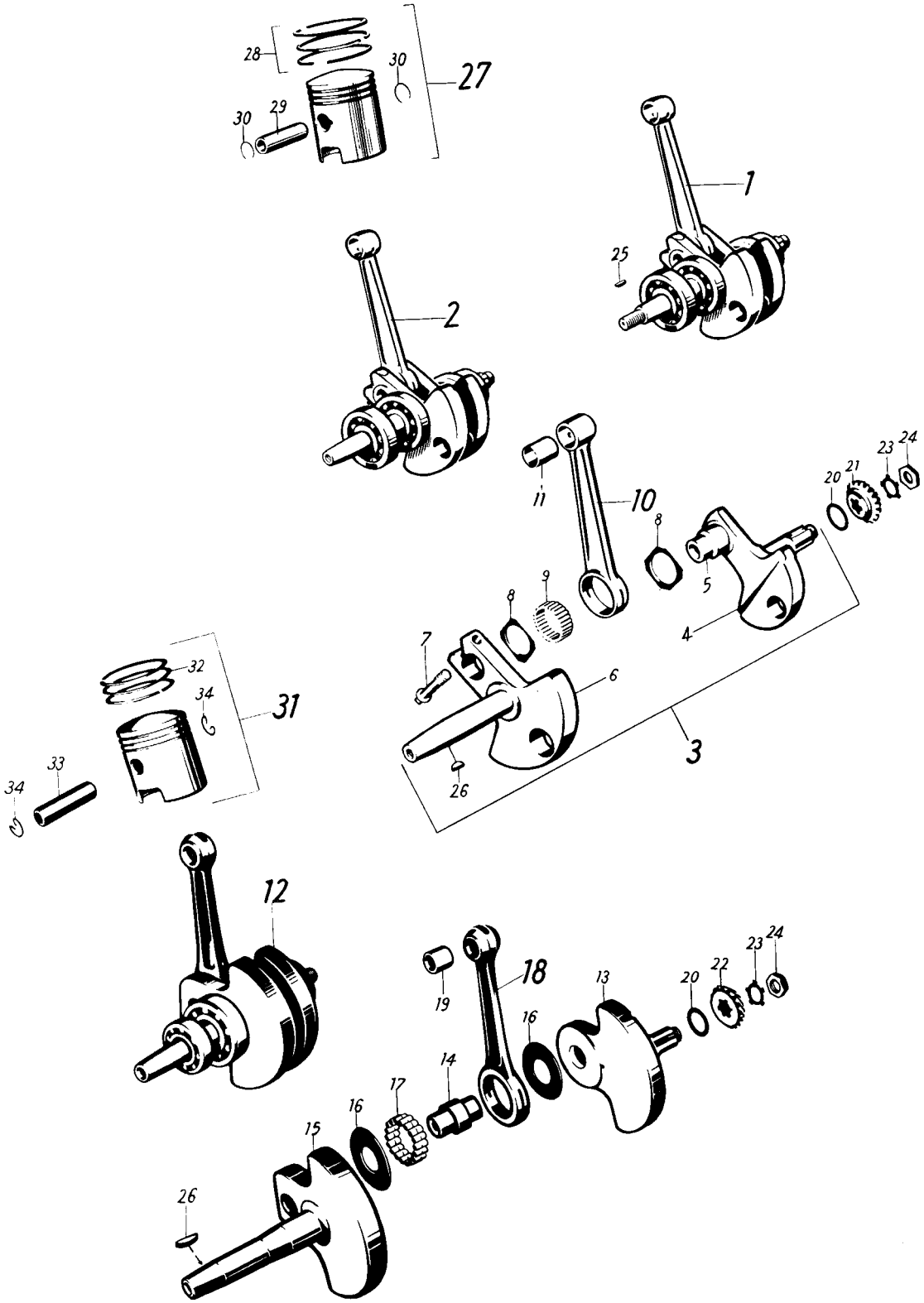
28
30
27
30
29
1
25
2
11
10
8
20
21
23
24
5
4
9
8
7
6
3
26
32
34
31
33
34
12
18
19
13
20
22
23
24
16
14
17
16
15
26

Bild-Nr.	Bestell-Nr.	Benennung	Anzahl	Bemerkungen
20	11 04 00 889	Anlaufscheibe für Kegelritzel (16,2 x 24 x 0,2; 0,3; 0,4; 0,5) . . . . . (2 M 318)	1	nach Bedarf
—	—	Kegelritzel auf Kurbeltrieb	—	wird nur satzweise geliefert s. Gruppe 2/7; bis Fahrzeug 1 907 983 / 908 000
21	—	Kegelritzel auf Kurbeltrieb	—	wird nur satzweise geliefert s. Gruppe 2/7; von Fahrzeug 1 907 984 / 908 001 bis Fahrzeug 1 942 860 942 950
22	—	Kegelritzel auf Kurbeltrieb	—	wird nur satzweise geliefert s. Gruppe 2/7; ab Fahrzeug 1 942 861 / 942 951
23	11 04 00 750	Sicherungsscheibe . . . . . (2 M 340)	1	
24	11 04 00 828	Befestigungsmutter . . . . . (2 M 339)	1	
25	3x5 DIN 6888	Scheibenfeder	1	bis Fahrzeug 1 942 860 / 942 950
26	4x5 DIN 6888	Scheibenfeder	1	ab Fahrzeug 1 942 861 / 942 951
—	11 02 00 500	**Kolben** mit Zylinder	1	bis Fahrzeug 1 975 413 / 3 165 050
27	11 04 00 509	Kolben 52 ∅	1	wird nicht geliefert; bis Fahrzeug 1 975 413 / 3 165 050
28	11 04 00 007	Verdichtungsring 52 ∅	3	bis Fahrzeug 1 975 413 / 3 165 050
29	11 04 00 008	Kolbenbolzen	1	bis Fahrzeug 1 975 413 / 3 165 050
30	011 095 761	Sicherungsring	2	bis Fahrzeug 1 975 413 / 3 165 050
—	11 04 00 006	Sicherungsstift	3	bis Fahrzeug 1 975 413 / 3 165 050
—	11 04 00 510	**Kolben** 52,25 ∅	1	bis Fahrzeug 1 975 413 / 3 165 050
—	11 04 00 013	Verdichtungsring 52,25 ∅	3	bis Fahrzeug 1 975 413 / 3 165 050
—	11 04 00 008	Kolbenbolzen	1	bis Fahrzeug 1 975 413 / 3 165 050
—	011 095 761	Sicherungsring	2	bis Fahrzeug 1 975 413 / 3 165 050
—	11 04 00 006	Sicherungsstift	3	bis Fahrzeug 1 975 413 / 3 165 050
—	11 04 00 511	**Kolben** 52,5 ∅	1	bis Fahrzeug 1 975 413 / 3 165 050
—	11 04 00 014	Verdichtungsring 52,5 ∅	3	bis Fahrzeug 1 975 413 / 3 165 050
—	11 04 00 008	Kolbenbolzen	1	bis Fahrzeug 1 975 413 / 3 165 050
—	011 095 761	Sicherungsring	2	bis Fahrzeug 1 975 413 / 3 165 050
—	11 04 00 006	Sicherungsstift	3	bis Fahrzeug 1 975 413 / 3 165 050
—	11 04 00 512	**Kolben** 52,75 ∅	1	bis Fahrzeug 1 975 413 / 3 165 050
—	11 04 00 015	Verdichtungsring 52,75 ∅	3	bis Fahrzeug 1 975 413 / 3 165 050
—	11 04 00 008	Kolbenbolzen	1	bis Fahrzeug 1 975 413 / 3 165 050
—	011 095 761	Sicherungsring	2	bis Fahrzeug 1 975 413 / 3 165 050
—	11 04 00 006	Sicherungsstift	3	bis Fahrzeug 1 975 413 / 3 165 050
—	11 04 00 513	**Kolben** 53 ∅	1	bis Fahrzeug 1 975 413 / 3 165 050
—	11 04 00 016	Verdichtungsring 53 ∅	3	bis Fahrzeug 1 975 413 / 3 165 050
—	11 04 00 008	Kolbenbolzen	1	bis Fahrzeug 1 975 413 / 3 165 050
—	011 095 761	Sicherungsring	2	bis Fahrzeug 1 975 413 / 3 165 050
—	11 04 00 006	Sicherungsstift	3	bis Fahrzeug 1 975 413 / 3 165 050

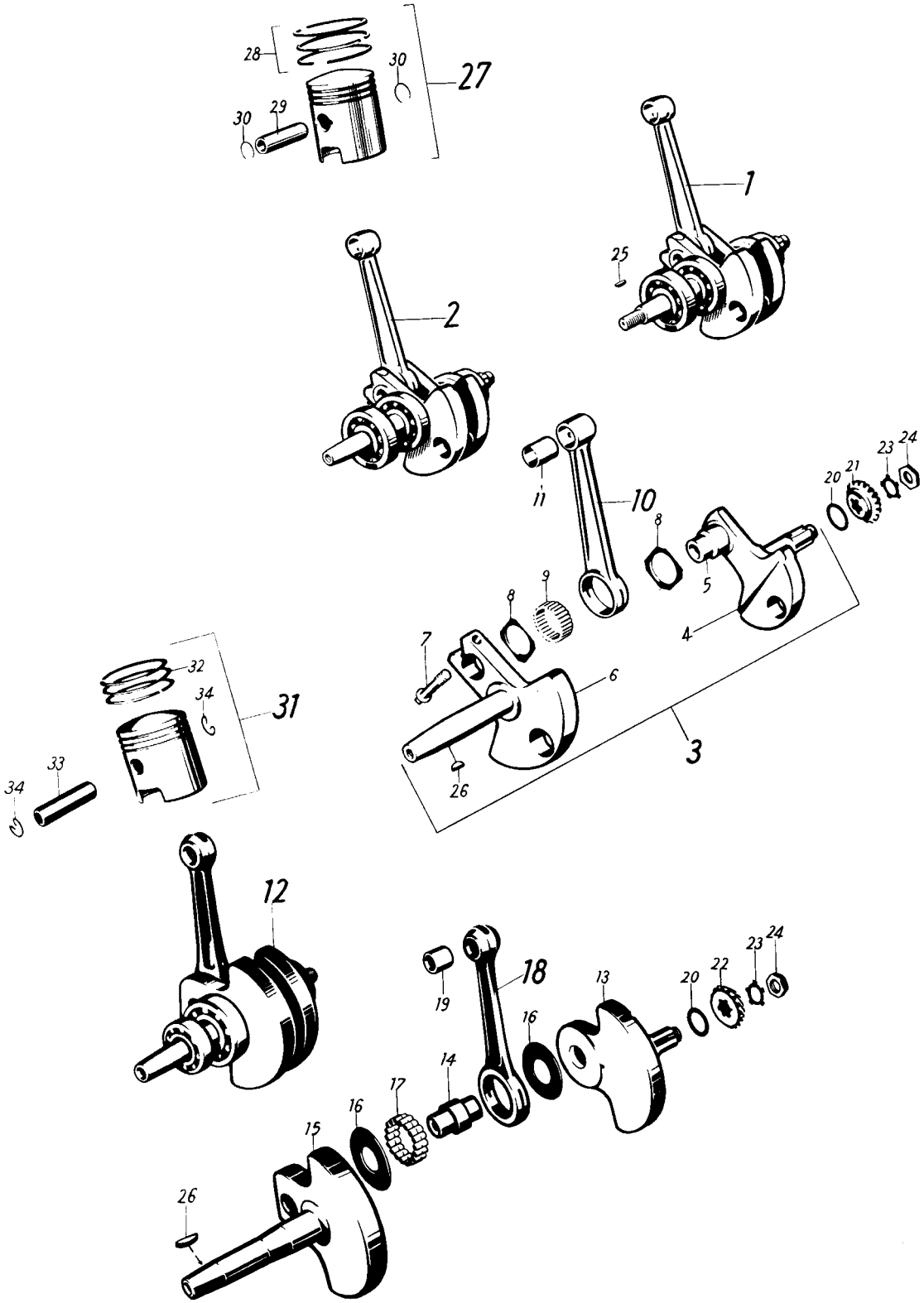
28
30
27
30
29
1
25
2
11
10
8
20
21
23
24
5
4
9
8
7
6
3
26
32
34
31
33
34
12
18
19
13
20
22
23
24
16
14
17
16
15
26

Bild-Nr.	Bestell-Nr.	Benennung	Anzahl	Bemerkungen
		1		
—	11 02 01 500	**Kolben** mit Zylinder	1	
31	11 04 01 509	Kolben 57 ∅	1	wird nicht geliefert
32	11 04 01 007	Verdichtungsring 57 ∅	3	
33	11 04 01 008	Kolbenbolzen	1	
34	071 704 601	Sicherungsring (15 DIN 73123)	2	
—	11 04 00 006	Sicherungsstift	3	
—	11 04 01 510	**Kolben** 57,25 ∅	1	
—	11 04 01 013	Verdichtungsring 57,25 ∅	3	
—	11 04 01 008	Kolbenbolzen	1	
—	071 704 601	Sicherungsring (15 DIN 73123)	2	
—	11 04 00 006	Sicherungsstift	3	
—	11 04 01 511	**Kolben** 57,5 ∅	1	
—	11 04 01 014	Verdichtungsring 57,5 ∅	3	ab Fahrzeug 1 975 414 / 3 165 051
—	11 04 01 008	Kolbenbolzen	1	
—	071 704 601	Sicherungsring (15 DIN 73123)	2	
—	11 04 00 006	Sicherungsstift	3	
—	11 04 01 512	**Kolben** 57,75 ∅	1	
—	11 04 01 015	Verdichtungsring 57,75 ∅	3	
—	11 04 01 008	Kolbenbolzen	1	
—	071 704 601	Sicherungsring (15 DIN 73123)	2	
—	11 04 00 006	Sicherungsstift	3	
—	11 04 01 513	**Kolben** 58 ∅	1	
—	11 04 01 016	Verdichtungsring 58 ∅	3	
—	11 04 01 008	Kolbenbolzen	1	
—	071 704 601	Sicherungsring (15 DIN 73123)	2	
—	11 04 00 006	Sicherungsstift	3	

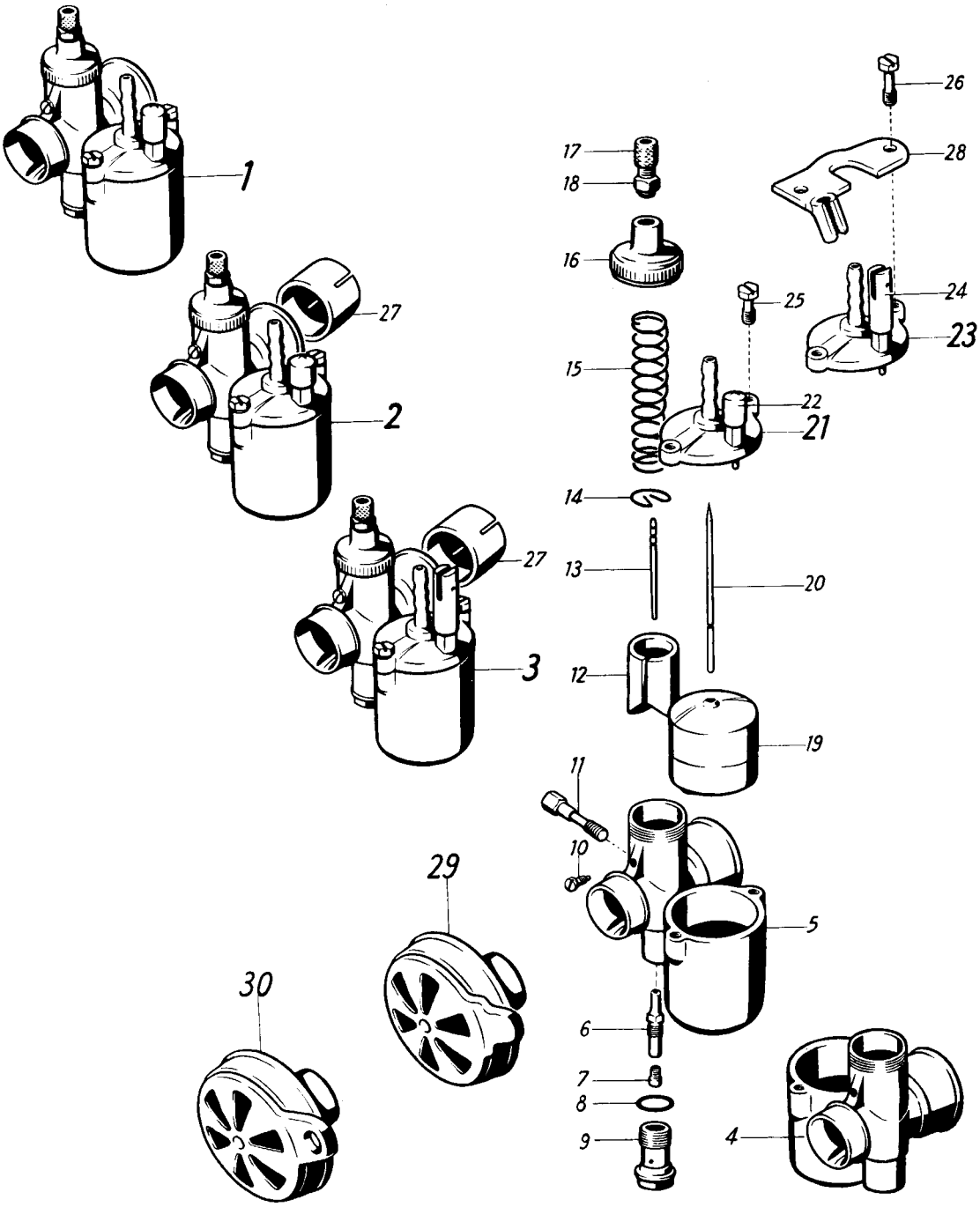
1
2
3
27
27
26
28
17
18
16
24
23
25
15
22
21
14
13
20
12
19
11
10
5
29
30
6
7
8
9
4

Bild-Nr.	Bestell-Nr.	Benennung	Anzahl	Bemerkungen
		1 2 3 4		
1	11 16 00 004	**Vergaser** (ohne Isolierbuchse) . . . . . (1/16/38)	1	bis Fahrzeug 1 926 169 / 926 284
2	11 16 01 004	**Vergaser** . . . . . (1/16/50)	1	von Fahrzeug 1 926 170 / 926 285 bis Fahrzeug 1 942 860 / 942 950
3	11 16 02 004	**Vergaser** . . . . . (1/16/51)	1	von Fahrzeug 1 942 861 / 942 951 bis Fahrzeug 1 975 413 / 3 165 050
4	11 16 00 900	Vergasergehäuse (Schwimmergehäuse links)	1	bis Fahrzeug 1 909 176 / 909 221
—	11 16 01 900	Vergasergehäuse	1	von Fahrzeug 1 909 177 / 909 222 bis Fahrzeug 1 942 860 / 942 950
5	11 16 02 900	Vergasergehäuse	1	von Fahrzeug 1 942 861 / 942 951 bis Fahrzeug 1 975 413 / 3 165 050
—	11 16 00 901	Nadeldüse	1	bis Fahrzeug 1 942 860 / 942 950
6	011 109 389	Nadeldüse	1	von Fahrzeug 1 942 861 / 942 951 bis Fahrzeug 1 975 413 / 3 165 050
7	011 105 713	Düse	1	Düsengröße angeben (normal 85)
8	011 105 725	Dichtring	1	
9	011 105 720	Düsenstock	1	
10	011 105 722	Zapfenschraube	1	
11	11 16 00 903	Klemmschraube	1	
12	011 109 390	Gasschieber	1	
13	011 109 391	Düsennadel	1	bis Fahrzeug 1 975 413 / 3 165 050
14	021 106 251	Klemmbügel	1	
15	021 106 253	Schieberfeder	1	
16	021 106 249	Deckelverschraubung	1	
17	021 106 248	Stellschraube	1	
18	021 106 451	Gegenmutter	1	
19	021 106 264	Schwimmer	1	
20	11 16 00 904	Schwimmernadel	1	
21	011 110 357	**Schwimmergehäusedeckel**	1	
22	011 110 356	Tupfer	1	bis Fahrzeug 1 942 860 / 942 950
—	071 716 908	Tupferfeder	1	
—	1x8 DIN 94	Splint	1	
23	11 16 00 907	**Schwimmergehäusedeckel**	1	
24	11 16 00 905	Tupfer mit Gabelstück	1	von Fahrzeug 1 942 861 / 942 951 bis Fahrzeug 1 975 413 / 3 165 050
—	071 716 908	Tupferfeder	1	
—	1x8 DIN 94	Splint	1	
25	021 106 450	Befestigungsschraube (12 mm lang)	1	bis Fahrzeug 1 942 860 / 942 951
26	11 16 00 906	Befestigungsschraube (15 mm lang)	1	von Fahrzeug 1 942 861 / 942 952 bis Fahrzeug 1 975 413 / 3 165 050
27	11 16 00 005	Isolierbuchse	1	von Fahrzeug 1 926 170 / 926 285 bis Fahrzeug 1 975 413 / 3 165 050
28	11 16 00 501	Halter für Tupferbetätigung	1	von Fahrzeug 1 942 861 / 942 951 bis Fahrzeug 1 985 337 / 3 174 987
29	021 106 200	**Luftfilter**	1	bis Fahrzeug 1 942 860 / 942 950
30	11 16 00 012	**Luftfilter**	1	von Fahrzeug 1 942 861 / 942 951 bis Fahrzeug 1 975 413 / 3 165 050

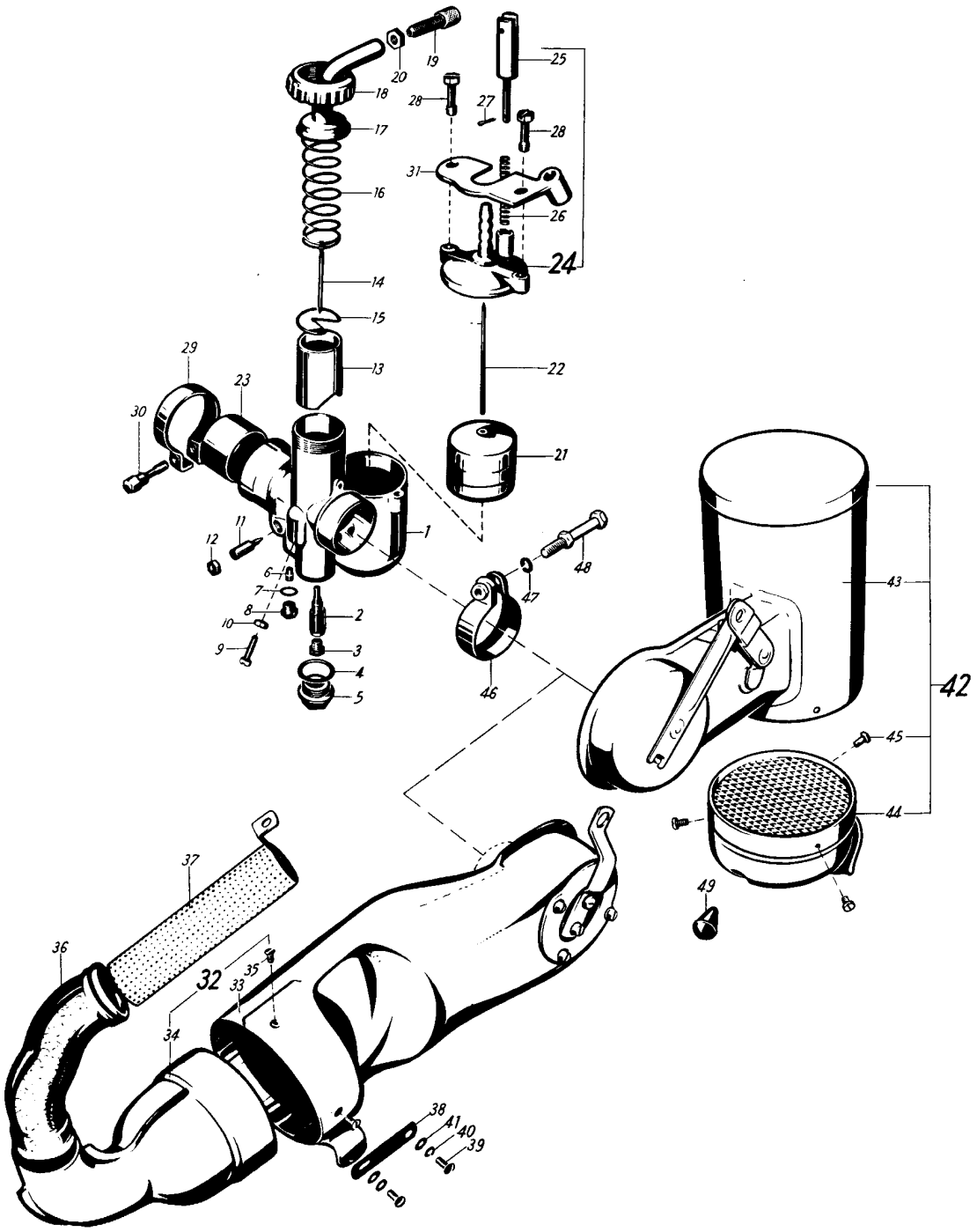
19
20
18
17
16
14
15
13
29
23
30
11
12
6
7
8
10
9
2
3
4
5
1
28
27
28
31
26
24
25
22
21
48
47
46
43
42
45
44
49
37
36
32
35
33
34
38
41
40
39

Bild-Nr.	Bestell-Nr.	Benennung	Anzahl	Bemerkungen
		1 2 3		
—	11 16 03 004	**Vergaser** (mit Hauptdüse 120) . . . . . (1/20/22)	1	von Fahrzeug 1 975 414 / 3 165 051 bis Fahrzeug 1 985 337 / 3 174 986
—	11 16 04 004	**Vergaser** (mit Hauptdüse 95) . . . . . (1/20/32)	1	ab Fahrzeug 1 985 338 / 3 174 987
1	11 16 03 900	Vergasergehäuse	1	
2	11 16 00 908	Nadeldüse	1	
—	11 16 00 909	Hauptdüse	1	Düsengröße angeben (normal 120)
3	11 16 00 909	Hauptdüse	1	Düsengröße angeben (normal 95)
4	071 716 927	Dichtring	1	
5	11 16 00 914	Abschlußschraube	1	
6	011 105 713	Leerlaufkraftstoffdüse	1	Düsengröße angeben (normal 35)
7	031 110 062	Dichtring	1	
8	11 16 00 918	Verschlußschraube	1	
9	11 16 00 917	**Gasschieberanschlagschraube**	1	
10	041 409 901	Mutter für Gasschieberanschlagschraube	1	
11	021 106 267	Luftregulierschraube	1	
12	021 106 452	Mutter	1	
13	11 16 00 911	Gasschieber	1	
14	11 16 00 910	Düsennadel	1	ab Fahrzeug 1 975 414 / 3 165 051
15	11 16 00 912	Klemmfeder	1	
16	11 16 00 913	Schieberfeder	1	
17	11 16 00 915	Deckelplatte	1	
18	11 16 00 916	Deckelverschraubung	1	
19	021 106 248	Stellschraube	1	
20	021 106 451	Mutter	1	
21	021 106 264	Schwimmer	1	
22	021 106 263	Schwimmernadel	1	
23	11 16 01 005	Isolierbuchse	1	
24	011 110 357	**Schwimmergehäusedeckel**	1	
25	11 16 00 905	Tupfer mit Gabelstück	1	
26	071 716 908	Tupferfeder	1	
27	1x8 DIN 94	Splint	1	
28	11 16 00 906	Befestigungsschraube	2	
29	031 110 060	Klemmring	1	
30	11 16 00 903	Klemmschraube	1	
—	11 16 00 501	Halter für Tupferbetätigung	1	bis Fahrzeug 1 985 337 / 3 174 986
31	11 16 01 501	Halter für Tupferbetätigung	1	ab Fahrzeug 1 985 338 / 3 174 987
32	11 16 00 920	**Ansauggeräuschdämpfer** mit Rohrschelle	1	
33	11 16 00 921	Hauptteil mit Startklappe	1	
34	11 16 00 919	Abdeckkappe mit Luftfilter	1	
35	3,5x6,5 DIN 7971	Blechschraube	2	
36	081 816 021	Verbindungsschlauch	1	von Fahrzeug 1 975 414 / 3 165 051 bis Fahrzeug 1 985 337 / 3 174 986
37	11 16 00 025	Ansaugrohr	1	
38	11 16 00 022	Lasche	1	
39	M 5x10 DIN 86	Halbrundschraube	2	
40	B 5 DIN 127	Federring	2	
41	5,3 DIN 125	Scheibe	2	
42	11 16 01 503	**Ansauggeräuschdämpfer** mit Rohrschelle	1	
43	11 16 01 921	Hauptteil mit Startklappe	1	
44	11 16 01 919	Abdeckkappe mit Luftfilter	1	
45	3,5x6,5 DIN 7971	Blechschraube	3	ab Fahrzeug 1 985 338 / 3 174 987
46	11 16 00 922	Rohrschelle	1	
47	A 5 DIN 127	Federring	1	
48	11 16 00 923	Bundschraube	1	
49	11 16 00 024	Gummi-Anschlag	1	

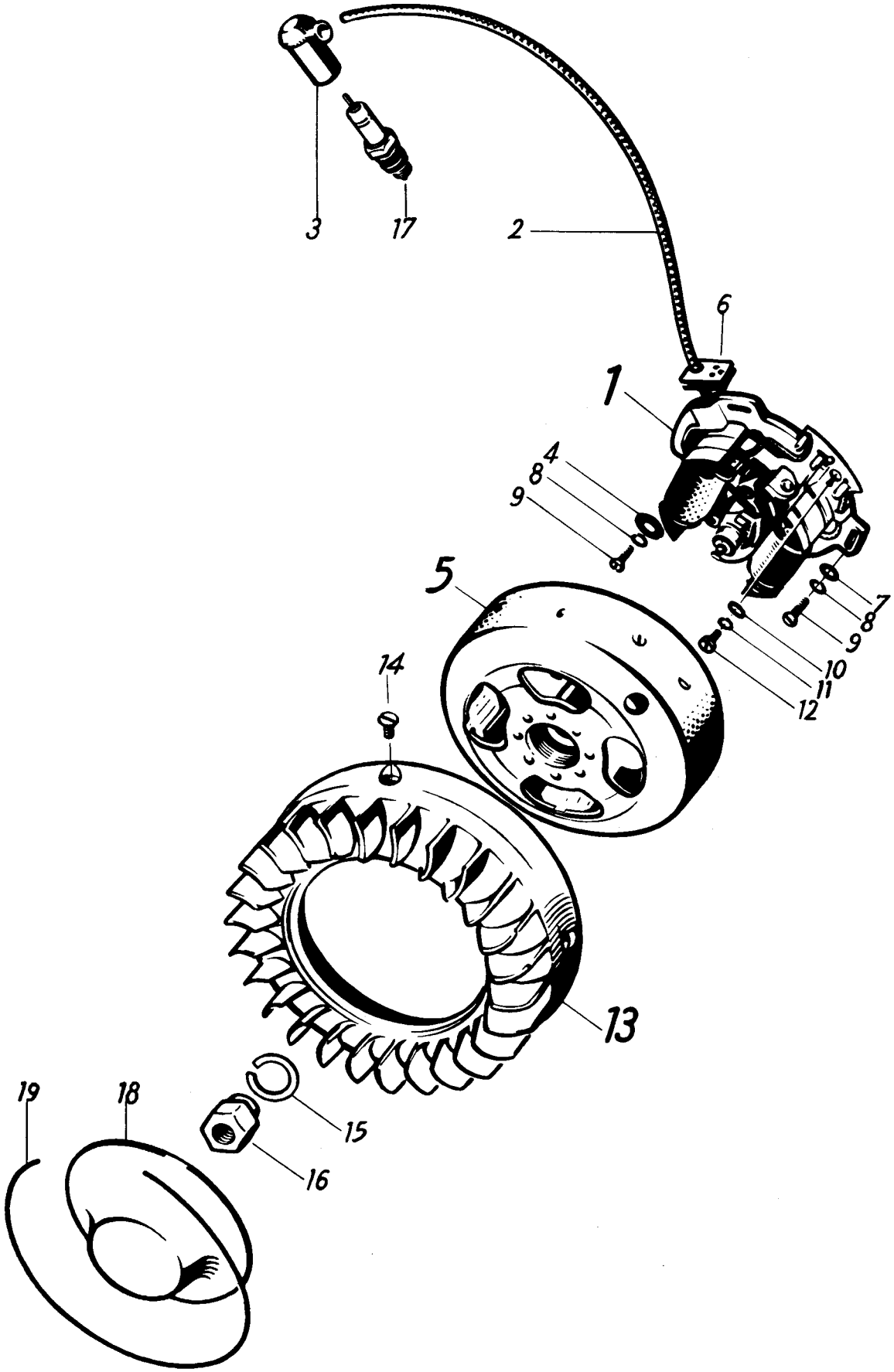
3
17
2
6
1
4
8
9
5
7
8
9
10
11
12
14
13
19
18
15
16

Bild-Nr.	Bestell-Nr.	Benennung	Anzahl	Bemerkungen
		1 2 3		
—	11 17 00 515	**Schwungradlichtmagnetzünder** vollst.	1	bis Fahrzeug 1 942 860 / 942 950
1	11 17 00 504	**Grundplatte**	1	
—	11 17 10 913	**Zündspule** ohne Zündkabel	1	
2	11 17 00 900	Zündkabel (L=420 mm)	1	
3	11 17 00 006	Zündleitungsstecker	1	
—	5 DIN 127	Federring	2	
—	M 5x28 DIN 84	Zylinderschraube	2	
—	11 17 11 914	Lichtspule	1	
—	5 DIN 127	Federring	2	
—	M 5x34 DIN 84	Zylinderschraube	2	
—	11 17 11 921	**Anschlußplatte**	1	
—	11 17 10 992	Kabelklemmschraube	3	
—	041 410 522	Kontaktwinkel mit Kontakt	1	
—	041 410 128	Exzenterbolzen für Kontaktwinkel	1	
—	041 410 125	Unterbrecherhebel	1	
—	041 410 127	Lagerbolzen für Unterbrecherhebel	1	
—	11 17 10 993	Benzing-Sicherung 3,2 DIN 6799	1	
—	4 DIN 127	Federring	1	
—	11 17 10 994	Scheibe	1	
—	AM 4x10 DIN 84	Zylinderschraube für Kontaktwinkel	1	
—	AM 3x9 DIN 931	Sechskantschraube für Unterbrecher	1	
—	3 DIN 127	Federring	1	
—	11 17 10 996	Isolierscheibe für Unterbrecher	2	
—	11 17 10 923	Isolierbuchse für Unterbrecherfeder	1	
—	11 17 10 997	Scheibe	1	
—	11 17 10 998	Scheibe	1	
—	M 3 DIN 934	Sechskantmutter	1	
—	11 17 10 916	Kondensator	1	
—	3 DIN 127	Federring	1	
—	AM 3x6 DIN 84	Zylinderschraube für Kondensator	1	
—	11 17 10 918	Schmierfilz	1	
—	4 DIN 127	Federring	1	
—	AM 4x8 DIN 84	Zylinderschraube	1	
4	11 17 10 999	Scheibe	1	
5	11 17 00 505	**Polrad**	1	
—	11 17 10 901	Abdeckblech	1	
6	11 17 00 023	Kabeleinführung	1	
7	5,3 DIN 125	Scheibe	3	
8	5 DIN 127	Federring	3	
9	M 5x16 DIN 84	Zylinderschraube für Grundplatte	3	
10	11 17 10 995	Scheibe	1	
11	4 DIN 127	Federring	1	
12	AM 4x8 DIN 84	Zylinderschraube für Anschlußplatte	1	
13	11 17 01 002	**Windflügel**	1	
14	AM 5x8 DIN 87	Senkschraube	4	
15	B 14 DIN 127	Federring	1	
16	11 17 00 730	Sechskantmutter	1	
17	11 17 00 029	Zündkerze 14—225 DIN 72502	1	
18	11 19 00 002	Deckel für Lüfter	1	
19	11 19 00 750	Ring für Deckel (13 M 508)	1	

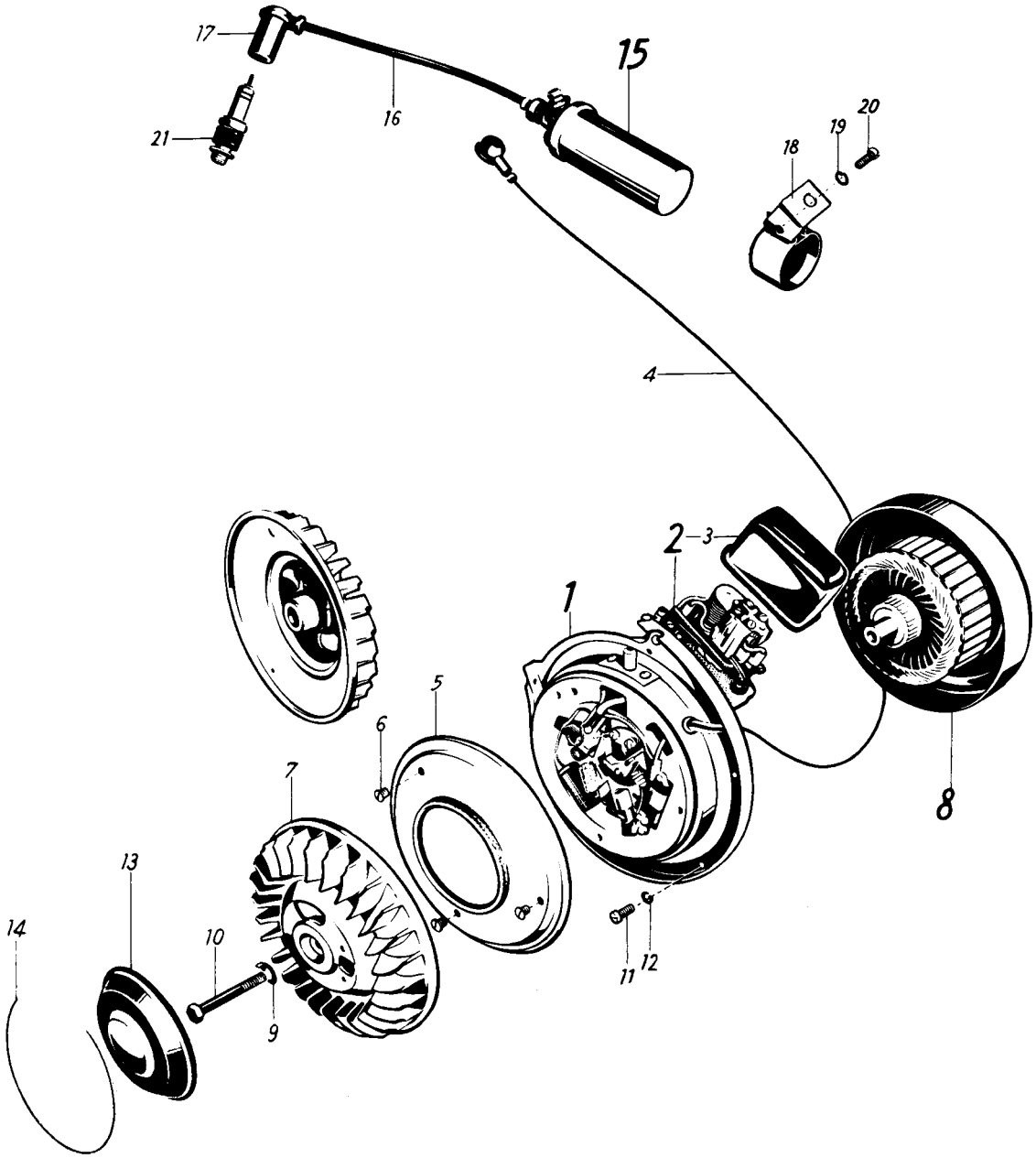
17
15
16
21
20
19
18
4
2
3
1
5
6
7
8
13
14
10
9
11
12

Bild-Nr.	Bestell-Nr.		Benennung	Anzahl	Bemerkungen
		1 2			
—	11 17 00 523		**Schwung-Licht-Anlasser** (Bosch) (AZ/F 1 R 0,15/12+60/12/1500 L 1)	1	
1	11 17 00 903		**Gehäuse** mit Feldspulensatz, Regler und Unterbrecher	1	
—	11 17 00 906		Feldspulensatz	1	
—	11 17 00 916		Kondensator	1	
—	11 17 00 915		Befestigungsschelle	1	
—	B 4 DIN 127	°	Federring	2	
—	AM 4x6 DIN 84	°	Zylinderschraube	2	
—	11 17 00 907		Widerstand	1	
—	B 3 DIN 127	°	Federring	1	
—	AM 3x6 DIN 84	°	Zylinderschraube	1	
—	B 4 DIN 137	°	Federscheibe	1	
—	AM 4x5 DIN 84	°	Zylinderschraube	1	
—	11 17 00 911		Kohlebürsten + und —	je 1	
—	11 17 00 940		Druckfeder für Kohlebürsten + und —	je 1	
—	B 4 DIN 127	°	Federring	2	
—	AM 4x7 DIN 84	°	Zylinderschraube für Kohlekabel +	1	
—	AM 4x5 DIN 84	°	Zylinderschraube für Kohlekabel —	1	
—	11 17 00 920		Kontaktwinkel mit Kontakt	1	
—	4,3 DIN 433		Scheibe	1	
—	B 4 DIN 127	°	Federring	1	ab Fahrzeug 1 942 861 / 942 951
—	AM 4x7 DIN 84	°	Zylinderschraube für Kontaktwinkel	1	
—	11 17 00 919		Unterbrecherhebel mit Kontakt	1	
—	11 17 10 993	°	Benzing-Sicherung (3,2 DIN 6799)	1	
—	3x10 DIN 933		Sechskantschraube für Unterbrecherzugfeder	1	
—	3,7 DIN 125		Scheibe	1	
—	11 17 00 996		Isolierscheibe, groß	2	
—	11 17 00 923		Isolierscheibe, klein	1	
—	B 3 DIN 127	°	Federring	1	
—	M 3 DIN 934	°	Sechskantmutter	1	
—	11 17 00 937		Schmierfilzplatte	1	
2	11 17 00 910		**Reglerkasten,** vollst.	1	
—	B 4 DIN 137	°	Federscheibe	3	
—	AM 4x6 DIN 84	°	Zylinderschraube für Reglerbefestigung	3	
—	B 4 DIN 127	°	Federring	3	
—	AM 4x6 DIN 84		Zylinderschraube für Kabelanschluß	1	
3	11 17 00 909		Reglerkappe	1	
—	B 4 DIN 127	°	Federring	2	
—	11 17 00 600	°	Zylinderschraube für Kabelanschluß am Regler (AM 4x6 DIN 84 — Messing)	2	
—	11 17 00 925		Kabelklemmschraube für Anlasserkabel	1	

° Gleiche Teile wie für Schwung-Licht-Anlasser 11 17 01 515

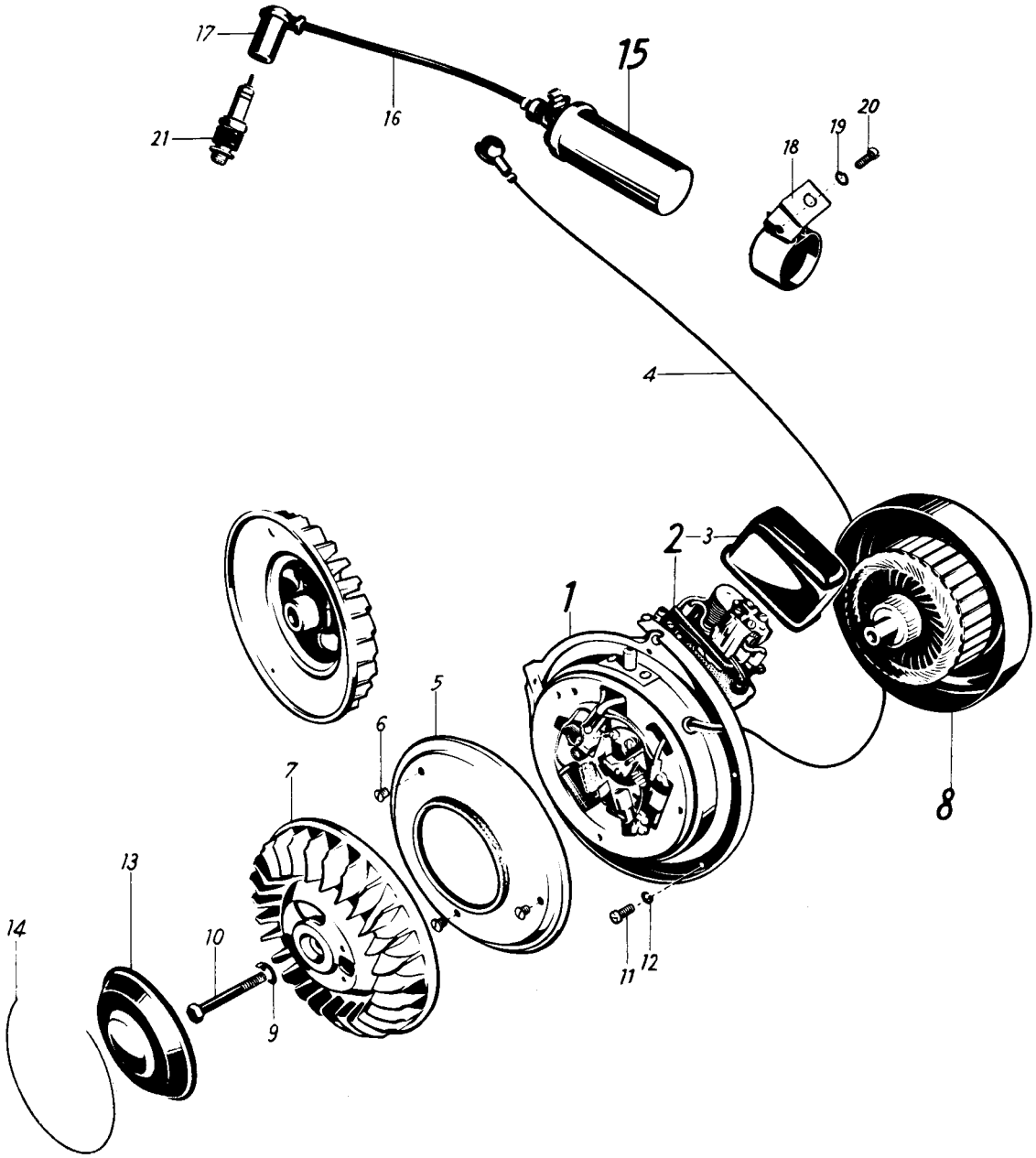
17
15
16
21
20
19
18
4
2
3
1
5
6
7
8
13
14
10
9
11
12

Bild-Nr.	Bestell-Nr.		Benennung	Anzahl	Bemerkungen
		1 2 3			
—	021 102 766	°	Gummitülle für Kabeldurchführung	1	
—	11 17 10 908	°	Verbindungskabel + Kohle zur Klemme 61, L=250 mm	1	
—	11 17 10 905	°	Verbindungskabel: Unterbrecher—Kondensator L=210 mm	1	
4	11 17 10 922	°	Verbindungskabel: Unterbrecher—Zündspule L=460 mm	1	
—	11 17 10 939	°	Kabelschuh	1	
—	021 058 005	°	Gummikappe	1	
—	11 17 10 935	°	Gummiring zum Schutzdeckel	1	
5	11 17 00 933		Schutzdeckel	1	
6	AM 4x5 DIN 91	°	Linsensenkschraube	3	
7	11 17 00 904		**Lüfterrad** mit Nockenbuchse und Selbstversteller	1	
—	11 17 00 926		Fliehgewicht	1	
—	11 17 10 927	°	Scheibe	nach Bedarf	ab Fahrzeug 1 942 861 / 942 951
—	11 17 10 993	°	Benzing-Sicherung (3,2 DIN 6799)	1	
—	11 17 00 928		Rückzugfeder für Fliehgewicht	1	
—	11 17 00 929		Nockenbuchse	1	
—	11 17 00 930		Seeger-Halbmondring	1	
8	11 17 00 902		**Schwungscheibenanker,** vollst.	1	
—	3x3,7 DIN 6888	°	Scheibenfeder	1	
9	11 17 10 941	°	Nasenscheibe	1	
10	M 8x65 DIN 931	°	Sechskantschraube für Ankerbefestigung	1	
11	AM 5x15 DIN 84	°	Zylinderschraube	5	
12	B 5 DIN 127	°	Federring	5	
13	11 17 00 931	°	Abschlußdeckel	1	
14	11 17 00 932		Sprengring	1	
15	11 17 00 518	°	**Zündspule,** vollst. 12 Volt	1	von Fahrzeug 1 942 861 / 942 951 bis Fahrzeug 1 975 413 / 3 165 050
—	11 17 00 601	°	Zündspule	1	
16	11 17 01 900	°	Zündkabel L=240 mm	1	
—	11 17 01 518	°	**Zündspule,** vollst. 12 Volt	1	ab Fahrzeug 1 975 414 / 3 165 051
—	11 17 00 601	°	Zündspule	1	
—	011 110 878	°	Zündkabel L=320 mm	1	
17	011 109 070	°	Zündleitungsstecker	1	
—	011 098 162		Überwurfmutter für Zündspule	1	
—	011 098 163		Hülle für Zündspule	1	
—	011 098 164		Gummiring für Zündspule	1	
18	11 17 00 034	°	Befestigungslasche für Zündspule	1	von Fahrzeug 1 942 861 / 942 951 bis Fahrzeug 1 975 413 / 3 165 050
—	11 17 01 034	°	Befestigungslasche für Zündspule	1	ab Fahrzeug 1 975 414 / 3 165 051
19	B 6 DIN 127	°	Federring	1	ab Fahrzeug 1 942 861 / 942 951
20	AM 6x15 DIN 84	°	Zylinderschraube	1	
—	11 17 00 029	°	Zündkerze mit Dichtring 14/225 DIN 72 502	1	von Fahrzeug 1 942 861 / 942 951 bis Fahrzeug 1 975 413 / 3 165 050
21	011 910 013	°	Zündkerze mit Dichtring 14/240 DIN 72502	1	ab Fahrzeug 1 975 414 / 3 165 051

° Gleiche Teile wie für Schwung-Licht-Anlasser 11 17 01 515

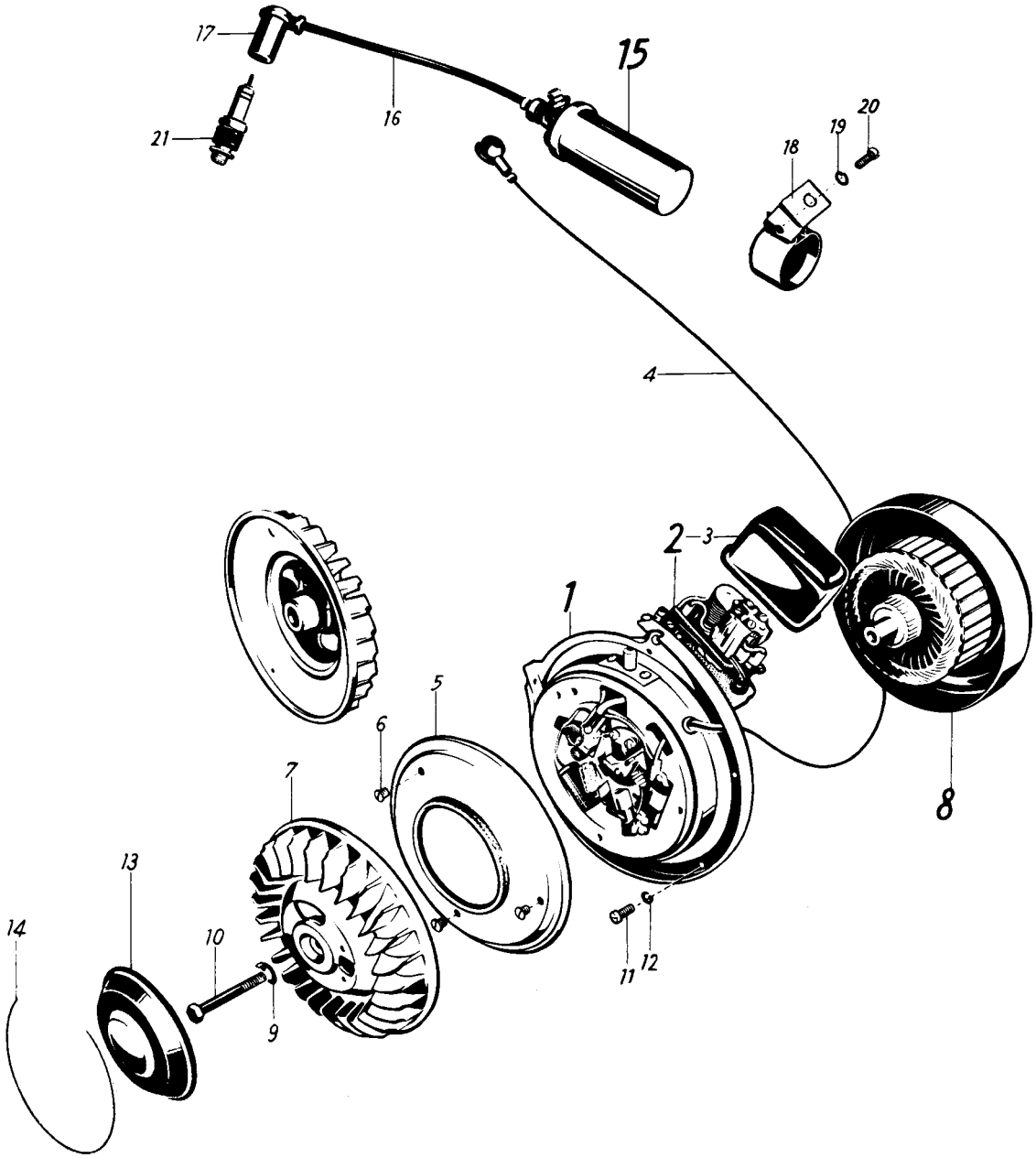
17
15
16
21
20
19
18
4
2
3
1
5
6
7
8
13
14
10
9
11
12

Bild-Nr.	Bestell-Nr.	Benennung	Anzahl	Bemerkungen
		1 2		
—	11 17 01 515	**Schwung-Licht-Anlasser** (Noris) (LA 12/100 R)	1	ab Fahrzeug 1 942 861 / 942 951
1	11 17 10 903	**Gehäuse** mit Feldspulensatz, Regler und Unterbrecher	1	
—	11 17 10 906	Feldspulensatz	1	
—	041 410 080	Kondensator	1	
—	11 17 10 915	Befestigungsschelle	1	
—	B 4 DIN 127 °	Federring	2	
—	AM 4x6 DIN 84 °	Zylinderschraube	2	
—	11 17 10 907	Widerstand	1	
—	B 3 DIN 127 °	Federring	1	
—	AM 3x6 DIN 84 °	Zylinderschraube	1	
—	B 4 DIN 137 °	Federscheibe	1	
—	AM 4x5 DIN 84 °	Zylinderschraube	1	
—	11 17 10 911	Kohlebürste + und —	je 1	
—	11 17 10 940	Druckfeder für Kohlebürsten + und —	je 1	
—	B 4 DIN 127 °	Federring	2	
—	AM 4x7 DIN 84 °	Zylinderschraube für Kohlekabel +	1	
—	AM 4x5 DIN 84 °	Zylinderschraube für Kohlekabel —	1	
—	11 17 10 920	Kontaktwinkel mit Kontakt	1	
—	11 17 10 994	Scheibe	2	
—	B 4 DIN 127 °	Federring	2	
—	AM 4x7 DIN 84 °	Zylinderschraube für Kontaktwinkel	1	
—	11 17 10 919	Unterbrecherhebel mit Kontakt	1	
—	11 17 10 993 °	Benzing-Sicherung (3,2 DIN 6799)	1	
—	M 3x9 DIN 933	Sechskantschraube für Unterbrecherzugfeder	1	
—	11 17 10 912	Scheibe	1	
—	11 17 10 996	Isolierscheibe groß	2	
—	11 17 10 923	Isolierscheibe klein	1	
—	11 17 10 997	Scheibe	1	
—	B 3 DIN 127 °	Federring	1	
—	M 3 DIN 934 °	Sechskantmutter	1	
—	11 17 10 937	Schmierfilz	1	
2	11 17 10 910	Reglerkasten, vollst.	1	
—	11 17 10 917	Reglerplatte	1	
—	B 4 DIN 137 °	Federscheibe	3	
—	AM 4x6 DIN 84 °	Zylinderschraube für Reglerbefestigung	3	
—	AM 4x12 DIN 84	Zylinderschraube für Reglerplattenbefestigung	3	
—	B 4 DIN 127 °	Federring	3	
—	11 17 10 994	Scheibe	3	
—	11 17 10 924	Scheibe 3 mm stark	6	
—	B 3,5 DIN 127	Federring	1	
—	AM 3,5x5 DIN 84	Zylinderschraube für Kabelanschluß	1	
3	11 17 10 909	Reglerkappe	1	
—	11 17 10 943	Gummikappe	1	
—	B 4 DIN 127 °	Federring	2	
—	11 17 00 600	Zylinderschraube für Kabelanschluß (AM 4x6 DIN 84 — Messing)	2	
—	11 17 10 925	Kabelklemmschraube für Anlasserkabel	1	

° gleiche Teile wie für Schwung-Licht-Anlasser 11 17 00 523

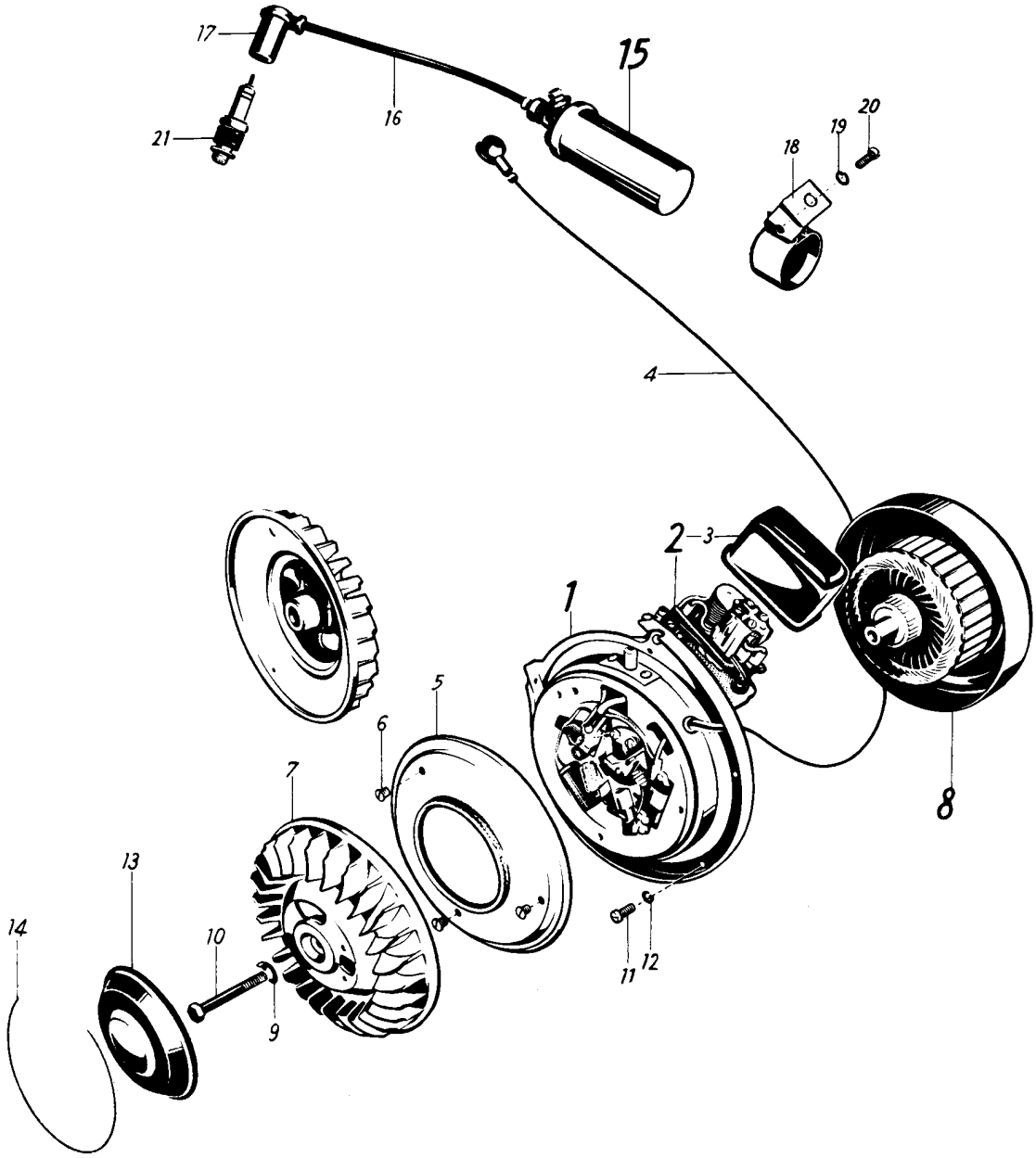
17
15
16
21
20
19
18
4
2
3
1
5
6
7
8
13
14
10
9
11
12

Bild-Nr.	Bestell-Nr.		1 2 3	Benennung	Anzahl	Bemerkungen
—	021 102 766	°		Gummitülle für Kabeldurchführung	2	
—	11 17 10 908	°		Verbindungskabel + Kohle zur Klemme 61, L=250 mm	1	
—	11 17 10 905			Verbindungskabel: Unterbrecher-Kondensator L=210 mm	1	
—	11 17 10 938			Kabelschuh	1	
4	11 17 10 922	°		Verbindungskabel: Unterbrecher-Zündspule L=460 mm	1	
—	11 17 10 939	°		Kabelschuh	1	
—	021 058 005	°		Gummikappe	1	
—	11 17 10 935	°		Gummiring	1	
5	11 17 10 933			Schutzdeckel	1	
—	11 17 10 934			Filzring	1	
6	AM 4x5 DIN 91	°		Linsensenkschraube	3	
7	11 17 10 904			**Lüfterrad** mit Nockenbuchse und Selbstversteller	1	
—	11 17 10 926			Fliehgewicht	1	
—	11 17 10 927	°		Scheibe	nach Bedarf	ab Fahrzeug 1 942 861 / 942 951
—	11 17 10 993	°		Benzing-Sicherung (3,2 DIN 6799)	1	
—	11 17 10 928			Rückzugfeder für Fliehgewicht	1	
—	11 17 10 929			Nockenbuchse	1	
—	11 17 10 930			Seeger-Halbmondring	1	
8	11 17 10 902			**Schwungscheibenanker** vollst.	1	
—	3x3,7 DIN 6888	°		Scheibenfeder	1	
9	11 17 10 941	°		Nasenscheibe	1	
10	M 8x65 DIN 931	°		Sechskantschraube für Ankerbefestigung	1	
11	AM 5x15 DIN 84	°		Zylinderschraube	5	
12	B 5 DIN 127	°		Federring	5	
13	11 17 10 931			Abschlußdeckel	1	
14	11 17 10 932			Sprengring	1	
15	11 17 00 518	°		**Zündspule,** vollst.	1	von Fahrzeug 1 942 861 / 942 951 bis Fahrzeug 1 975 413 / 3 165 050
—	11 17 00 601	°		Zündspule	1	
16	11 17 01 900	°		Zündkabel 240 mm	1	
—	11 17 01 518	°		**Zündspule,** vollst.	1	ab Fahrzeug 1 975 414 / 3 165 051
—	11 17 00 601	°		Zündspule	1	
—	011 110 878	°		Zündkabel L=320 mm	1	
17	011 109 070	°		Zündleitungsstecker	1	ab Fahrzeug 1 942 861 / 942 951
18	11 17 00 034			Befestigungslasche für Zündspule	1	von Fahrzeug 1 942 861 / 942 951 bis Fahrzeug 1 975 413 / 3 165 050
—	11 17 01 034	°		Befestigungslasche f. Zündspule	1	ab Fahrzeug 1 975 414 / 3 165 051
19	B 6 DIN 127	°		Federring	1	ab Fahrzeug 1 942 861 / 942 951
20	AM 6x15 DIN 84	°		Zylinderschraube	1	
—	11 17 00 029			Zündkerze mit Dichtung (14/225 DIN 72 502)	1	von Fahrzeug 1 942 861 / 942 951 bis Fahrzeug 1 975 413 / 3 165 050
21	091 910 013	°		Zündkerze mit Dichtring (14/240 DIN 72 502)	1	ab Fahrzeug 1 975 414 / 3 165 051

° gleiche Teile wie bei Schwung-Licht-Anlasser 11 17 00 523

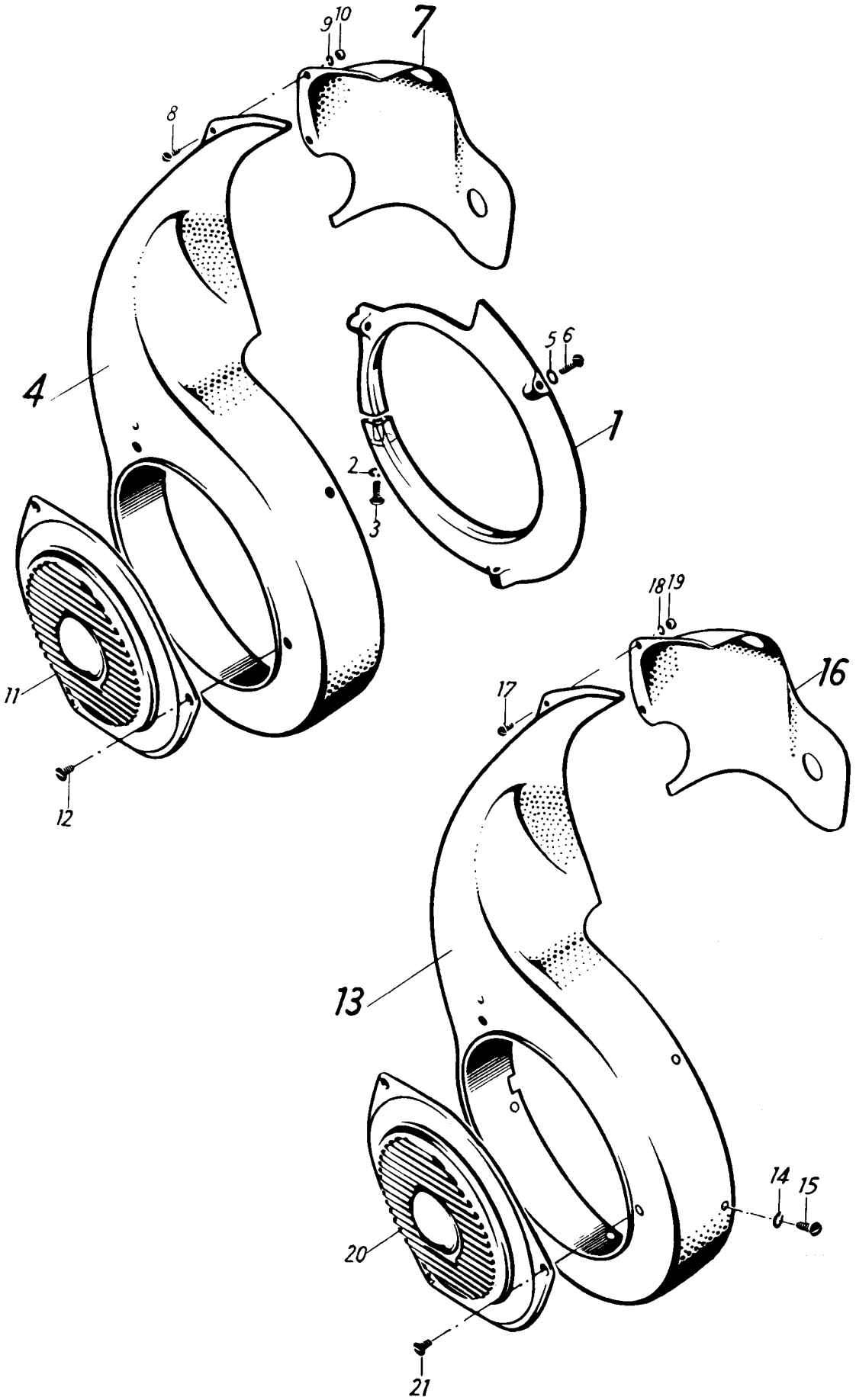
9
10
7
8
4
5
6
1
2
3
11
12
18
19
16
17
13
14
15
20
21

Bild-Nr.	Bestell-Nr.	Benennung	Anzahl	Bemerkungen
1	11 19 00 816	Flansch für Luftführung . . . . . (5 M 502)	1	bis Fahrzeug 1 942 860 / 942 950
2	B 5 DIN 127	Federring	1	
3	M 5x25 DIN 86	Halbrundschraube	1	
4	11 19 00 802	**Luftführung** mit Leitblech, links . . . . . (5M 1081)	1	
5	5,3 DIN 125	Scheibe	3	
6	M 5x12 DIN 86	Halbrundschraube	3	
7	11 19 00 001	**Luftführung** rechts	1	
8	AM 5x12 DIN 86	Halbrundschraube	2	
9	B 5 DIN 127	Federring	2	
10	M 5 DIN 934	Sechskantmutter	2	
—	—	Windflügel	—	siehe Gruppe 1/7
—	—	Abschlußdeckel	—	
—	—	Sprengring	—	
11	11 19 00 830	Deckel für Luftführung . . . . . (5 M 506)	1	
12	AM 4x10 DIN 7511	Blechschraube	3	
—	11 19 00 500	**Luftführung** mit Leitblech links	1	von Fahrzeug 1 942 861 / 942 951 bis Fahrzeug 1 975 413 / 3 165 050
13	11 19 01 500	**Luftführung** mit Leitblech links	1	ab Fahrzeug 1 975 414 / 3 165 051
14	A 5 DIN 137	Federring	5	ab Fahrzeug 1 942 861 / 942 951
15	AM 5x8 DIN 86	Halbrundschraube	5	
—	11 19 00 014	**Luftführung** rechts	1	von Fahrzeug 1 942 861 / 942 951 bis Fahrzeug 1 975 413 / 3 165 050
16	11 19 01 014	**Luftführung** rechts	1	ab Fahrzeug 1 975 414 / 3 165 051
17	AM 5x12 DIN 86	Halbrundschraube	2	ab Fahrzeug 1 942 861 / 942 951
18	B 5 DIN 127	Federring	2	
19	M 5 DIN 934	Sechskantmutter	2	
—	—	Lüfterrad	—	siehe Gruppe 1/7
—	—	Abschlußdeckel	—	
—	—	Sprengring	—	
20	11 19 00 013	Deckel für Luftführung	1	
21	AM 4x10 DIN 7511	Linsensenkblechschraube	3	

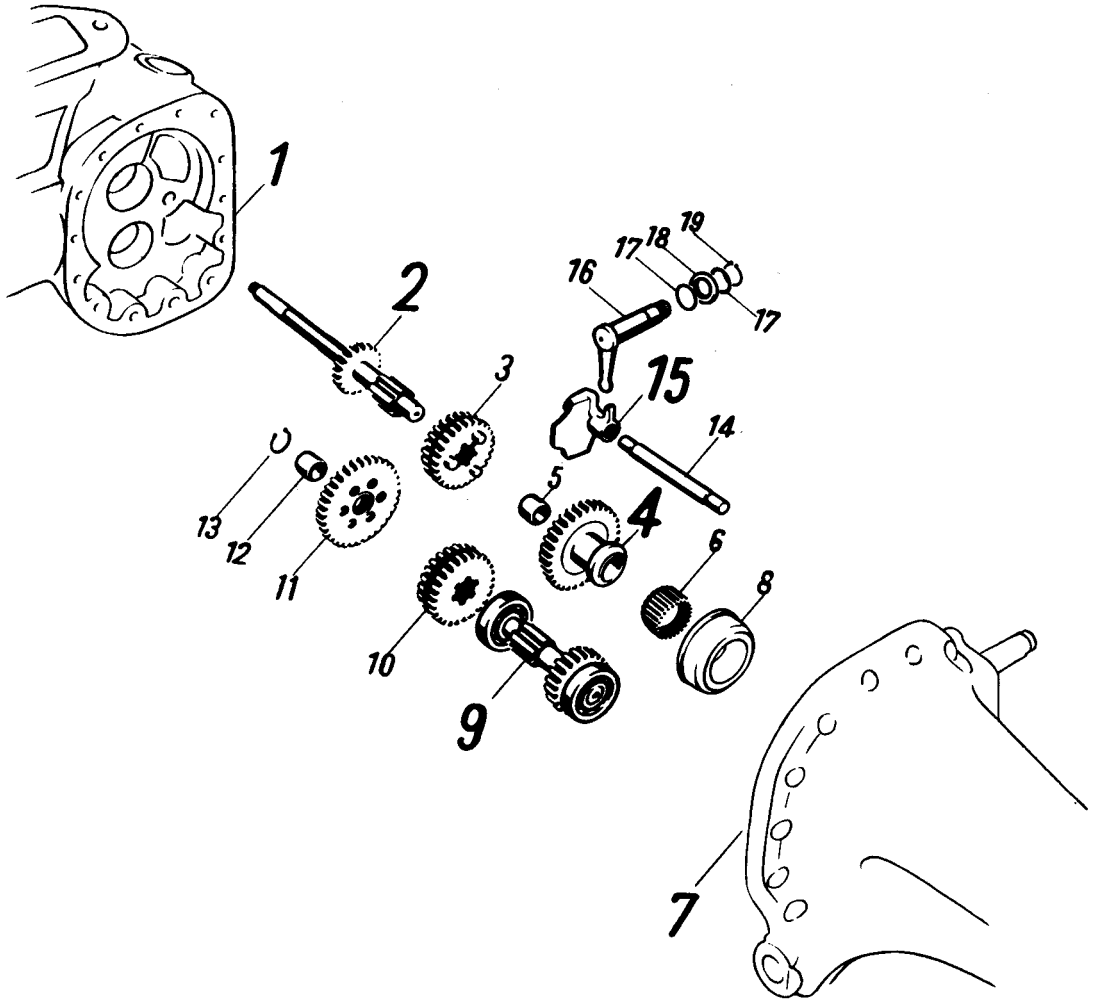
1
2
3
4
5
6
7
8
9
10
11
12
13
14
15
16
17
18
19
17

Bild-Nr.	Bestell-Nr.		Benennung		Anzahl	Bemerkungen
		1 2				
1	—		Kurbelgehäuse		—	s. Gruppe 1/1
—	11 10 00 816		**Getriebehauptwelle** Z=19	(6 F 164)	1	bis Fahrzeug 1 969 452 / 3 159 027
2	11 13 00 013		**Getriebehauptwelle** Z=18		1	ab Fahrzeug 1 969 453 / 3 159 028
3	11 10 00 820		Schieberad Z=27	(6 C 113)	1	
4	11 10 00 801		Zahnrad Z=32	(2 C 1031)	1	
5	11 10 00 818		Buchse	(2 C 108)	1	
6	11 10 00 600		Lagernadel (3x15,8 DIN 617)		24	
7	—		Antriebsgehäuse		—	s. Gruppe 2/8
8	—		Außenring für Nadellager		—	
9	11 10 00 517		**Vorgelegewelle** mit aufgepaßten Lagern		1	
—	—		Ring-Rillenlager (12x32x10) 6201 DIN 625		2	
10	11 10 00 829		Schieberad Z=26	(6 C 114)	1	
—	11 10 00 804		Zahnrad Z=34	(6 C 1001)	1	bis Fahrzeug 1 969 452 / 3 159 027
11	11 10 00 516		Zahnrad Z=35		1	ab Fahrzeug 1 969 453 / 3 159 028
12	11 10 00 827		Buchse	(6 C 106)	1	
13	12x1 DIN 471		Sicherungsring		1	
14	11 10 00 841		Schaltwelle	(3 C 220)	1	
15	11 10 00 839		Schaltgabel	(6 C 223)	1	
16	11 10 00 515		Schalthebel		1	
17	11 10 00 750		Scheibe (14,25x19x0,8; 0,9; 1; 1,1; 1,2)	(3 C 218)	2	nach Bedarf
18	11 10 00 770		Dichtring (14x20x4,5)	(3 C 209)	1	
19	14x1 DIN 471		Sicherungsring		1	

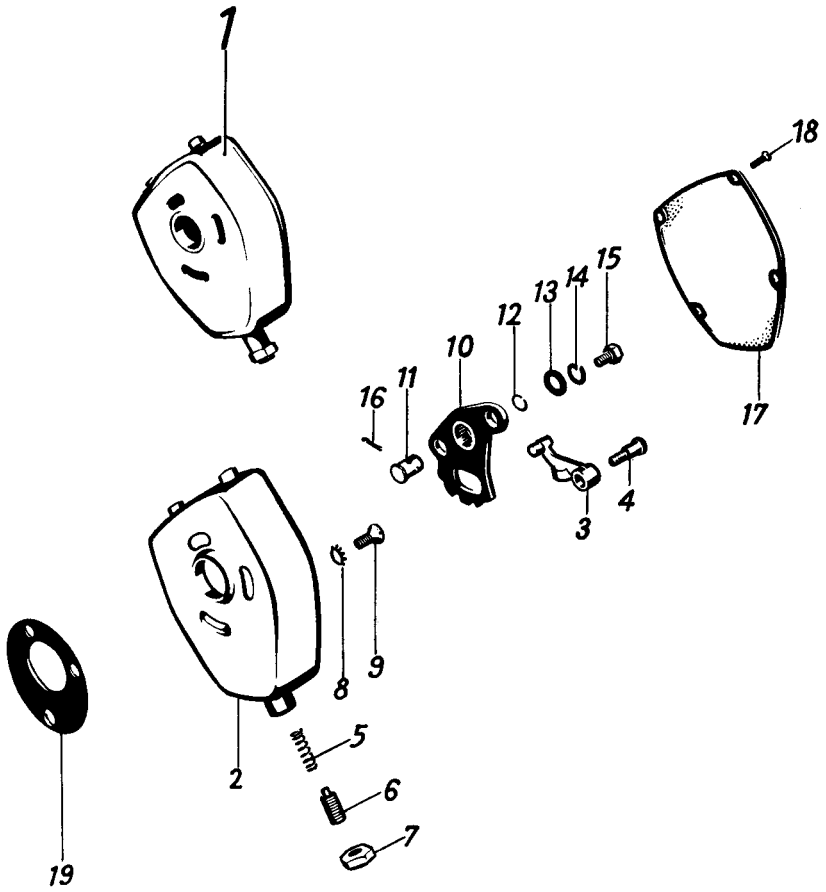
1
18
15
14
13
12
10
11
16
17
4
3
9
8
2
5
6
7
19

Bild-Nr.	Bestell-Nr.	Benennung	Anzahl	Bemerkungen
—	11 10 00 902	**Schaltgehäuse** vollst. für Zug-Druckschaltung	1	bis Fahrzeug 1 904 880 / 904 878
—	11 10 00 006	Schaltgehäuse, Unterteil	1	
—	11 10 00 505	Mitnehmerhebel, vollst.	1	
—	11 10 00 014	Zylinderpaßschraube	1	
—	11 10 00 007	Druckfeder	1	
—	11 10 00 009	Gewindestift	1	
—	BM 8 DIN 439	Sechskantmutter	1	
—	AM 6x12 DIN 91	Linsensenkschraube	1	
—	6,4 DIN 433	Scheibe	2	
—	B 6 DIN 127	Federring	2	
—	M 6x15 DIN 84	Zylinderschraube	2	
—	11 10 00 012	Distanzring	1	
—	11 10 00 010	Schaltsegment	1	
—	11 10 00 022	Abstützung	1	
—	11 10 00 021	Sprengring (7 DIN 9045)	1	
—	11 10 00 013	Scheibe	1	
—	B 6 DIN 127	Federring	1	
—	M 6x10 DIN 933	Sechskantschraube	1	
—	11 10 00 015	Deckel	1	
—	AM 5x10 DIN 91	Linsensenkschraube	3	
—	11 10 00 020	Schutzscheibe	1	
1	11 10 00 509	**Schaltgehäuse** vollst. für Zug-Zug-Schaltung	1	ab Fahrzeug 1 904 881 / 904 879
2	11 10 00 040	Schaltgehäuse, Unterteil	1	
3	11 10 00 505	Mitnehmerhebel	1	
4	11 10 00 041	Zylinderpaßschraube	1	
5	11 10 00 009	Druckfeder	1	
6	11 10 00 007	Gewindestift	1	
7	BM 8 DIN 439	Sechskantmutter	1	
8	FZO M 6	Federring	3	
9	AM 6x12 DIN 87	Senkschraube	3	
10	11 10 00 511	Schaltsegment	1	
—	11 10 00 044	Gelenkbolzen	2	von Fahrzeug 1 904 881 / 904 879 bis Fahrzeug 1 926 650 / 926 764
11	11 10 01 044	Gelenkbolzen	2	ab Fahrzeug 1 926 651 / 926 765
12	8 DIN 9045	Sprengring	2	ab Fahrzeug 1 904 881 / 904 879
13	11 10 00 013	Unterlagscheibe	1	
14	B 6 DIN 127	Federring	1	
15	M 6x10 DIN 933	Sechskantschraube	1	
16	1,5 DIN 94	Splint	2	
17	11 10 00 045	Deckel	1	
18	AM 4x10 DIN 91	Linsensenkschraube	4	
19	11 10 00 020	Schutzscheibe	1	

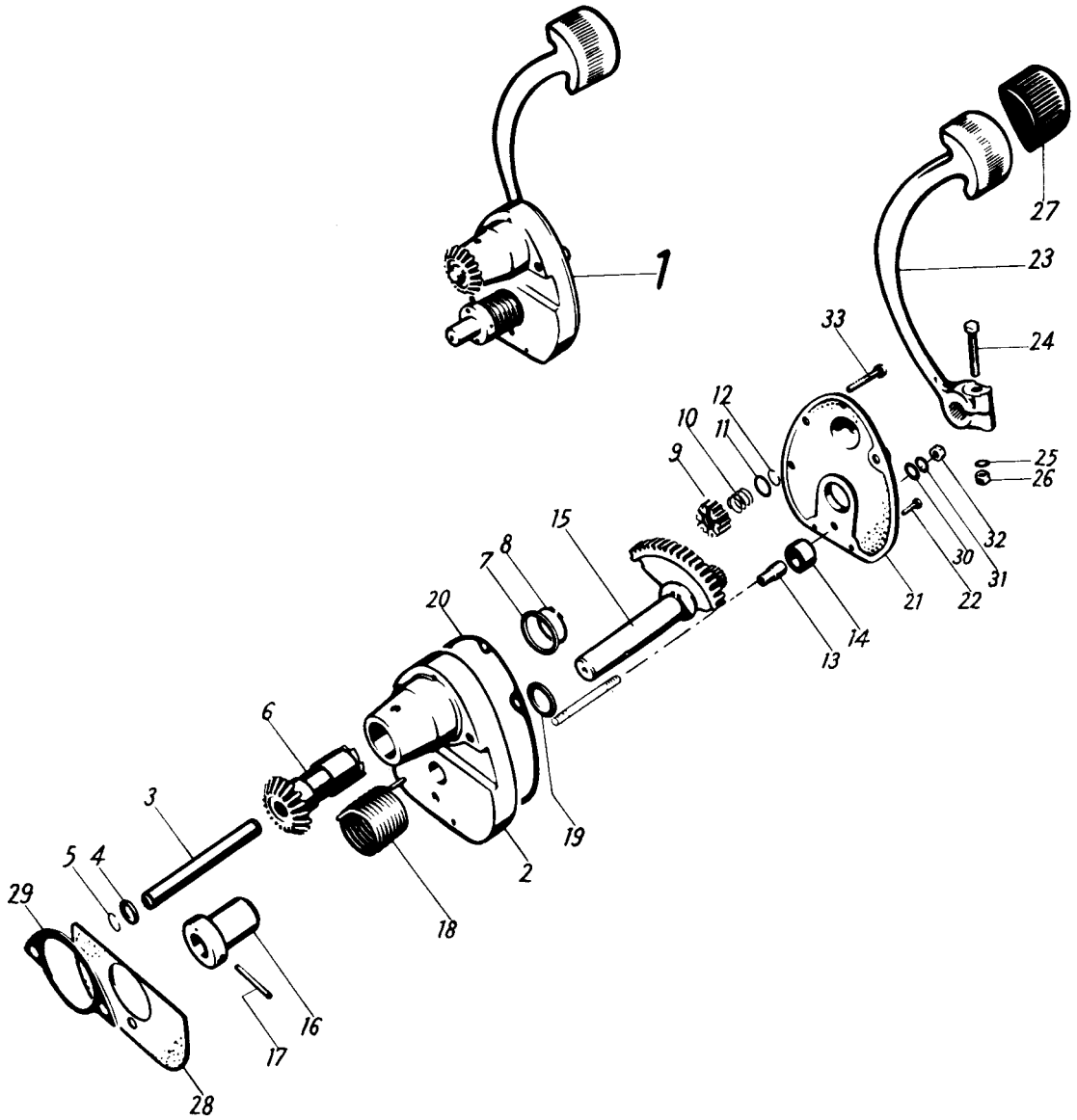
1
2
3
4
5
6
7
8
9
10
11
12
13
14
15
16
17
18
19
20
21
22
23
24
25
26
27
28
29
30
31
32
33

Bild-Nr.	Bestell-Nr.	Benennung		Anzahl	Bemerkungen
		1 2			
1	11 10 00 903	**Kickstarter,** vollst.		1	
2	11 10 00 867	**Gehäuse-Unterteil**	(6 M 401)	1	
3	11 10 00 876	Achse für Kegelritzel	(2 M 421)	1	
4	11 10 00 753	Scheibe (10,5x15x2)	(3 M 408)	1	
5	10 DIN 9045	Sprengring		1	
6	11 10 00 875	Kegelritzel	(3 M 403)	1	
7	11 10 00 754	Scheibe (22,5x30x2)	(2 M 407)	1	
—	11 10 00 024	Scheibe		nach Bedarf	
8	22x1,2 DIN 471	Sicherungsring		1	
9	11 10 00 872	Ritzel	(2 M 435)	1	
10	11 10 00 710	Feder	(2 M 420)	1	
11	11 10 00 755	Scheibe (10x15x1)	(2 F 162)	1	
12	10 DIN 9045	Sprengring		1	
13	11 10 00 884	Lagerbüchse	(2 M 415)	1	
14	11 10 00 883	Anschlagring (10x18x9)	(2 M 416)	1	
15	11 10 00 514	Zahnsegment mit Welle		1	
—	14x1 DIN 471	Sicherungsring		1	
16	11 10 00 881	Anschlag	(2 M 431)	1	
17	3 h 11x28 DIN 7	Zylinderstift		1	bis Fahrzeug 1 907 983 / 908 000
18	11 10 00 879	Rückzugfeder	(2 M 411)	1	
19	11 10 00 019	Scheibe		1	
20	11 10 00 869	Dichtung	(2 M 417)	1	
21	11 10 00 868	Deckel	(2 M 402)	1	
22	11 10 00 725	Befestigungsschraube	(2 M 413)	3	
23	11 10 00 502	Startkurbel		1	
24	M 6x32 DIN 931	Sechskantschraube		1	
25	6,4 DIN 125	Scheibe		1	
26	BM 6 DIN 439	Sechskantmutter		1	
27	11 10 00 866	Gummischutz	(3 M 436)	1	
28	11 10 00 870	Untere Dichtung	(2 M 418)	1	
29	11 10 00 871	Obere Dichtung	(2 M 425)	1	
30	11 10 00 771	Dichtring (6,3x14x1)	(3 M 419)	1	
31	11 01 00 750	Scheibe (6,5x10x1)	(2 M 110)	1	
32	BM 6 DIN 439	Sechskantmutter		1	
33	11 10 00 725	Befestigungsschraube	(2 M 413)	3	

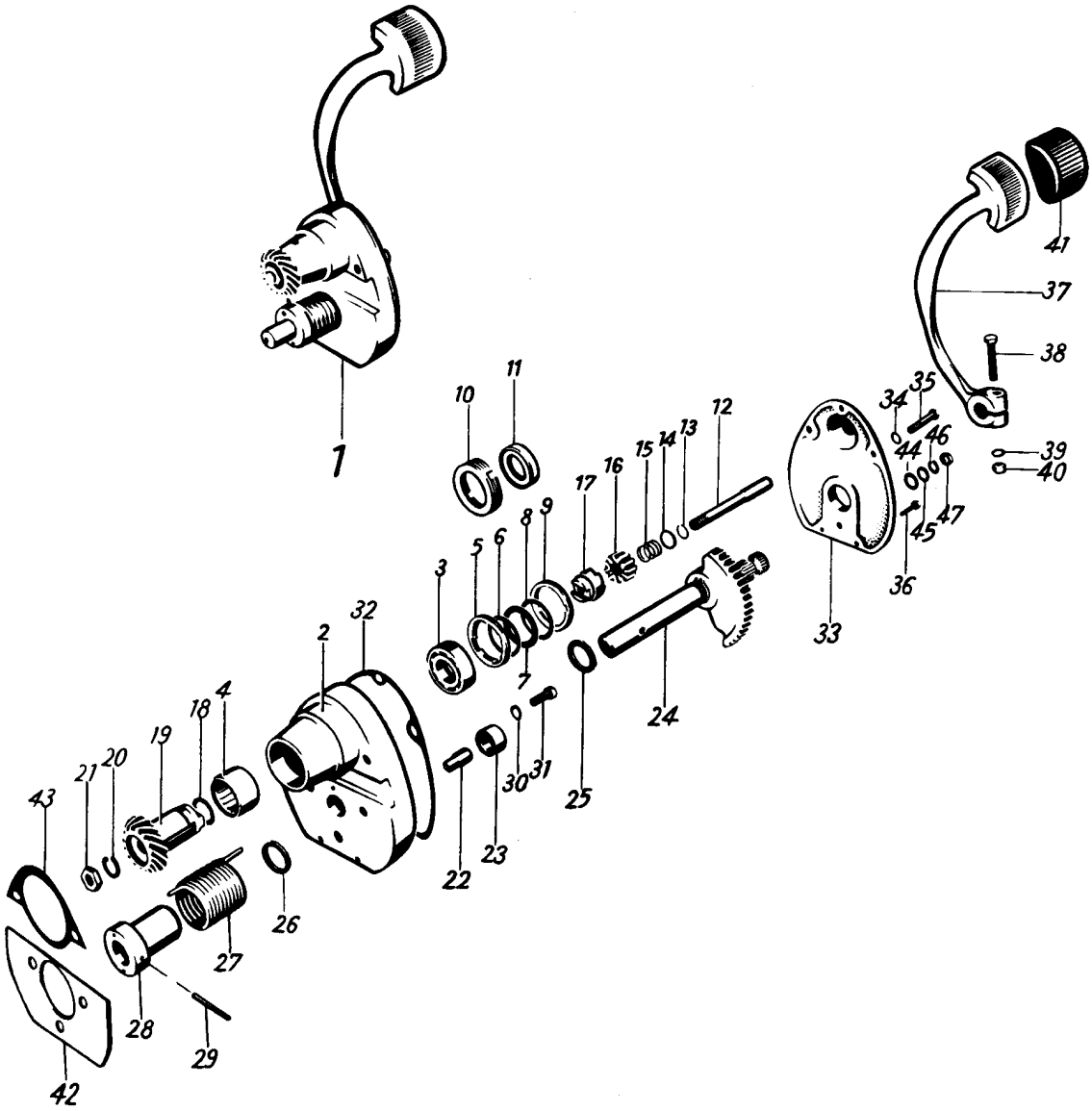
1
2
3
4
5
6
7
8
9
10
11
12
13
14
15
16
17
18
19
20
21
22
23
24
25
26
27
28
29
30
31
32
33
34
35
36
37
38
39
40
41
42
43
44
45
46
47

Bild-Nr.	Bestell-Nr.		Benennung		Anzahl	Bemerkungen
		1 2				
1	11 10 00 908		**Kickstarter,** vollst. mit Kegelradsatz		1	von Fahrzeug 1 907 984 / 908 001 bis Fahrzeug 1 942 860 / 942 950
2	11 10 00 031		Kickstartergehäuse, Unterteil		1	
3	11 55 00 600		Ring-Rillenlager (17x35x10) 6003 DIN 625		1	
4	11 10 00 046		INA-Nadellager mit Führungskäfig (NK 21/16)		1	
5	11 10 00 048		Verschraubung		1	bis Fahrzeug 1 911 306 / 911 341
6	11 10 00 024		Beilagscheibe (22,5x30x0,3)		1	
7	11 10 00 049		Gummidichtring		1	
8	11 10 00 024		Beilagscheibe (22,5x30x0,3)		1	
9	11 10 00 048		Verschraubung		1	
10	11 10 00 906		Verschraubung mit Abdichtring		1	ab Fahrzeug 1 911 307 / 911 342
11	A 20x30x7 DIN 6503		Abdichtring		1	ab Fahrzeug 1 907 984 / 908 001
12	11 10 00 027		Bolzen für Kegelritzel		1	
13	10 DIN 9045	°	Sprengring		1	bis Fahrzeug 1 942 860 / 942 950
14	11 10 00 755	°	Scheibe (10x15x1)	(2 F 162)	1	
15	11 10 00 710	°	Feder	(2 M 420)	1	
16	11 10 00 872	°	Ritzel	(2 M 435)	1	
17	11 10 01 026		Kupplung für Kickstarter		1	
18	11 10 00 028		Beilagscheibe (17,1x20,8x0,5—1)		nach Bedarf	wird nur satzweise geliefert s. Gruppe 2/7
19	—		Kegelritzel für Kickstarter		—	
20	B 8 DIN 127		Federring		1	ab Fahrzeug 1 907 984 / 908 001
21	BM 8 DIN 439		Sechskantmutter		1	
22	11 10 00 884	°	Lagerbuchse	(2 M 415)	1	
23	11 10 00 883		Anschlagring für Zahnsegment (Gummi) (10x20x9)	(2 M 416)	1	
24	11 10 00 514	°	Zahnsegment vollst. mit Welle		1	
—	14x1 DIN 471	°	Sicherungsring		1	
25	11 10 00 019	°	Scheibe		1	
26	012 098 209	°	Ausgleichscheibe		nach Bedarf	
27	11 10 00 879	°	Rückzugfeder	(2 M 411)	1	
28	11 10 00 881	°	Anschlag	(2 M 431)	1	
29	3 h 11x28 DIN 7	°	Zylinderstift		1	
30	A 6 DIN 137		Federscheibe		2	ab Fahrzeug 1 907 984 / 908 001
31	M 6x12 DIN 84		Befestigungsschraube		2	
32	11 10 00 869	°	Dichtung	(2 M 417)	1	
33	11 10 00 868	°	Deckel	(2 M 402)	1	
34	11 01 00 751		Federring	(2 M 111)	2	
35	11 10 00 724	°	Befestigungsschraube	(2 M 414)	2	
36	11 10 00 053		Befestigungsschraube		3	ab Fahrzeug 1 907 984 / 908 001
37	11 10 00 502	°	**Startkurbel**		1	
38	M 6x32 DIN 931	°	Sechskantschraube		1	
39	6,4 DIN 125	°	Scheibe		1	
40	BM 6 DIN 439	°	Sechskantmutter		1	
41	11 10 00 866	°	Gummischutz	(3 M 436)	1	
42	11 10 00 052		Untere Dichtung		1	ab Fahrzeug 1 907 984 / 903 001
43	11 10 00 032		Obere Dichtung		1	
44	11 10 00 771	°	Dichtring (6,3x14x1)	(3 M 419)	1	
45	6,4 DIN 125	°	Unterlagscheibe		1	
46	11 01 00 751		Federring	(2 M 111)	1	
47	BM 6 DIN 439	°	Sechskantmutter		1	

° gleiche Teile wie für Kickstarter 11 10 00 903

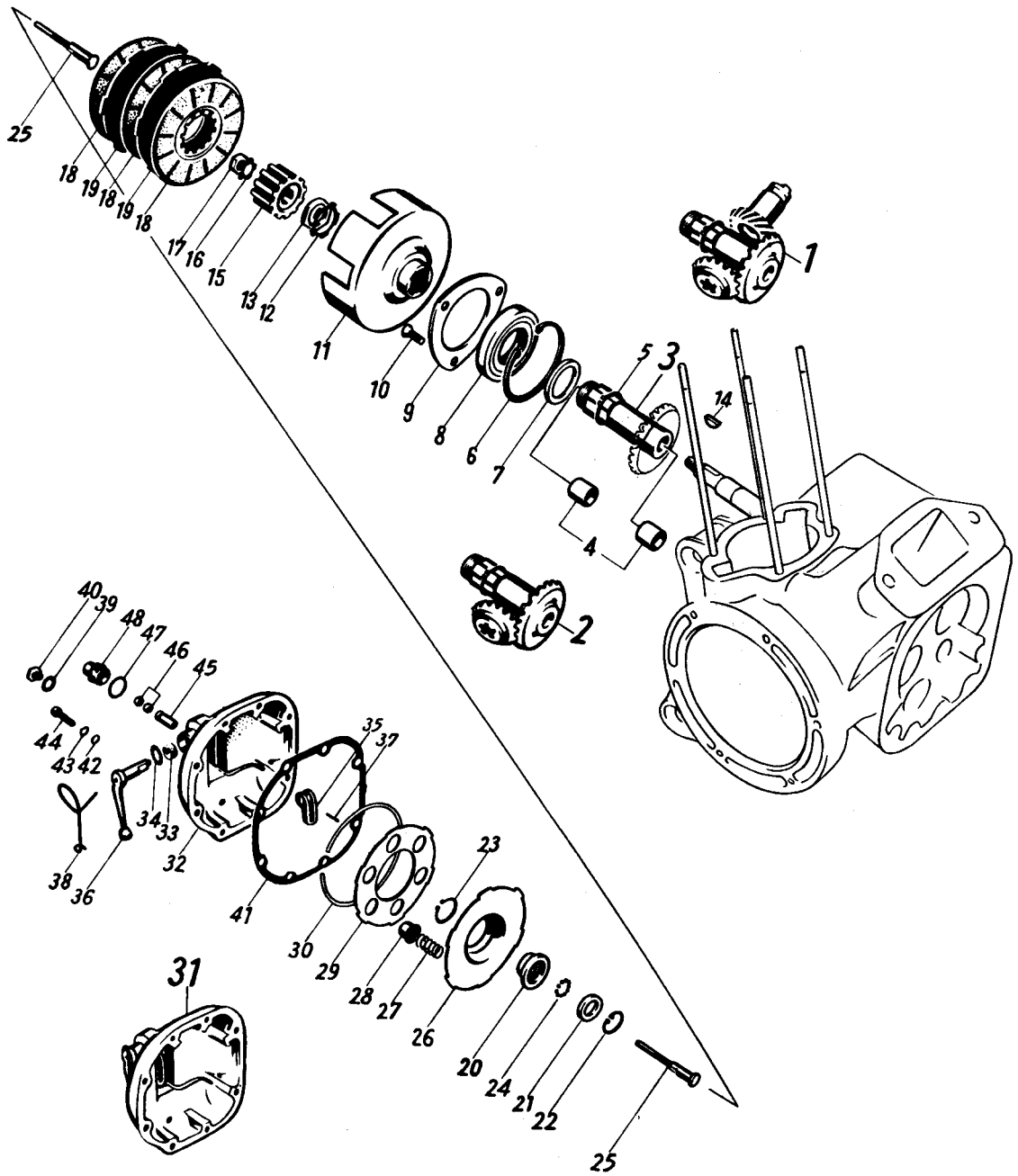
25
18
19
18
19
18
17
16
15
13
12
11
10
9
8
6
7
5
3
14
4
1
2
40
39
48
47
46
45
44
43
42
38
36
34
33
32
41
35
37
30
29
28
27
26
23
20
24
21
22
25
31

Bild-Nr.	Bestell-Nr.	1 2 3	Benennung		Anzahl	Bemerkungen
—	11 10 00 904		**Satz Kegelräder**		1	bis Fahrzeug 1 907 983 / 903 000
—	11 04 00 845		Kegelritzel für Kurbeltrieb	(3 M 319)	—	wird nur satzweise geliefert; bis Fahrzeug 1 907 983 / 903 000
—	11 13 00 813		Kegelradantriebswelle	(6 F 1011)	—	wird nur satzweise geliefert; bis Fahrzeug 1 907 983 / 903 000
—	11 13 00 861		Buchse	(2 F 129)	1	bis Fahrzeug 1 907 983 / 903 000
—	11 13 00 862		Buchse	(6 F 129)	1	bis Fahrzeug 1 907 983 / 903 000
1	11 10 01 904		**Satz Kegelräder**		1	von Fahrzeug 1 907 984 / 908 001 bis Fahrzeug 1 942 860 / 942 950
2	11 10 02 904		**Satz Kegelräder**		1	ab Fahrzeug 1 942 861 / 942 951
—	11 04 00 018		Kegelritzel auf dem Kurbeltrieb		—	wird nur satzweise geliefert
—	11 10 00 025		Kegelritzel für Kickstarter		—	wird nur satzweise geliefert
—	11 13 00 002		Kegelrad auf Antriebswelle für Kupplung		—	wird nur satzweise geliefert
3	11 13 01 504		Antriebswelle		1	
4	11 13 00 004		Lagerbuchse		2	
—	3x3,7 DIN 6888		Scheibenfeder		1	
—	22x1,2 DIN 471		Sicherungsring		1	von Fahrzeug 1 907 984 / 908 001 bis Fahrzeug 1 921 962 / 922 019
5	11 13 00 012		Sicherungsring		1	ab Fahrzeug 1 921 963 / 922 020
6	52x2 DIN 472		Sicherungsring		1	bis Fahrzeug 1 970 217 / 3 159 831
—	11 10 00 024		Ausgleichscheibe (22,1x32x0,2; 0,3; 0,5)		nach Bedarf	
7	11 13 00 700		Ausgleichscheibe (22,1x32x2,5; 2,7; 2,75)	(3 F 163)	nach Bedarf	
8	11 13 00 785		Kugellager mit geteiltem Innenring (25x52x?)	(2 F 165)	1	
9	11 13 00 863		Flansch für Kugellager	(2 F 156)	1	
10	AM 6x16 DIN 87		Senkschraube		3	
11	11 13 00 816		Glocke für Kupplung	(3 F 125)	1	
12	11 13 00 752		Sicherungsscheibe	(2 F 155)	1	
13	11 13 00 730		Sechskantmutter	(2 F 122)	1	
14	3x5 DIN 6888		Scheibenfeder		1	
15	11 13 00 831		Kupplungsnabe	(2 F 123)	1	
16	11 13 00 751		Sicherungsscheibe	(2 F 118)	1	
17	M 8 DIN 934		Sechskantmutter		1	

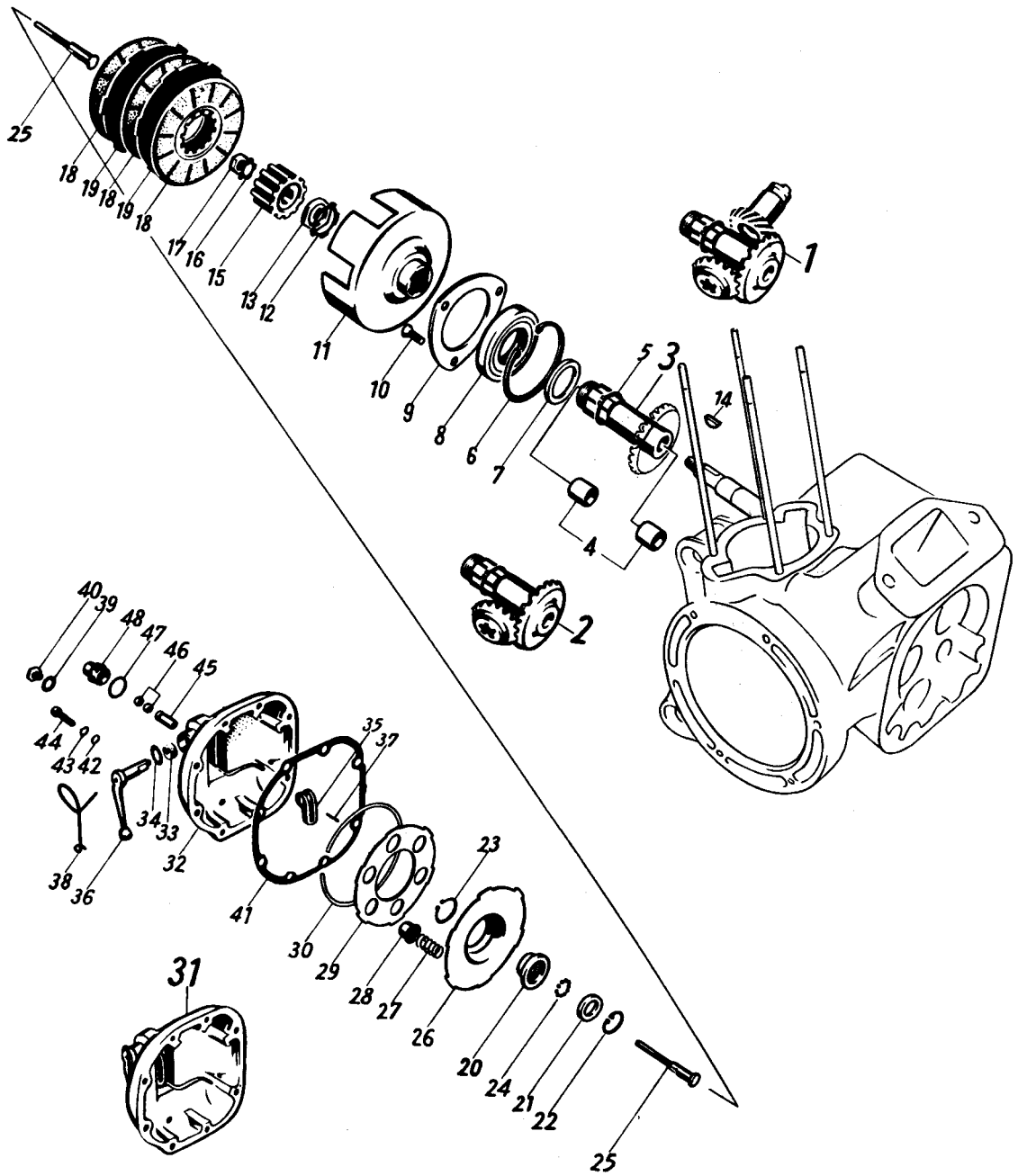
25
18
19
18
19
18
17
16
15
13
12
11
10
9
8
6
7
5
3
14
4
1
2
40
39
48
47
46
45
44
43
42
38
36
34
33
32
41
35
37
30
29
28
27
26
23
20
24
21
22
25
31

Bild-Nr.	Bestell-Nr.	Benennung		Anzahl	Bemerkungen
18	11 13 00 505	Kupplungslamelle mit Juridbelag		3	Bei Fahrzeugen vor Nr. 1 911 853 / 911 883 6 Federn für Kuppl.-Scheibe 11 13 00 003 mitbestellen.
19	11 13 00 837	Kupplungslamelle	(2 F 120)	2	
20	11 13 00 010	Tasse für Kupplung		1	Bei Fahrzeugen vor Nr. 1 920 421 / 920 493 sämtliche hier aufgeführten Teile mitbestellen
21	11 13 00 011	Distanzring		1	
22	18x1 DIN 472	Sicherungsring		1	
23	23x1,2 DIN 471	Sicherungsring		1	
24	11 13 00 780	Kugel 5/32"	(2 F 116)	10	
25	11 13 00 854	Kupplungszugstange	(6 F 114)	1	
26	11 13 00 838	Kupplungsscheibe	(2 F 106)	1	Bei Fahrz. vor Nr. 1 911 853 / 911 883 nur satzweise austauschbar
—	11 13 00 003	Feder für Kupplungsscheibe		6	bis Fahrzeug 1 975 413 / 3 165 050
—	11 13 00 827	Federhülse für Kupplungsfeder	(2 F 104)	6	
27	11 13 02 003	Feder für Kupplungsscheibe		6	ab Fahrzeug 1 975 414 / 3 165 051
28	11 13 00 014	Federhülse für Kupplungsfeder		6	
29	11 13 00 840	Äußere Kupplungsscheibe	(2 F 103)	1	
30	11 13 00 841	Federring	(2 F 102)	1	
31	11 13 00 501	**Kupplungsdeckel,** vollst.		1	
32	11 01 00 822	Kupplungsdeckel	(3 F 101)	1	
33	11 13 00 770	Dichtring (10x16x6)	(2 C 209)	1	
34	11 13 00 750	Scheibe (10,75x20x1)	(2 C 210)	1	
35	11 13 00 851	Betätigungshebel, innen	(3 F 150)	1	
—	11 13 00 850	Außenhebel	(3 F 166)	1	bis Fahrzeug 1 975 413 / 3 165 050
36	11 13 00 015	Außenhebel		1	ab Fahrzeug 1 975 414 / 3 165 051
37	1,5x12 DIN 94	Splint		1	
38	11 13 00 845	Rückzugfeder	(3 F 132)	1	
39	11 01 00 770	Dichtring (8,25x16x1)	(2 F 113)	1	
40	11 01 00 861	Ölkontrollschraube	(2 F 112)	1	
41	11 01 00 823	Dichtung für Kupplungsdeckel	(6 F 154)	1	
42	11 01 00 750	Scheibe (6,5x10x1)	(2 M 110)	8	
43	11 01 00 751	Federring	(2 M 111)	8	
44	11 01 00 723	Schraube für Kupplungsdeckel	(2 F 141)	8	
45	11 13 00 881	Buchse mit Kugelkopf	(3 F 147)	1	
46	M 5 DIN 934	Sechskantmutter		2	
47	11 13 00 771	Dichtring (16,25x22x1)	(2 F 153)	1	
48	11 13 00 882	Verschlußkappe am Kupplungsdeckel	(2 F 145)	1	

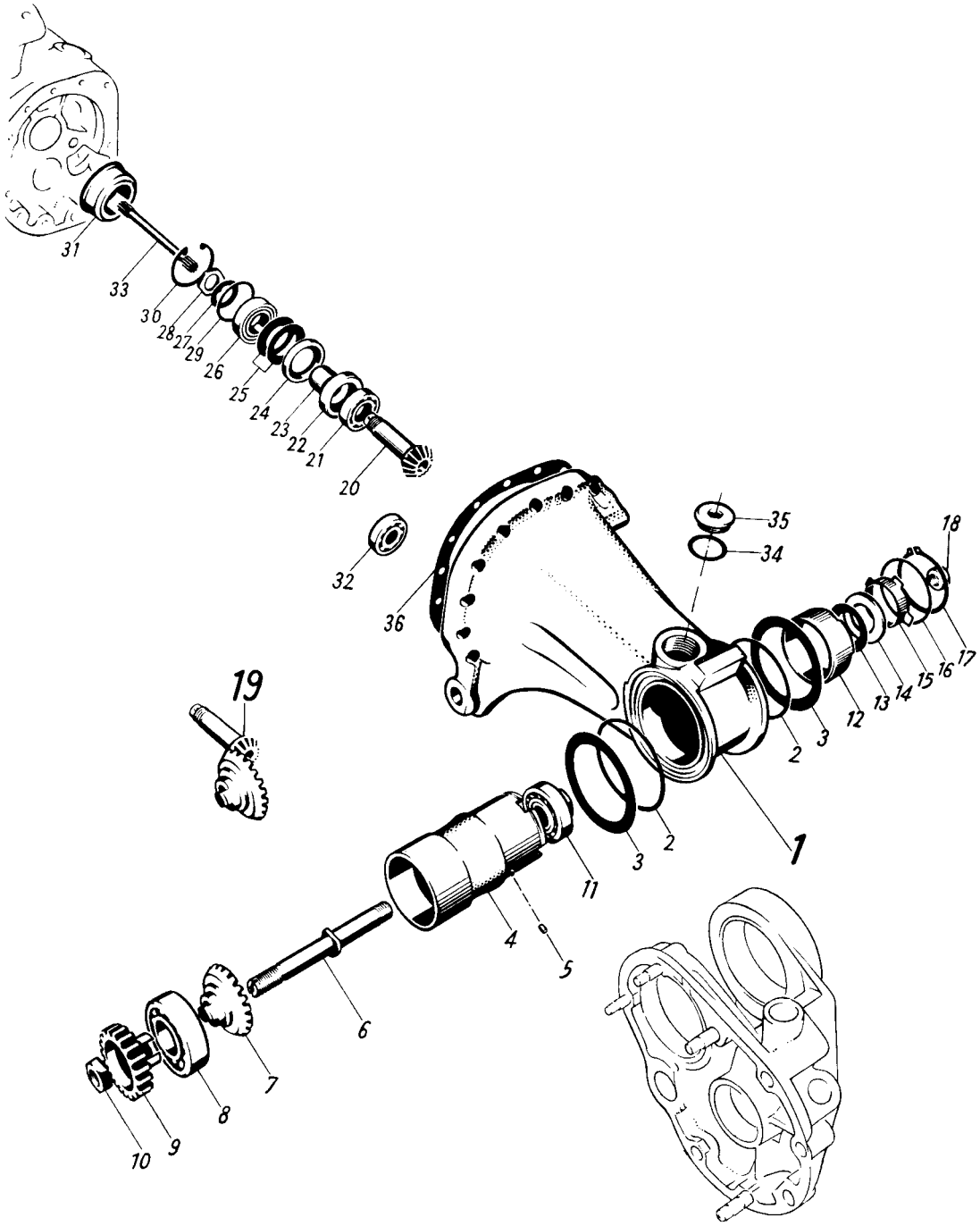
31
33
30
28
27
29
26
25
24
23
22
21
20
32
36
35
34
18
17
16
15
14
13
12
3
2
1
19
2
3
11
4
5
6
7
8
9
10

Bild-Nr.	Bestell-Nr.	Benennung	Anzahl	Bemerkungen
		1 2		
1	11 55 00 816	**Antriebsgehäuse** für Zwischengetriebe . . . (6 TR 101)	1	bis Fahrzeug 1 907 983 / 908 000
2	11 55 00 770	Dichtring . . . . . (3 TR 307)	2	
3	11 55 00 700	Ausgleichscheibe (54x71x1,3; 1,4; 1,5; 1,6; 1,7) . (3 TR 306)	2	
4	11 55 00 828	Lagerbuchse für Schwinge . . . . . (3 TR 308)	1	
5	11 55 00 720	Zylinderstift . . . . . (3 TR 309)	1	
6	11 55 00 823	Antriebswelle . . . . . (6 TR 318)	1	
7	—	Kegelrad	—	wird nur satzweise geliefert
8	035 051 262	Ring-Rillenlager (20x47x14) 6204 DIN 625	1	
—	11 55 00 826	Stirnrad Z 19	1	bis Fahrzeug 902 757 / 1 902 734
9	11 55 01 826	Stirnrad Z=18	1	von Fahrzeug 902 758 / 1 902 735
10	11 55 00 731	Sechskantmutter . . . . . (6 TR 319)	1	bis Fahrzeug 1 907 983 / 908 000
11	11 55 00 501	Lagerbuchse mit Ring-Rillenlager 6203 DIN 625	1	bis Fahrzeug 1 907 983 / 908 000
12	11 55 00 829	Distanzbuchse . . . . . (6 TR 329)	1	
13	11 55 00 750	Tellerfeder . . . . . (6 TR 210)	1	
14	11 55 00 757	Abstandhülse . . . . . (6 TR 203)	1	
15	11 55 00 833	Haltering . . . . . (6 TR 328)	1	
16	11 55 00 701	Ausgleichscheibe (47,5x53x0,3; 0,4; 0,5; 0,6; 0,7; 0,8) . . . (6 TR 214)	1	
17	11 55 00 753	Sicherungsring . . . . . (6 TR 344)	1	
18	11 55 00 830	Einstellmutter . . . . . (6 TR 341)	1	
19	11 10 00 905	**Hinterachsantrieb (Kegelradsatz)**	1	
—	11 55 00 824	Kegelrad . . . . . (6 TR 315)	1	wird nur satzweise geliefert
20	11 55 00 805	Kegelritzel . . . . . (6 TR 1061)	1	
—	11 55 00 820	Verschlußscheibe . . . . . (6 TR 209)	1	
21	11 55 00 600	Kugellager (17x35x10) 6003 DIN 625	1	
22	11 04 00 770	Dichtring . . . . . (3 M 351)	1	bis Fahrzeug 1 907 983 / 908 000
23	11 55 00 888	Distanzhülse (17x22x18) . . . . . (6 TR 204)	1	
24	11 55 00 757	Abstandhülse für Tellerfeder . . . . . (6 TR 203)	1	
25	11 55 00 750	Tellerfeder . . . . . (6 TR 210)	2	
26	11 01 00 600	Kugellager mit geteiltem Innenring (17x40x12) QA 17 B DIN 628	1	
27	11 55 00 751	Sicherungsscheibe . . . . . (3 TR 337)	1	
28	11 55 00 730	Mutter für Kegelritzel . . . . . (2 TR 205)	1	
29	11 55 00 702	Ausgleichscheibe (34x39,8x0,3; 0,4; 0,5; 0,6; 0,7; 0,8; 0,9; 1,0; 1,1; 1,2; 1,3; 1,4; 1,5) . . . . (6 TR 202)	1	
30	40x1,75 DIN 472	Sicherungsring	1	
31	11 10 00 889	Außenring für Nadellager . . . . . (3 TR 107)	1	
32	021 105 512	Ring-Rillenlager für Vorgelegewelle (12x32x10) 6201 DIN 625	1	
33	11 55 00 818	Drehstabwelle . . . . . (6 TR 206)	1	
34	11 55 00 771	Dichtring für Fetteinfüllschraube . . . . . (2 TR 111)	1	
35	11 55 00 850	Fetteinfüllschraube . . . . . (2 TR 104)	1	
36	11 55 00 817	Dichtung . . . . . (2 M 132)	1	

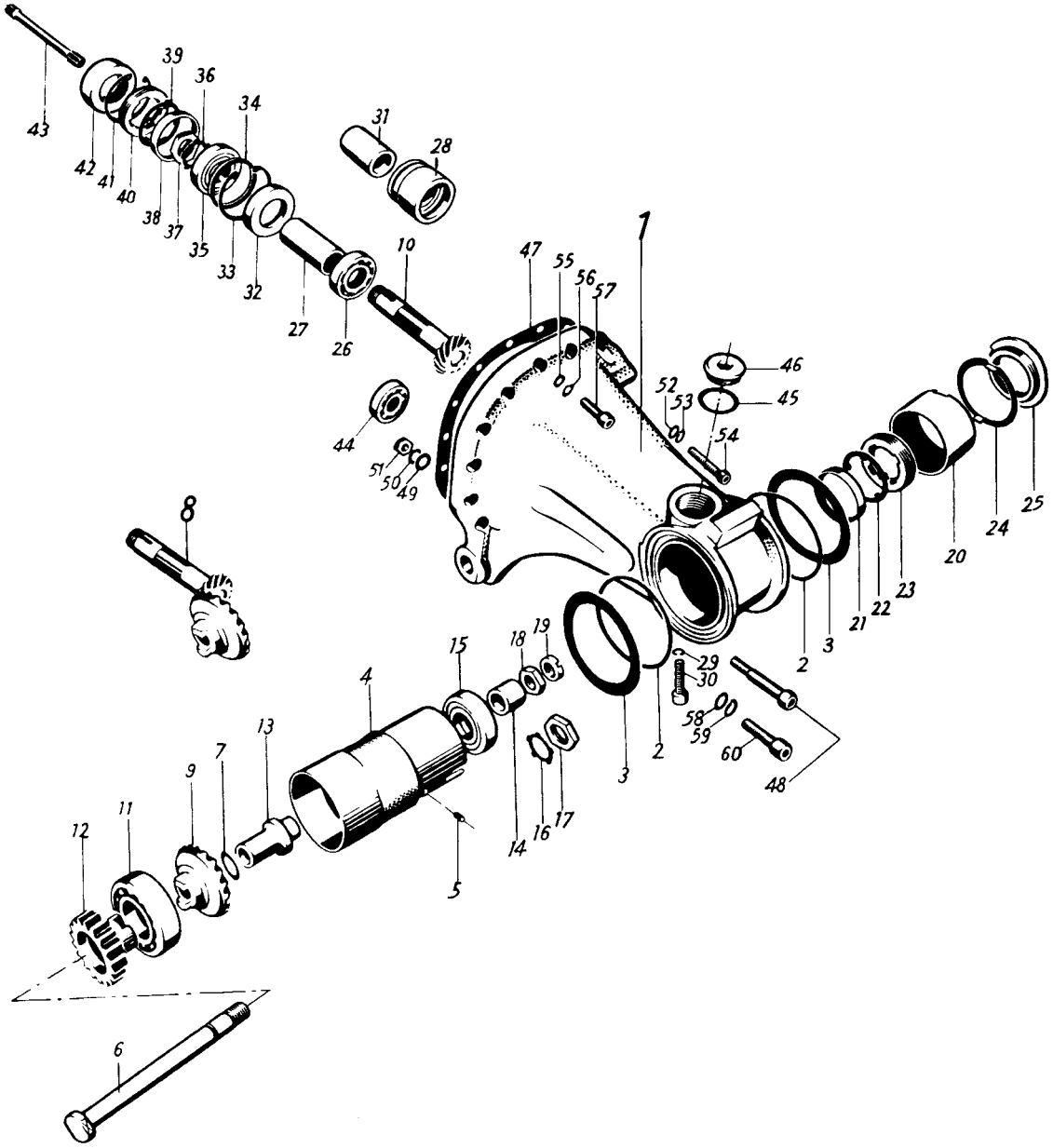
43
42
41
40
38
37
39
36
35
34
33
32
31
28
27
26
10
47
55
56
57
1
46
45
52
53
54
44
51
50
49
8
25
24
20
23
22
21
3
2
29
30
58
59
60
48
15
18
19
4
13
7
9
11
12
14
16
17
5
6

Bild-Nr.	Bestell-Nr.	Benennung	Anzahl	Bemerkungen
		1 2		
—	11 10 00 907	**Antriebsgehäuse** für Zwischengetriebe	1	von Fahrzeug 1 907 984 / 908 001 bis Fahrzeug 1 975 413 / 3 165 050
1	11 10 03 038	**Antriebsgehäuse** für Zwischengetriebe	1	ab Fahrzeug 1 975 414 / 3 165 051
—	11 55 00 903	**Antriebsgehäuse** mit Schwinge	1	von Fahrzeug 1 907 984 / 908 001 bis Fahrzeug 1 975 413 / 3 165 050
—	11 55 01 903	**Antriebsgehäuse** mit Schwinge	1	ab Fahrzeug 1 975 414 / 3 165 051
2	11 55 00 770	Dichtring (3 TR 307)	2	
3	11 55 00 700	Ausgleichscheibe (54x71x1,3; 1,4; 1,5; 1,6; 1,7) (3 TR 306)	2	nach Bedarf
—	11 55 00 010	Lagerbuchse für Schwinge	1	von Fahrzeug 1 907 984 / 908 001 bis Fahrzeug 1 975 413 / 3 165 050
4	11 55 01 010	Lagerbuchse für Schwinge	1	ab Fahrzeug 1 975 414 / 3 165 051
5	11 55 00 720	Zylinderstift (3 TR 309)	1	
—	11 55 00 046	Befestigungsschraube	1	von Fahrzeug 1 907 984 / 908 001 bis Fahrzeug 1 975 413 / 3 165 050 Bei Fahrzeugen von Nr. 1 907 984 / 908 001 bis 1 926 937 / 927 043 11 55 00 047, 11 55 00 048 und 11 55 00 049 mitbestellen
6	11 55 01 046	Befestigungsschraube	1	ab Fahrzeug 1 975 414 / 3 165 051
7	11 55 00 024	Ausgleichscheibe (12x18x0,4; 0,5; 0,6)	nach Bedarf	
—	11 55 02 905	**Hinterachsantrieb** (Kegelradsatz)	1	wird nur satzweise geliefert; von Fahrzeug 1 907 984 / 908 001 bis Fahrzeug 1 975 413 / 3 165 050
—	11 55 01 011	Kegelrad	1	
—	11 10 01 508	Hinteres Kegelritzel	1	
—	11 55 00 820	Verschlußscheibe (6 TR 209)	1	
8	11 55 03 905	**Hinterachsantrieb** (Kegelradsatz)	1	wird nur satzweise geliefert; ab Fahrzeug 1 975 414 / 3 165 051
9	11 55 02 011	Kegelrad	1	
10	11 10 02 508	Hinteres Kegelritzel	1	
—	11 55 00 820	Verschlußscheibe (6 TR 209)	1	

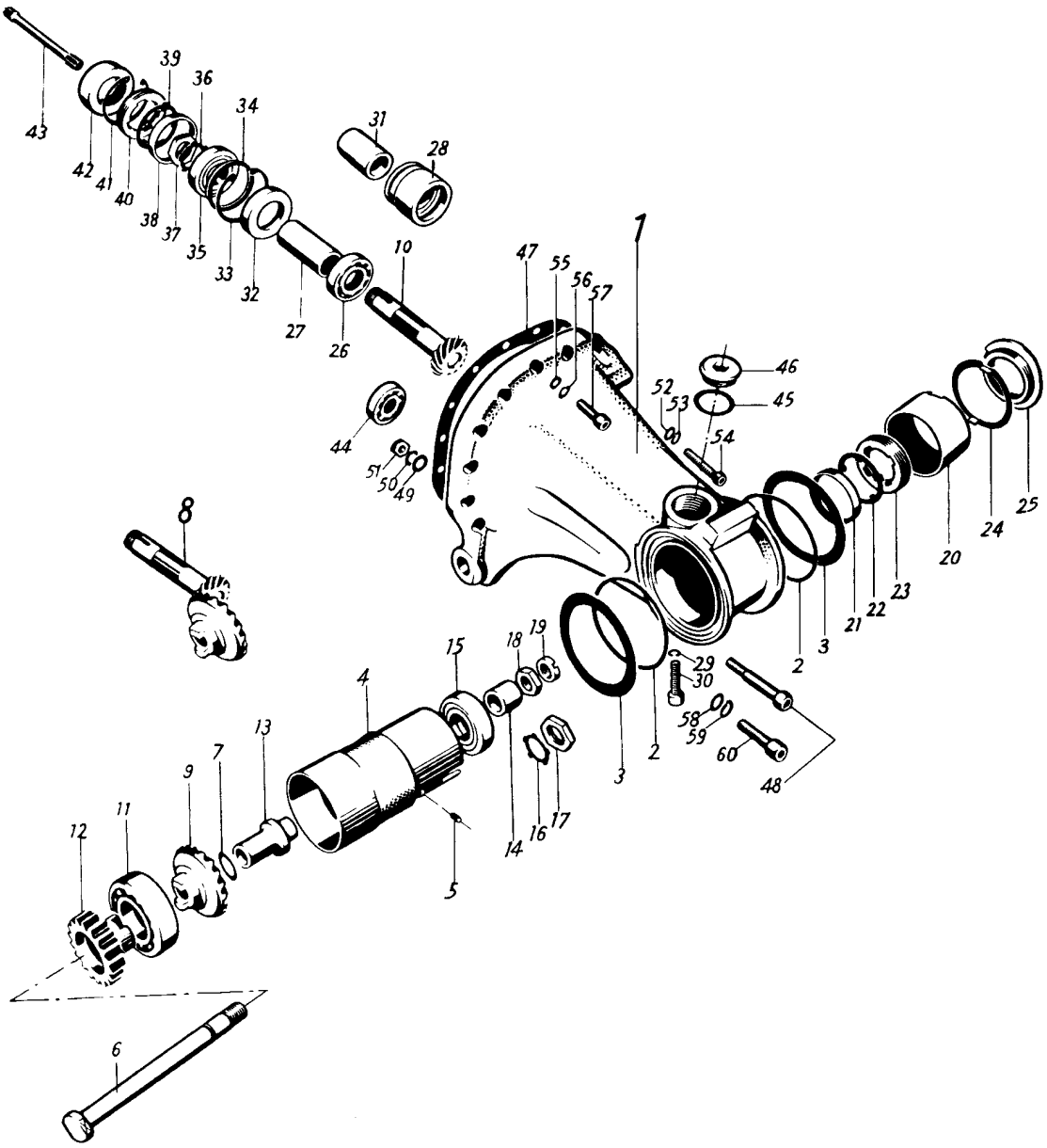
43
42
41
40
38
37
39
36
35
34
33
32
31
28
27
26
10
47
55
56
57
1
46
45
52
53
54
44
51
50
49
8
25
24
20
23
22
21
3
2
15
18
19
4
29
30
58
59
60
48
13
7
9
11
12
14
16
17
5
6

Bild-Nr.	Bestell-Nr.	Benennung	Anzahl	Bemerkungen
11	031 051 262	Ring-Rillenlager (20x47x14) 6204 DIN 625	1	
—	11 55 01 826	Stirnrad Z=18	1	von Fahrzeug 1 902 732 / 902 758 bis Fahrzeug 1 975 413 / 3 165 050
12	11 55 02 826	Stirnrad Z=16	1	ab Fahrzeug 1 975 414 / 3 165 051
13	11 55 00 047	Distanzbuchse	1	ab Fahrzeug 1 926 938 / 927 044
14	11 55 00 048	Distanzring (12,1x23x15)	1	
—	021 054 381	Ring-Rillenlager (17x40x12) 6203 DIN 625	1	bis Fahrzeug 1 975 413 / 3 165 050
15	11 01 00 600	Ring-Rillenlager mit geteiltem Innenring (17x40x12) QA 17 B DIN 628	1	ab Fahrzeug 1 975 414 / 3 165 051
16	11 10 00 039	Sicherungsscheibe	1	von Fahrzeug 1 907 984 / 908 001 bis Fahrzeug 1 926 937 / 927 043
17	11 55 00 730	Sechskantmutter (2 TR 205)	1	
18	11 55 00 731	Sechskantmutter (6 TR 319)	1	ab Fahrzeug 1 926 938 / 927 044
19	11 55 00 049	Befestigungsmutter	1	
—	11 55 00 019	Distanzring (17,1x24x1; 1,1; 1,2; 1,3; 1,4)	1	bis Fahrzeug 1 926 937 / 927 043
20	11 55 00 013	Distanzbuchse	1	ab Fahrzeug 1 907 984 / 908 001
21	11 55 00 014	Distanzring (35x40x7,5)	1	
22	11 55 00 015	Sicherungsblech	1	
23	11 55 00 016	Verschraubung	1	
24	11 55 00 017	Sicherungsblech	1	
25	11 55 00 018	Verschraubung	1	
26	11 55 00 600	Kugellager (17x35x10) 6003 DIN 625	1	von Fahrzeug 1 907 984 / 908 001 bis Fahrzeug 1 975 413 / 3 165 050
27	11 10 00 034	Distanzbuchse (24,2x50x17)	1	
28	11 10 00 518	INA-Nadellager, vollst.	1	ab Fahrzeug 1 975 414 / 3 165 051
29	A 6 DIN 137	Federscheibe	1	
30	11 10 00 065	Schraube mit Innensechskant	1	
31	11 10 02 034	Distanzbuchse	1	
32	11 04 00 770	Dichtring (3 M 351)	1	ab Fahrzeug 1 907 984 / 908 001 nach Bedarf
33	40x1,75 DIN 472	Sicherungsring	1	
34	11 10 00 035	Distanzring (35x40x2,7; 2,75; 2,8; 2,85; 2,9; 2,95; 3; 3,05; 3,1)	1	
35	11 01 00 600	Kugellager mit geteiltem Innenring (17x40x12) QA 17 B DIN 207	1	

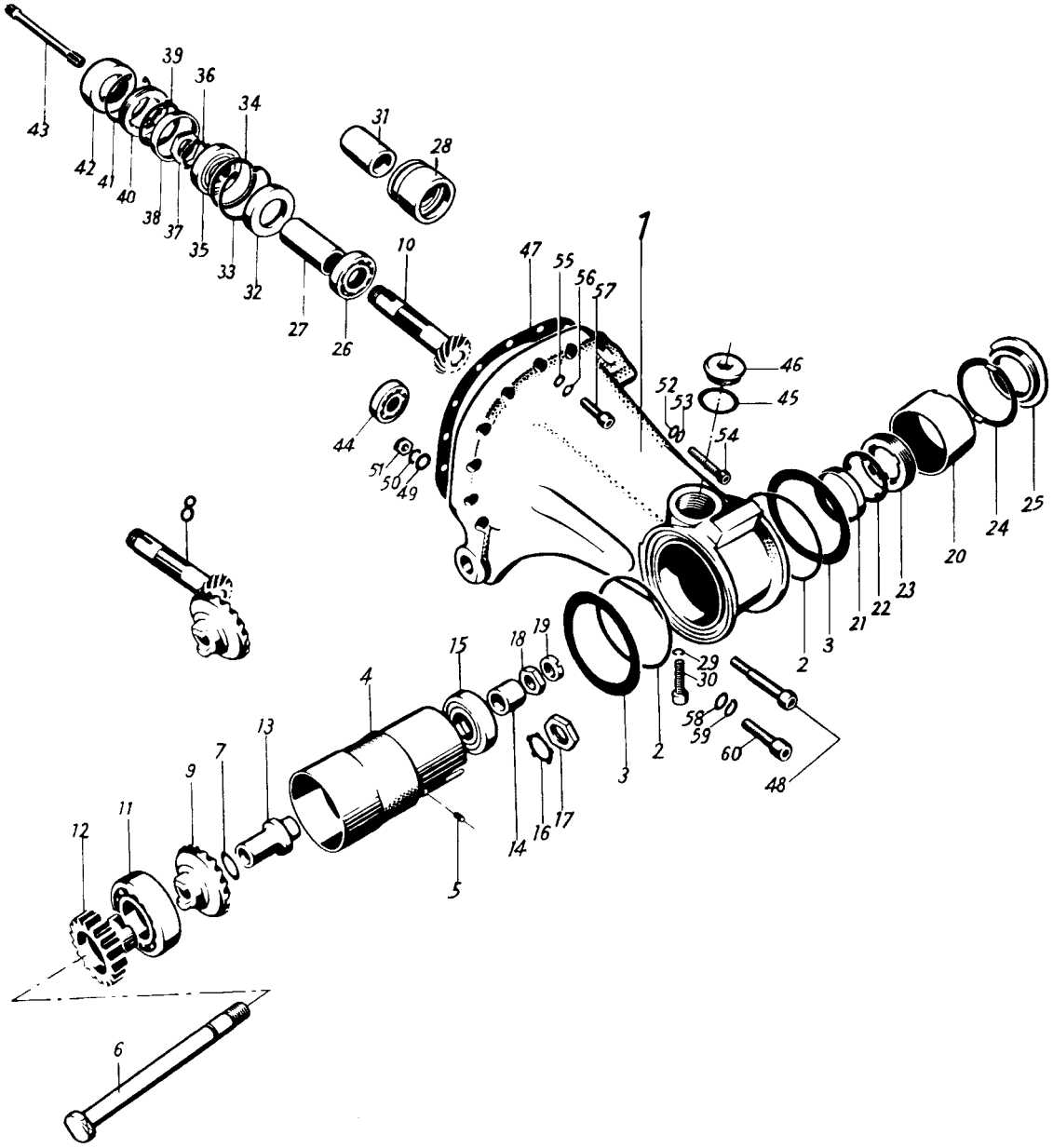
43
42
41
40
38
37
39
36
35
34
33
32
31
28
27
26
10
47
55
56
57
1
46
45
52
53
54
44
51
50
49
8
25
24
20
23
22
21
3
2
29
30
58
59
60
48
15
18
19
4
13
7
9
11
12
14
16
17
5
6

Bild-Nr.	Bestell-Nr.	Benennung	Anzahl	Bemerkungen
36	11 10 00 039	Sicherungsscheibe	1	ab Fahrzeug 1 907 984 / 908 001
37	11 55 00 730	Mutter für Kegelritzel (2 TR 205)	1	
38	11 55 00 014	Distanzring (35x40x7,5)	1	
39	11 55 00 015	Sicherungsscheibe	1	
40	11 55 00 016	Verschraubung	1	
41	42x1,75 DIN 472	Sicherungsring	1	
42	11 10 00 037	Außenring für Nadellager	1	
—	11 10 00 058	Außenring für Nadellager (Übergröße)	1	für Reparatur
43	11 10 00 036	Drehstabwelle	1	
44	021 105 512	Ring-Rillenlager für Vorgelegewelle (12x32x10) 6201 DIN 625	1	
—	11 55 00 771	Dichtring für Fetteinfüllschraube (2 TR 111)	1	bis Fahrzeug 1 639 639 / 939 724
—	11 55 00 850	Fetteinfüllschraube (2 TR 104)	1	
45	11 55 00 772	Dichtring (3 TR 120)	1	ab Fahrzeug 1 939 640 / 939 725
46	11 55 00 851	Fetteinfüllschraube (3 TR 119)	1	
—	—	Lagerbolzen für Bremszwischenhebel	—	s. Gruppe 5/6
—	—	Dichtring	—	
—	—	Scheibe	—	
47	11 55 00 817	Dichtung zwischen Kurbel- und Antriebsgehäuse (2 M 132)	1	

Befestigungsteile

48	11 10 00 721	Paßschraube mit Innensechskant (2 M 121)	2	
49	8,4 DIN 433	Scheibe	1	
50	B 8 DIN 127	Federring	1	
51	M 8 DIN 934	Sechskantmutter	1	
52	11 01 00 750	Scheibe (6,5x10x1) (2 M 110)	1	
53	11 01 00 751	Federring (2 M 111)	1	
54	11 10 00 722	Schraube mit Innensechskant (3 M 117)	1	
55	11 01 00 750	Scheibe (6,5x10x1) (2 M 110)	9	
56	11 01 00 751	Federring (2 M 111)	9	
57	11 10 00 720	Schraube mit Innensechskant (2 M 109)	9	
58	11 10 00 751	Unterlagscheibe (8,5x13x1) (2 M 115)	3	
59	11 10 00 752	Federring (2 M 116)	3	
60	M 8x30 DIN 912	Schraube mit Innensechskant	3	

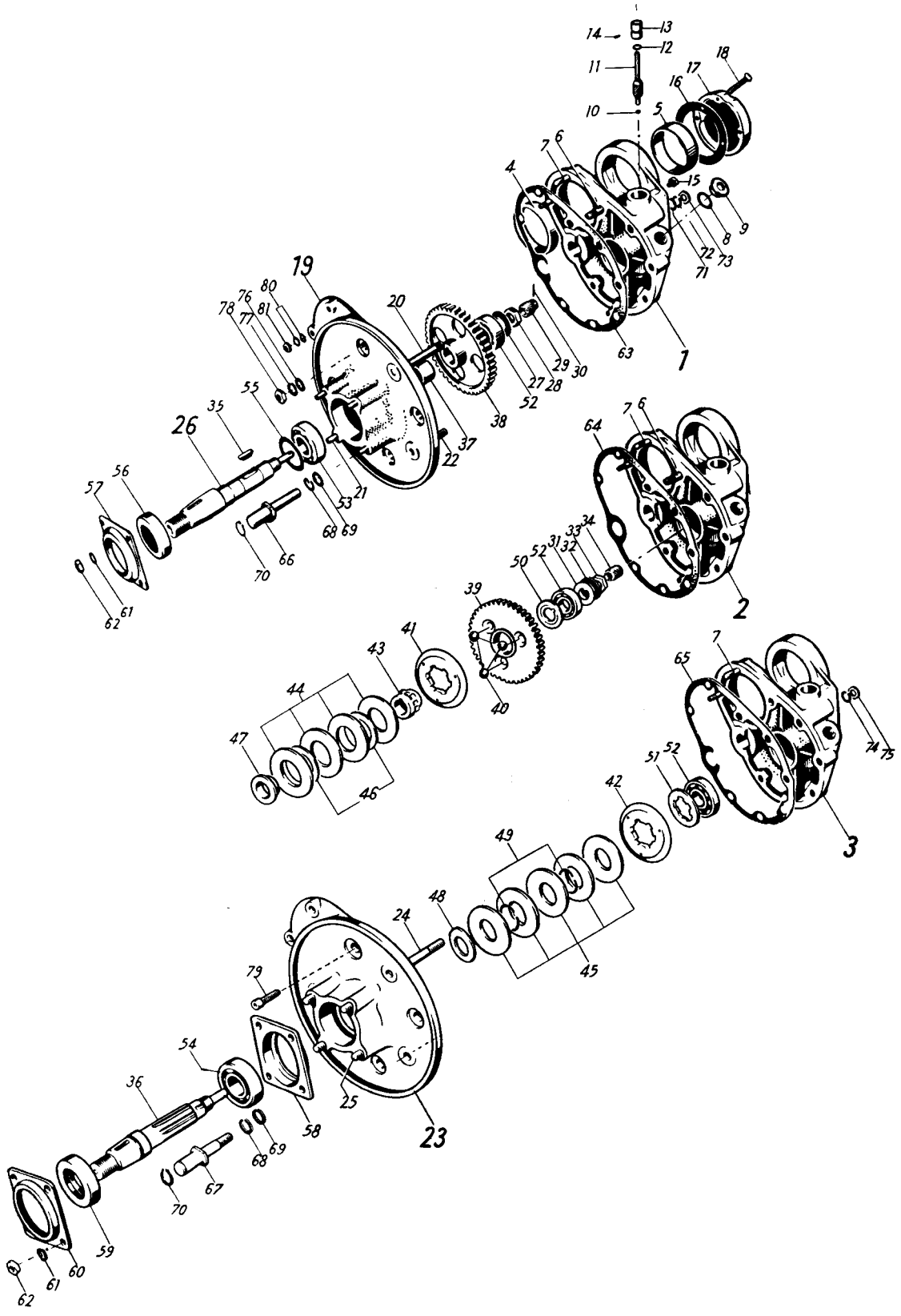
1
2
3
19
20
21
22
23
24
25
26
27
28
29
30
31
32
33
34
35
36
37
38
39
40
41
42
43
44
45
46
47
48
49
50
51
52
53
54
55
56
57
58
59
60
61
62
63
64
65
66
67
68
69
70
71
72
73
74
75
76
77
78
79
80
81
4
5
6
7
8
9
10
11
12
13
14
15
16
17
18

Bild-Nr.	Bestell-Nr.	1 2 3	Benennung		Anzahl	Bemerkungen
1	11 55 00 503		**Schwinge**		1	bis Fahrzeug 1 951 891 / 961 452
2	11 55 01 503		**Schwinge**		1	von Fahrzeug 1 951 892 / 961 453 bis Fahrzeug 1 975 413 / 3 165 050
3	11 55 02 503		**Schwinge**		1	ab Fahrzeug 1 975 414 / 3 165 051
4	11 55 00 023		Linke Buchse		1	wird nicht geliefert Schwinge einschicken
5	11 55 00 022		Rechte Buchse		1	
6	11 55 00 721		Stiftschraube (8 mm ∅)	(3 TR 338)	2	bis Fahrzeug 1 975 413 / 3 165 050
7	11 55 00 722		Stiftschraube	(3 TR 342)	2	
8	11 55 00 772		Dichtring für Öleinfüllschraube (17x24x1)	(3 TR 120)	1	
9	11 55 00 851		Öleinfüllschraube	(3 TR 119)	1	
10	025 059 659		Kugel 6 mm ∅		1	
11	11 55 00 004		Schraubenrad		1	
12	045 414 027		Anlaufscheibe (6,6x12x0,5)		1	
13	11 55 00 005		Lagerbuchse		1	
14	M 4x8 DIN 551		Gewindestift		1	
15	11 55 00 006		Sechskantschraube		1	
16	11 55 00 844		Dichtung	(3 TR 322)	1	
17	11 55 00 843		Deckel zur Schwinge	(6 TR 327)	1	bis Fahrzeug 1 907 983 / 908 000
18	AM 4x16 DIN 88		Linsensenkschraube		4	
—	11 55 00 020		Deckel zur Schwinge		1	ab Fahrzeug 1 907 984 / 908 001
—	AM 4x25 DIN 88		Linsensenkschraube		4	
—	11 55 00 904		**Deckel** mit eingebautem Stoßdämpfer		1	bis Fahrzeug 1 951 891 / 961 452
—	11 55 01 904		**Deckel** mit eingebautem Stoßdämpfer		1	von Fahrzeug 1 951 892 / 961 453 bis Fahrzeug 1 975 413 / 3 165 050
—	11 55 02 904		**Deckel** mit eingebautem Stoßdämpfer		1	ab Fahrzeug 1 975 414 / 3 165 051
19	11 55 00 900		**Deckel** für Hinterradschwinge		1	bis Fahrzeug 1 931 258 / 931 352
—	11 55 01 900		**Deckel** für Hinterradschwinge		1	von Fahrzeug 1 931 259 / 931 353 bis Fahrzeug 1 951 891 / 961 452
—	11 55 02 900		**Deckel** für Hinterradschwinge		1	von Fahrzeug 1 951 892 / 961 453 bis Fahrzeug 1 975 413 / 3 165 050
—	11 55 00 721		Stiftschraube	(3 TR 338)	1	bis Fahrzeug 1 975 413 / 3 165 050 — für Fahrzeuge ohne Stoßdämpfer
20	AM 8x50 Sn 4 DIN 939		Stiftschraube		1	
21	11 55 00 723		Stiftschraube	(3 TR 343)	4	
22	11 55 00 721		Stiftschraube	(3 TR 338)	1	
—	11 55 00 059		Sechskantschraube		1	für Fahrzeuge mit Stoßdämpfer
23	11 55 03 900		**Deckel** für Hinterradschwinge		1	ab Fahrzeug 1 975 414 / 3 165 051
—	11 55 00 721		Stiftschraube	(3 TR 338)	1	
24	AM 8x62 Sn 4 DIN 939		Stiftschraube		1	
25	11 55 00 073		Stiftschraube		4	

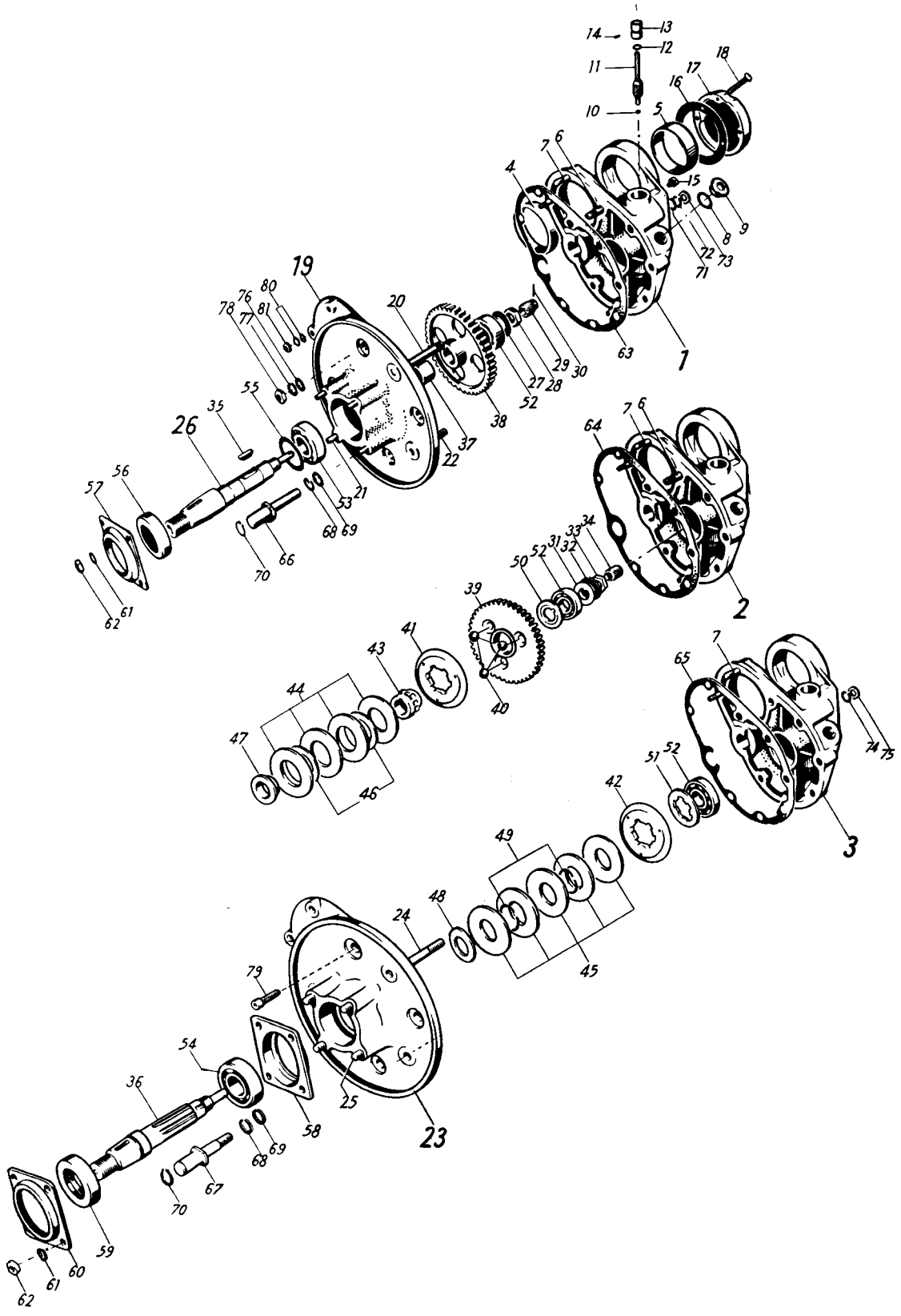
1
2
3
19
20
21
22
23
24
25
26
27
28
29
30
31
32
33
34
35
36
37
38
39
40
41
42
43
44
45
46
47
48
49
50
51
52
53
54
55
56
57
58
59
60
61
62
63
64
65
66
67
68
69
70
71
72
73
74
75
76
77
78
79
80
81
4
5
6
7
8
9
10
11
12
13
14
15
16
17
18

Bild-Nr.	Bestell-Nr.	Benennung	Anzahl	Bemerkungen
26	11 55 00 902	**Antriebswelle**	1	bis Fahrzeug 1 931 258 / 931 352
27	11 55 00 756	Sicherungsscheibe (2 TR 326)	1	
28	11 55 00 021	Mutter	1	
29	11 55 00 003	Schraubenrad	1	
30	2x16 DIN 1473	Zylinderstift	1	
—	11 55 02 902	**Antriebswelle**	1	von Fahrzeug 1 931 259 / 931 353 bis Fahrzeug 1 975 413 / 3 165 050
31	11 55 00 756	Sicherungsscheibe (2 TR 326)	1	
32	11 55 00 024	Ausgleichscheibe	1	
33	11 55 00 021	Mutter	1	
34	11 55 01 003	Schraubenrad	1	
—	—	Anlaufscheibe mit Nute	—	siehe Bild Nr. 50
—	11 55 00 060	Scheibenfeder	1	von Fahrzeug 1 931 259 / 931 353 bis Fahrzeug 1 943 668 / 943 735
35	11 55 00 062	Scheibenfeder	1	von Fahrzeug 1 943 669 / 743 736 bis Fahrzeug 1 975 413 / 3 165 050
36	11 55 03 902	**Antriebswelle**	1	ab Fahrzeug 1 975 414 / 3 165 051
—	11 55 00 756	Sicherungsscheibe (2 TR 326)	1	
—	11 55 00 024	Ausgleichscheibe	1	
—	11 55 00 021	Mutter	1	
—	11 55 01 003	Schraubenrad	1	
37	11 55 00 889	Distanzhülse (16,4x22x13,5) (6 TR 313)	1	bis Fahrzeug 1 931 258 / 931 352
38	11 55 00 855	Stirnrad Z=43 (6 TR 317)	1	bis Fahrzeug 1 902 734 / 902 757
—	11 55 01 855	Stirnrad Z=44	1	von Fahrzeug 1 902 735 / 902 758 bis Fahrzeug 1 931 258 / 931 352
39	11 55 01 050	Stirnrad Z=44	1	von Fahrzeug 1 931 259 / 931 353 bis Fahrzeug 1 975 413 / 3 165 050
—	11 55 05 050	Stirnrad Z=46	1	ab Fahrzeug 1 975 414 / 3 165 051
40	11 55 00 601	Kugel (10 C DIN 5401)	3	ab Fahrzeug 1 931 259 / 931 353
41	11 55 02 051	Mitnehmerplatte	1	von Fahrzeug 1 931 259 / 931 353 bis Fahrzeug 1 975 413 / 3 165 050
42	11 55 06 051	Mitnehmerplatte	1	ab Fahrzeug 1 975 414 / 3 165 051
43	11 55 01 052	Mitnehmernabe	1	von Fahrzeug 1 931 259 / 931 353 bis Fahrzeug 1 975 413 / 3 165 050
44	11 55 00 058	Tellerfeder	4	
45	11 55 01 058	Tellerfeder	5	ab Fahrzeug 1 975 414 / 3 165 051
46	025 105 623	Abdeckscheibe	2	von Fahrzeug 1 931 259 / 931 353 bis Fahrzeug 1 975 413 / 3 165 050
47	11 55 01 054	Distanzring	1	

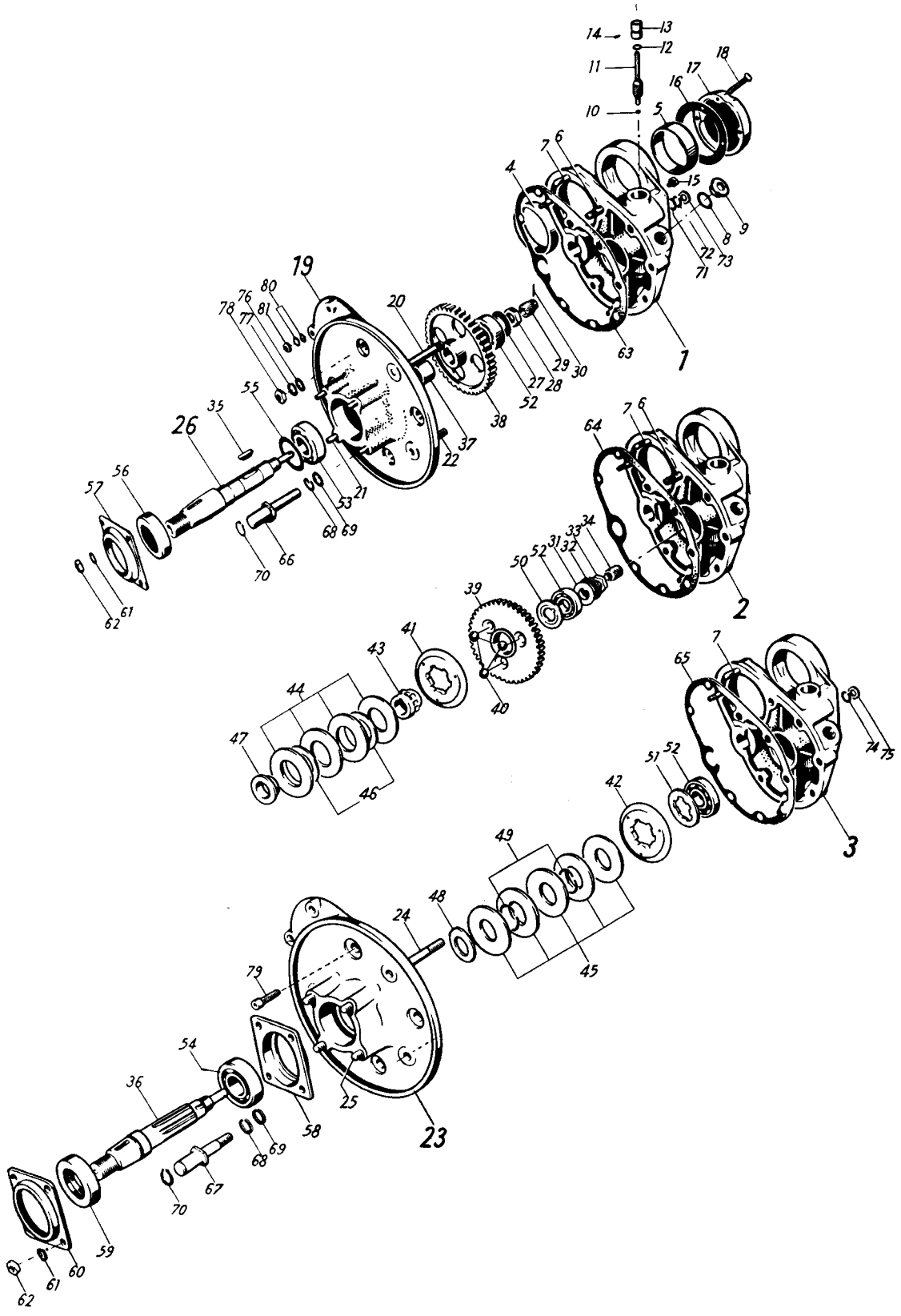
1
2
3
19
20
21
22
23
24
25
26
27
28
29
30
31
32
33
34
35
36
37
38
39
40
41
42
43
44
45
46
47
48
49
50
51
52
53
54
55
56
57
58
59
60
61
62
63
64
65
66
67
68
69
70
71
72
73
74
75
76
77
78
79
80
81
4
5
6
7
8
9
10
11
12
13
14
15
16
17
18

Bild-Nr.	Bestell-Nr.	Benennung	Anzahl	Bemerkungen
48	11 55 00 069	Anlagescheibe (20,1x30x0,3; 0,5; 2,0; 2,5; 3,5)	nach Bedarf	ab Fahrzeug 1 975 414 / 3 165 051
49	11 55 00 074	Sprengring	2	
50	11 55 01 055	Anlaufscheibe mit Nute	1	von Fahrzeug 1 931 259 / 931 353 bis Fahrzeug 1 975 413 / 3 165 050
51	11 55 02 055	Anlaufscheibe mit Keilwellenprofil	1	ab Fahrzeug 1 975 414 / 3 165 051
52	011 055 770	Ring-Rillenlager (15x35x11) 6202 DIN 625	1	
53	11 01 00 600	Kugellager mit geteiltem Innenring (17x40x12) Q A 17 B DIN 625	1	bis Fahrzeug 1 975 413 / 3 165 050
54	081 801 600	Ring-Rillenlager (20x42x12) 6004 DIN 625	1	ab Fahrzeug 1 975 414 / 3 165 051
55	11 55 00 045	Abdeckscheibe (22,2x39x0,5)	1	bis Fahrzeug 1 975 413 / 3 165 050
56	11 55 00 075	Dichtring (22x40x10)	1	
57	11 55 00 849	Flanschdeckel (3 TR 305)	1	
58	11 55 01 070	Lagerbuchse	1	ab Fahrzeug 1 975 414 / 3 165 051
59	A 24x37x7 DIN 6505	Dichtring	1	
60	11 55 01 072	Flanschdeckel	1	
61	B 6 DIN 127	Federring	4	
62	B M 6 DIN 439	Sechskantmutter	4	
63	11 55 00 847	Dichtung (3 TR 323)	1	bis Fahrzeug 1 951 891 / 961 452
64	11 55 00 063	Dichtung	1	von Fahrzeug 1 951 892 / 961 453 bis Fahrzeug 1 975 413 / 3 165 050
65	11 55 01 063	Dichtung	1	ab Fahrzeug 1 975 414 / 3 165 051
66	11 52 00 863	Lagerbolzen für Hinterradbremsbacken (6 R 803)	1	bis Fahrzeug 1 969 442 / 3 158 686
67	11 52 00 007	Lagerbolzen für Hinterradbremsbacken	1	ab Fahrzeug 1 969 443 / 3 158 687
68	B 8 DIN 127	Federring	1	
69	8,4 DIN 433	Scheibe	1	
70	12x1 DIN 471	Sicherungsring	1	
71	8,4 DIN 433	Scheibe	3	bis Fahrzeug 1 975 413 / 3 165 050
72	B 8 DIN 127	Federring	3	
73	BM 8 DIN 439	Sechskantmutter	3	
74	B 8 DIN 127	Federring	2	ab Fahrzeug 1 975 414 / 3 165 051
75	BM 8 DIN 439	Sechskantmutter	2	
76	8,4 DIN 433	Scheibe	2	
77	A 8 DIN 137	Federscheibe	2	
78	BM 8 DIN 439	Sechskantmutter	1	bis Fahrzeug 1 975 413 / 3 165 050
79	M 8x22 DIN 912	Schraube mit Innensechskant	2	ab Fahrzeug 1 975 414 / 3 165 051
80	B 6 DIN 137	Federscheibe	4	
81	B M 6 DIN 439	Sechskantmutter	2	

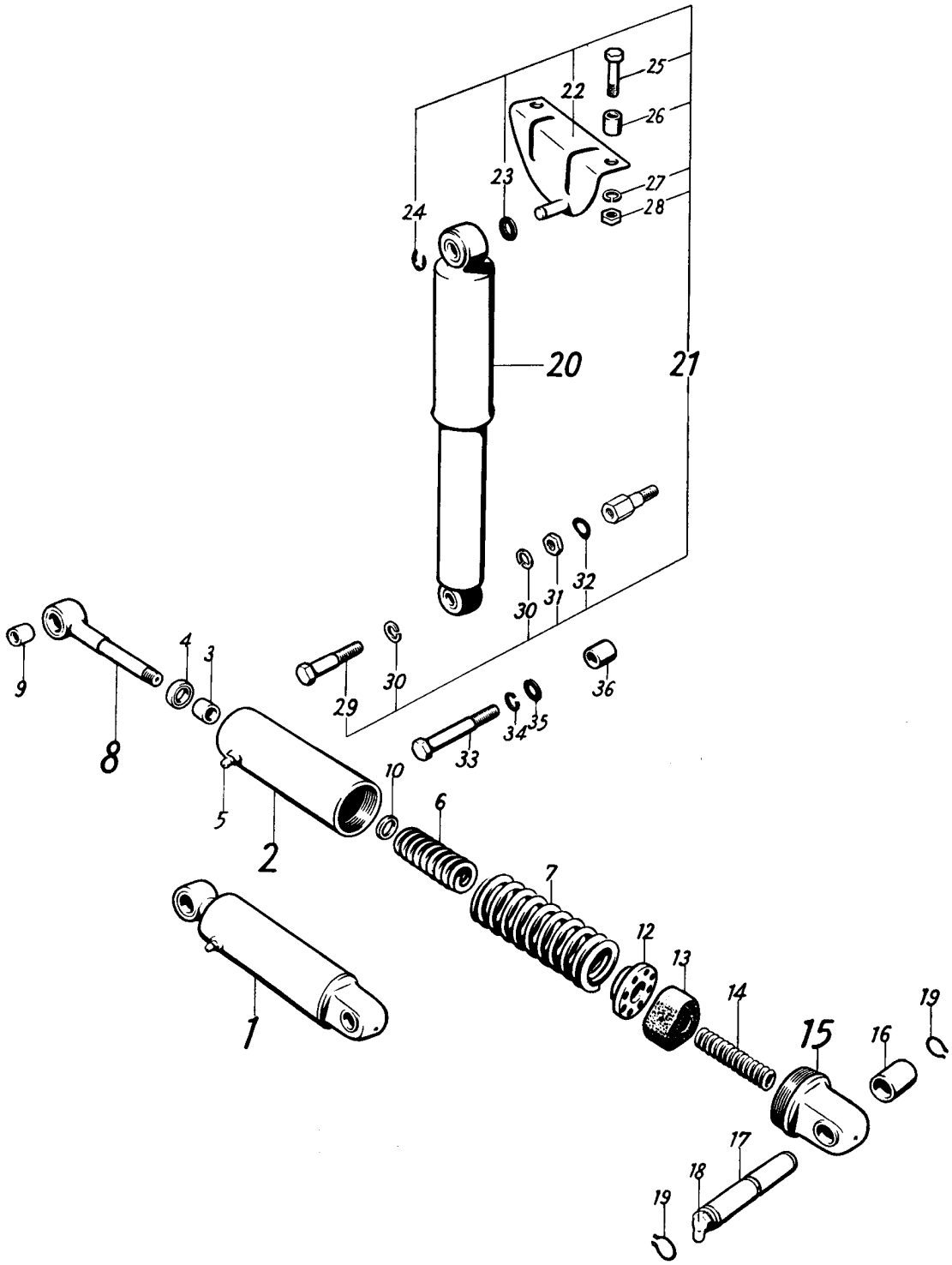
25
22
26
23
27
24
28
20
21
32
31
30
4
3
9
30
29
36
8
34
35
33
10
5
6
2
7
12
13
14
19
15
16
1
17
18
19

Bild-Nr.	Bestell-Nr.	Benennung	Anzahl	Bemerkungen
		1 2		
1	11 61 01 504	**Hinterradfederung,** vollst.	1	
2	11 61 00 509	Federhülse	1	
3	11 61 00 009	Lagerbuchse	1	
4	11 61 00 027	Radialdichtring (14x24x7)	1	
5	AM 6 DIN 3402	Kugelschmierkopf	1	
—	11 61 00 821	Innere Feder (6 TR 513)	1	bis Fahrzeug 1 975 413 / 3 165 050
—	11 61 00 820	Äußere Feder (6 TR 512)	1	
6	11 61 00 023	Innere Feder	1	ab Fahrzeug 1 975 414 / 3 165 051
7	11 61 00 022	Äußere Feder	1	
8	11 61 00 505	**Zugstange**	1	
9	11 61 00 828	Lagerbuchse (6 TR 510)	1	
10	124 058 886	Scheibe	1	
12	11 61 00 819	Bodenstück für Zugstange (6 TR 508)	1	
13	11 61 01 007	Stoßdämpfer (Gummi)	1	
14	11 61 00 005	Gegenfeder	1	
15	11 61 00 501	**Anlenkstück**	1	
16	11 61 00 817	Lagerbuchse (6 TR 502)	1	
17	11 61 00 001	Anlenkbolzen 14 ∅	1	
—	11 61 00 018	Anlenkbolzen 14,25 ∅	1	für Reparatur
—	11 61 00 017	Anlenkbolzen 14,5 ∅	1	
18	11 61 00 012	Druckschmierkopf	1	
19	14x1 DIN 471	Sicherungsring	2	
—	11 61 00 015	Anlenkbolzen 15 ∅	1	für Reparatur
—	11 61 00 012	Druckschmierkopf	1	
—	15x1 DIN 471	Sicherungsring	2	
20	11 61 00 021	**Stoßdämpfer**	1	
—	11 61 00 903	Gummibuchse für Stoßdämpfer oben und unten	je 1	
21	11 61 00 902	**Befestigungsteile für Stoßdämpfer**	1	
22	11 61 00 510	Lagerbock	1	für obere Befestigung
23	8,4 DIN 433	Scheibe	1	
24	7 DIN 6799	Benzing-Sicherung	1	
25	M 6x30 DIN 933	Sechskantschraube	2	
26	11 61 00 020	Abstandstück	2	
27	B 6 DIN 127	Federring	2	
28	M 6 DIN 934	Sechskantmutter	2	
29	M 8x38 DIN 931	Sechskantschraube	1	für untere Befestigung bis Fahrzeug 1 975 413 / 3 165 050
30	11 51 00 005	Federring	2	
31	B M 8 DIN 439	Sechskantmutter	1	
32	B 8 DIN 137	Federscheibe	1	
33	M 8x75 DIN 931	Sechskantschraube	1	für untere Befestigung ab Fahrzeug 1 975 414 / 3 165 051
34	11 51 00 005	Federring (M 8 ATN 5101)	1	
35	8,4 DIN 433	Scheibe	1	
36	11 61 00 028	Distanzrolle	1	

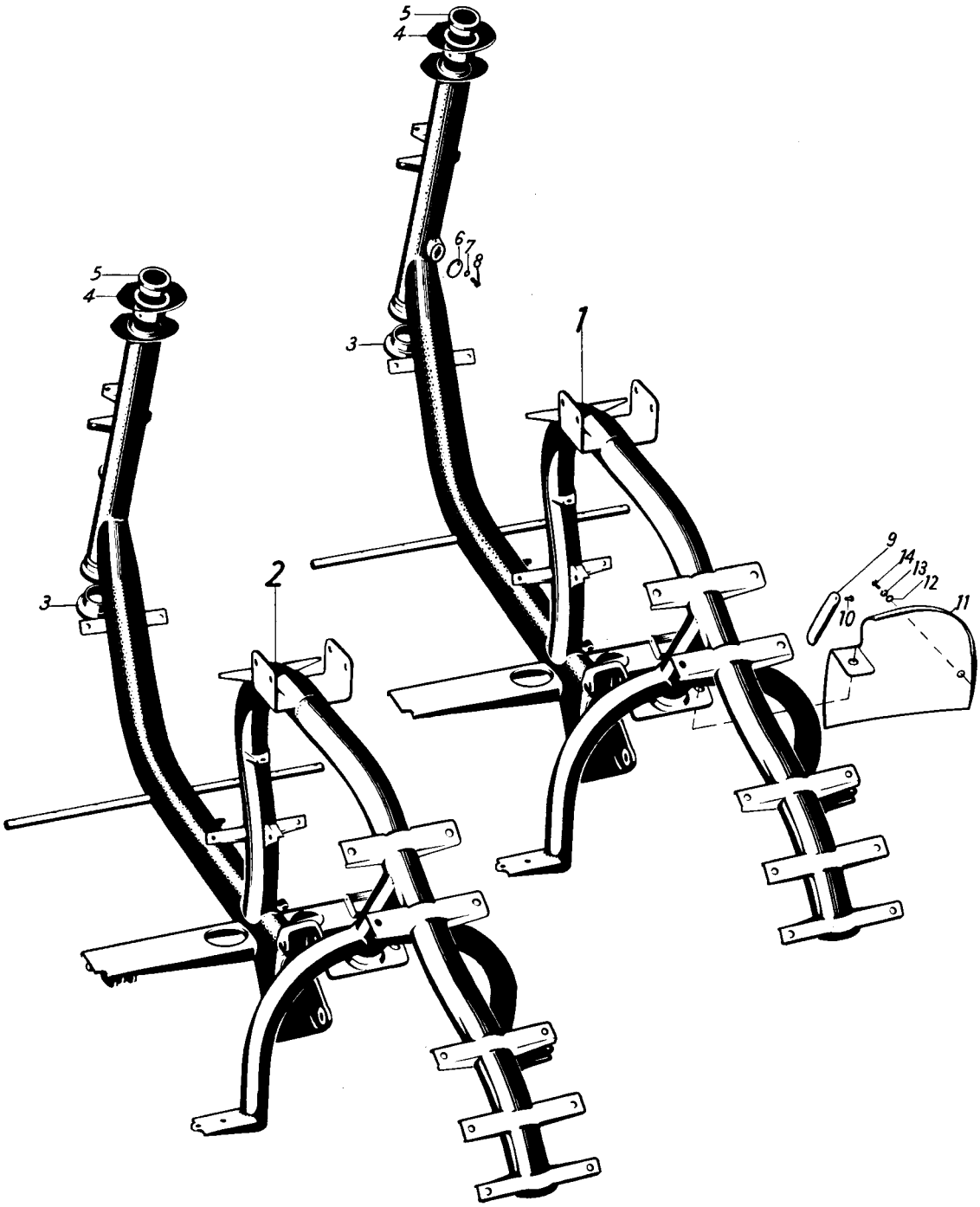
5
4
6
7
8
3
1
5
4
3
2
9
14
13
12
11
10

Bild-Nr.	Bestell-Nr.	Benennung	Anzahl	Bemerkungen
		1 2		
1	11 31 02 506	**Rahmen**	1	bis Fahrzeug 1 942 860 / 942 950
2	11 31 04 506	**Rahmen**	1	ab Fahrzeug 1 942 861 / 942 951
3	11 41 00 835	Lagerschale, unten (6 ST 210)	1	
4	11 41 00 838	Buchse für Lenkerführung (5 ST 209)	1	
5	11 41 00 836	Lagerschale, oben (6 ST 215)	1	
6	11 31 00 902	Deckel für Lenkschloß	1	bis Fahrzeug 1 942 860 / 942 950
7	4 DIN 127	Federring	1	
8	M 4x15 DIN 86	Halbrundschraube	1	
—	—	Zusatzbefestigungsbügel für Kraftstoffbehälter	—	wird beim Einbau des Rahmens 11 31 04 506 benötigt, wenn der Kraftstoffbehälter mit 6,4 Ltr. Fassungsvermögen verwendet wird. S. Gruppe 3/5
—	—	Sechskantschraube	—	
—	—	Federring	—	
—	—	Sechskantmutter	—	
9	033 101 248	Typschild	1	wird nicht ohne eingeschlagene Nr. abgegeben. Kraftfahrzeugbrief einsenden.
10	2x3 DIN 1476	Halbrundkerbnagel	2	
11	11 16 00 001	Spritzblech für Vergaser	1	
12	5,3 DIN 125	Scheibe	1	
13	B 5 DIN 127	Federring	1	
14	M 5x10 DIN 86	Halbrundschraube	1	
—	11 31 00 505	**Batterieträger,** vollst.	1	nur für Reparatur; bis Fahrzeug 1 918 782 / 918 857
—	11 31 01 505	**Batterieträger,** vollst.	1	nur für Reparatur; von Fahrzeug 1 918 783 / 918 858 bis Fahrzeug 1 942 860 / 942 950

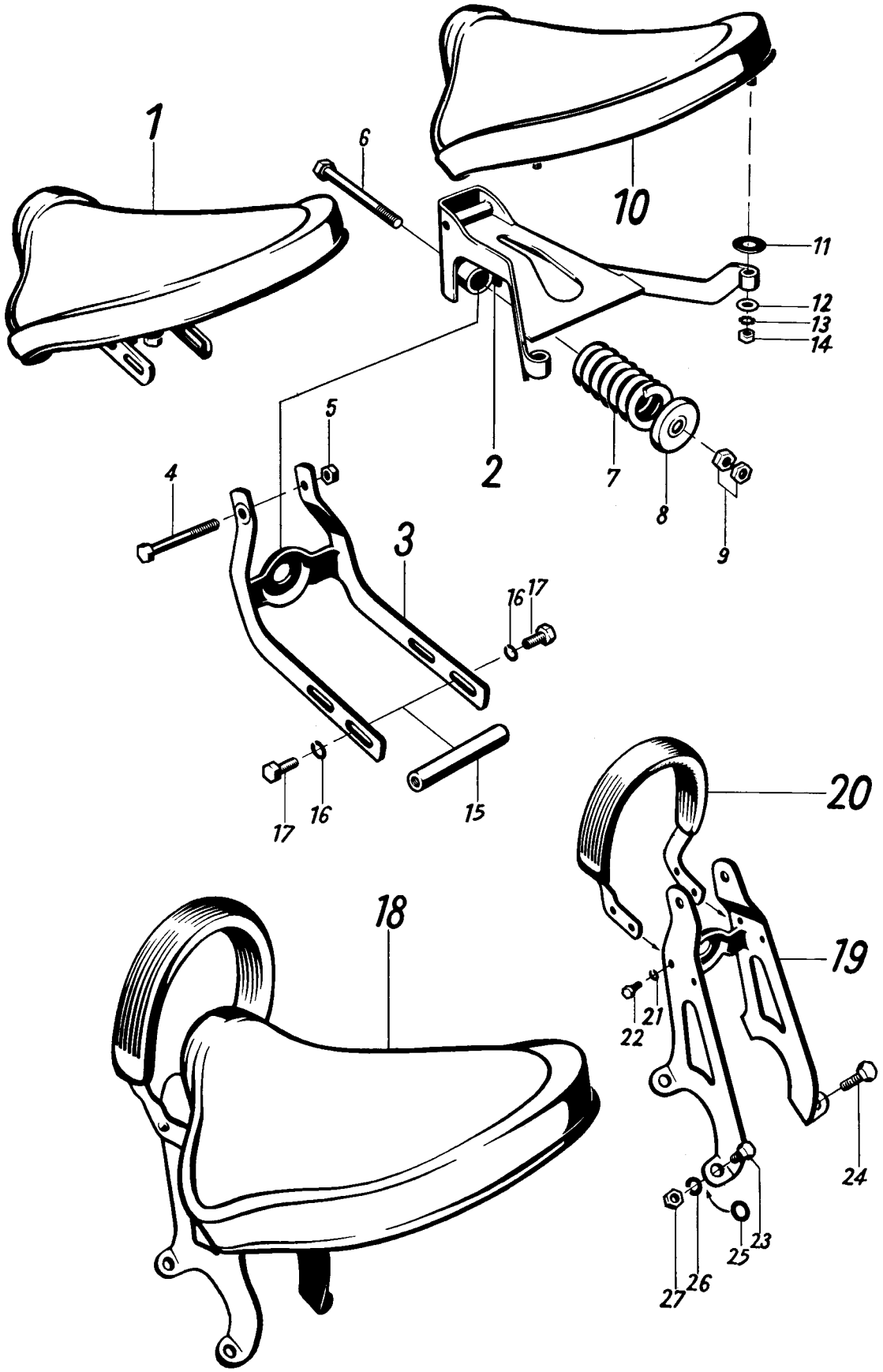
1
6
10
11
12
13
14
5
4
2
7
8
9
3
16
17
17
16
15
20
18
19
21
22
24
23
25
26
27

Bild-Nr.	Bestell-Nr.	Benennung	Anzahl	Bemerkungen
		1 2 3 4		
—	11 38 00 501	**Fahrer-Sattel**	1	bis Fahrzeug 1 985 137 / 3 174 523
—	11 38 00 503	Sattelstütze	1	
1	11 38 01 501	**Fahrer-Sattel**	1	ab Fahrzeug 1 985 138 / 3 174 524
2	11 38 01 503	Sattelstütze	1	
3	11 38 00 504	Satteltrager	1	
4	M 8x68 DIN 931	Sechskantschraube	1	
5	M 8 DIN 934	Sechskantmutter	1	
6	M 10x115 DIN 931	Sechskantschraube	1	
7	11 38 00 018	Feder	1	
8	11 38 00 002	Federteller	1	
9	BM 10 DIN 439	Sechskantmutter	2	
—	11 38 01 902	**Satteldecke** mit Stützfeder	1	bis Fahrzeug 1 985 137 / 3 174 523; Farbe angeben
10	073 738 516	**Satteldecke** mit Stützfeder	1	ab Fahrzeug 1 985 138 / 3 174 524; Farbe angeben
11	11 38 00 900	Scheibe	2	bis Fahrzeug 1 974 162 / 3 163 729
12	023 101 666	Scheibe	2	
13	A 8,4 DIN 6798	Fächerscheibe	2	
14	M 8 DIN 934	Sechskantmutter	2	
15	11 38 00 016	Distanzstück	2	Befestigungsteile für Fahrersattel
16	B 8 DIN 127	Federring	4	
17	M 8x20 DIN 931	Sechskantschraube	4	
—	11 38 00 502	**Beifahrer-Sattel**	1	bis Fahrzeug 1 985 137 / 3 174 523
—	11 38 01 503 [0]	Sattelstütze	1	
18	11 38 01 502	**Beifahrer-Sattel**	1	ab Fahrzeug 1 985 138 / 3 174 524
—	11 38 01 503 [0]	Sattelstütze	1	
19	11 38 00 505	Satteltrager	1	
—	M 8x68 DIN 931 [0]	Sechskantschraube	1	
—	M 8 DIN 934 [0]	Sechskantmutter	1	
—	M 10x115 DIN 931 [0]	Sechskantschraube	1	
—	11 38 00 018 [0]	Feder	1	
—	11 38 00 002 [0]	Federteller	1	
—	BM 10 DIN 439 [0]	Sechskantmutter	2	
—	11 38 01 902 [0]	**Satteldecke** mit Stützfeder	1	bis Fahrzeug 1 985 137 / 3 174 523; Farbe angeben
—	073 738 516 [0]	**Satteldecke** mit Stützfeder	1	ab Fahrzeug 1 985 138 / 3 174 524; Farbe angeben
—	11 38 00 900 [0]	Scheibe	2	bis Fahrzeug 1 974 162 / 3 163 729
—	023 101 666 [0]	Scheibe	2	
—	A 8,4 DIN 6798 [0]	Fächerscheibe	2	
—	M 8 DIN 934 [0]	Sechskantmutter	2	
20	11 38 00 506	**Griff**	1	
21	B 6 DIN 127	Federring	4	
22	AM 6x12 DIN 933	Sechskantschraube	4	
23	M 8x20 DIN 931	Sechskantschraube	2	Befestigungsteile für Beifahrersattel
24	M 8x25 DIN 931	Sechskantschraube	2	
25	8,4 DIN 433	Scheibe	4	
26	B 8 DIN 127	Federscheibe	4	
27	M 8 DIN 934	Sechskantmutter	4	

[0] gleiche Teile wie für Fahrersattel

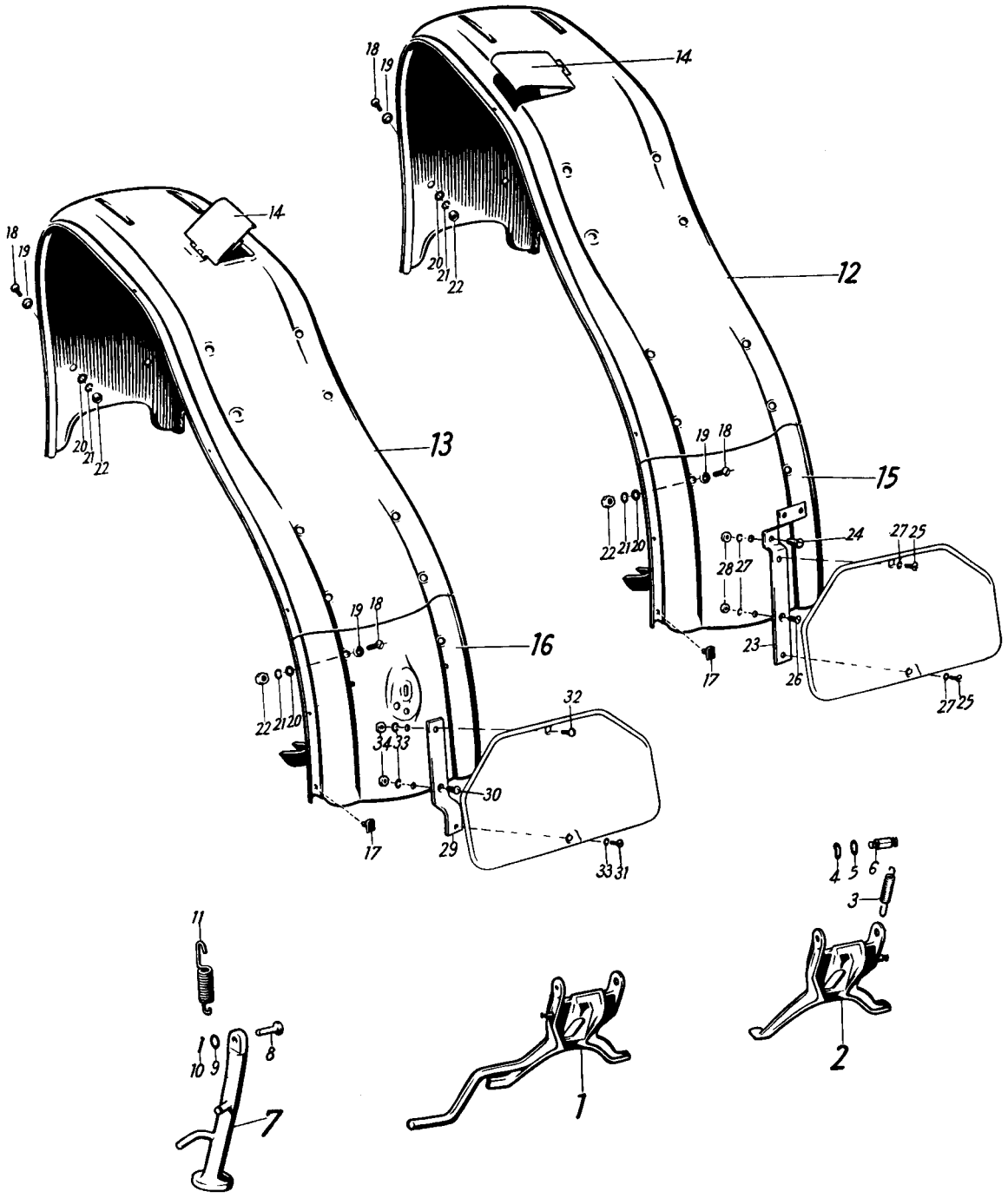
18
19
14
20
21
22
12
13
15
16
24
27
25
28
23
26
17
32
34
33
30
29
31
4
5
6
3
11
10
9
8
7
1
2

Bild-Nr.	Bestell-Nr.	Benennung	Anzahl	Bemerkungen
		1 2		
1	11 35 00 816	**Kippständer** (5 T 501)	1	bis Fahrzeug 1 942 860 / 942 950
2	11 35 00 015	**Kippständer**	1	ab Fahrzeug 1 942 861 / 942 951
3	11 35 00 818	Haltefeder (3 T 510)	1	
4	A 8 DIN 137	Federscheibe	1	
5	8,4 DIN 433	Scheibe	1	
6	11 35 00 014	Bolzen für Rückzugfeder	1	
—	11 35 01 503	Gelenkstück	1	für Reparatur und nachträglichen Einbau
7	11 35 00 017	**Seitenstütze**	1	
8	8 h 11x28x23,5 DIN 1435	Bolzen	1	
9	8,4 DIN 125	Scheibe	1	
10	2x15 DIN 94	Splint	1	
11	11 35 00 818	Rückzugfeder (3 T 510)	1	
12	11 39 00 513	**Mittelstück-Vorderteil** zur hinteren Verkleidung (Deckel für Kraftstoffeinfüllung links)	1	bis Fahrzeug 1 942 860 / 942 950 — bei Fahrzeugen vor 1 928 141 / 928 287 Mittelstück-Vorderteil 11 39 00 513 und Mittelstück-Hinterteil 11 39 00 514 zusammen bestellen.
13	11 39 01 513	**Mittelstück-Vorderteil** zur hinteren Verkleidung (Deckel für Kraftstoffeinfüllung rechts)	1	ab Fahrzeug 1 942 861 / 942 951
14	11 31 00 504	Deckel für Kraftstoffeinfüllung	1	
15	11 39 00 514	**Mittelstück-Hinterteil** zur hinteren Verkleidung	1	bis Fahrzeug 1 969 442 / 3 158 686
16	11 39 01 514	**Mittelstück-Hinterteil** zur hinteren Verkleidung	1	ab Fahrzeug 1 969 443 / 3 158 687
17	11 39 00 026	Auflage für Seitenteil (Gummistopfen)	18	
18	AM 6x15 DIN 91	Linsensenkschraube (verchromt)	6	
19	11 39 00 009	Zwischenscheibe	6	
20	6,4 DIN 125	Scheibe	6	
21	B 6 DIN 127	Federring	6	
22	M 6 DIN 934	Sechskantmutter	6	
23	11 31 01 011	Halter für Kennzeichenschild und Rücklicht	1	bis Fahrzeug 1 969 442 / 3 158 686
24	AM 5x12 DIN 86	Halbrundschraube	1	
25	AM 5x6 DIN 86	Halbrundschraube	2	
26	M 5x12 DIN 87	Senkschraube	1	
27	B 5 DIN 127	Federring	4	
28	M 5 DIN 934	Sechskantmutter	2	
29	11 31 02 011	Halter für Kennzeichenschild	1	ab Fahrzeug 1 969 443 / 3 158 687
30	AM 5x12 DIN 86	Halbrundschraube	1	
31	AM 5x6 DIN 86	Halbrundschraube	1	
32	M 5x20 DIN 86	Halbrundschraube	1	
33	B 5 DIN 127	Federring	3	
34	M 5 DIN 934	Sechskantmutter	2	

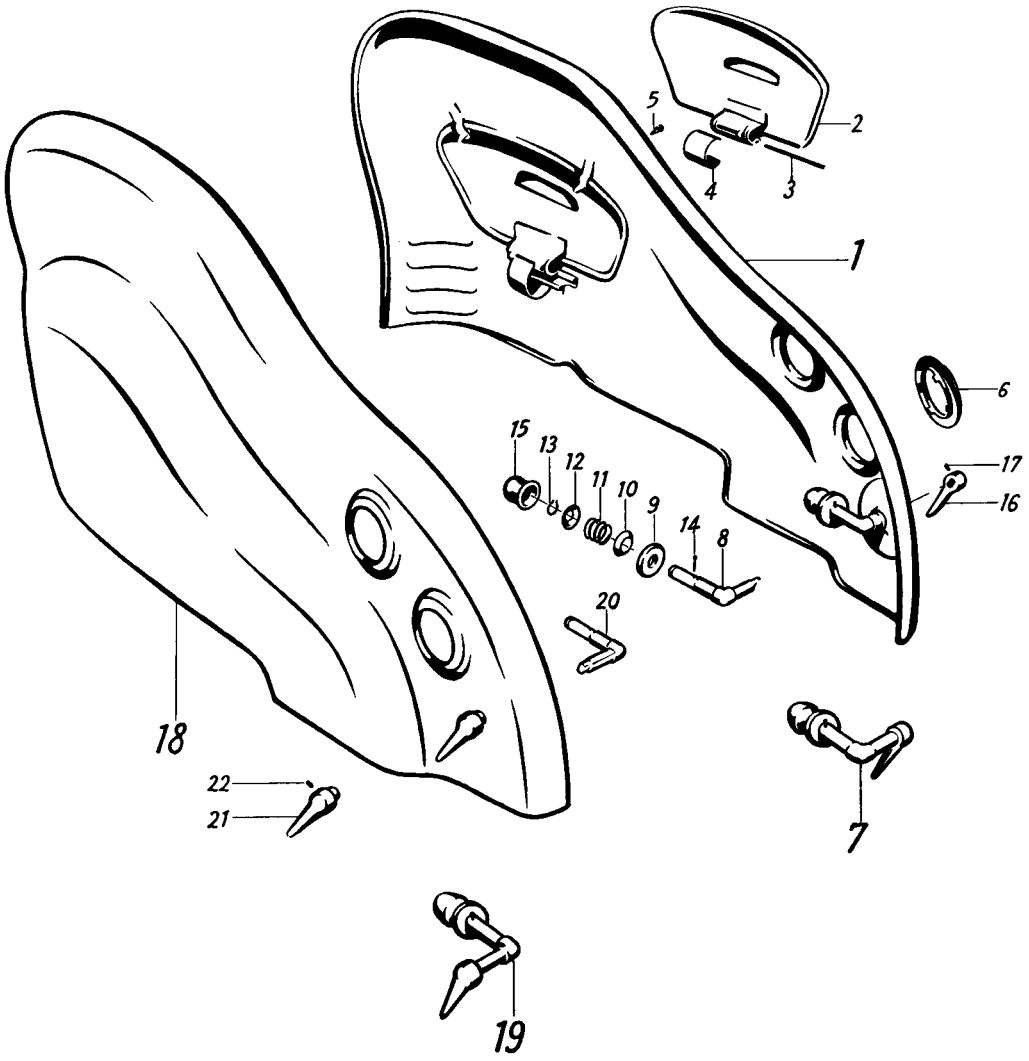
1
2
3
4
5
6
7
8
9
10
11
12
13
14
15
16
17
18
19
20
21
22

Bild-Nr.	Bestell-Nr.	Benennung		Anzahl	Bemerkungen
		1 2			
1	11 39 01 501	**Hintere Verkleidung,** rechts		1	
2	11 39 00 811	Schaulochdeckel	(5 T 1051)	1	
3	11 39 00 863	Scharnierbolzen	(5 T 229)	1	
4	11 39 00 864	Feder für Scharnier	(5 T 228)	1	
5	11 39 00 865	Gummipuffer	(5 T 240)	2	
6	11 39 00 866	Einfassung für Austrittsöffnung	(5 T 236)	2	
7	11 39 00 512	**Rechte Verriegelung**		1	ab Fahrzeug 1 912 600 / 912 630 Bei Fahrzeugen vor dieser Nr. diese Teile zusammen bestellen
8	11 39 00 025	Bolzen, rechts		1	
9	11 39 00 024	Gleitbuchse		1	
10	11 39 00 872	Dichtungsteller	(5 T 238)	1	
11	11 39 00 873	Druckfeder	(5 T 207)	1	
12	11 39 00 751	Federteller	(5 T 206)	1	
13	12x1 DIN 471	Sicherungsring		1	
14	2x15 DIN 94	Splint		1	
15	11 39 00 874	Schutzkappe	(5 T 235)	1	
16	11 39 00 870	Betätigungsgriff, rechts	(5 T 201)	1	
17	M 4x8 DIN 553	Gewindestift		1	
18	11 39 00 502	**Hintere Verkleidung,** links		1	
—	11 39 00 866 °	Einfassung für Austrittsöffnung	(5 T 236)	2	
19	11 39 00 511	**Linke Verriegelung**		1	ab Fahrzeug 1 912 600 / 912 630 Bei Fahrzeugen vor dieser Nr. diese Teile zusammen bestellen
20	11 39 00 023	Bolzen, links		1	
—	11 39 00 024 °	Gleitbuchse		1	
—	11 39 00 872 °	Dichtungsteller	(5 T 238)	1	
—	11 39 00 873 °	Druckfeder	(5 T 207)	1	
—	11 39 00 751 °	Federteller	(5 T 206)	1	
—	12x1 DIN 471 °	Sicherungsring		1	
—	2x15 DIN 94 °	Splint		1	
—	11 39 00 874 °	Schutzkappe	(5 T 235)	1	
21	11 39 00 869	Betätigungsgriff, links	(5 T 202)	1	
22	M 4x8 DIN 553 °	Gewindestift		1	

° gleiche Teile wie hintere Verkleidung rechts

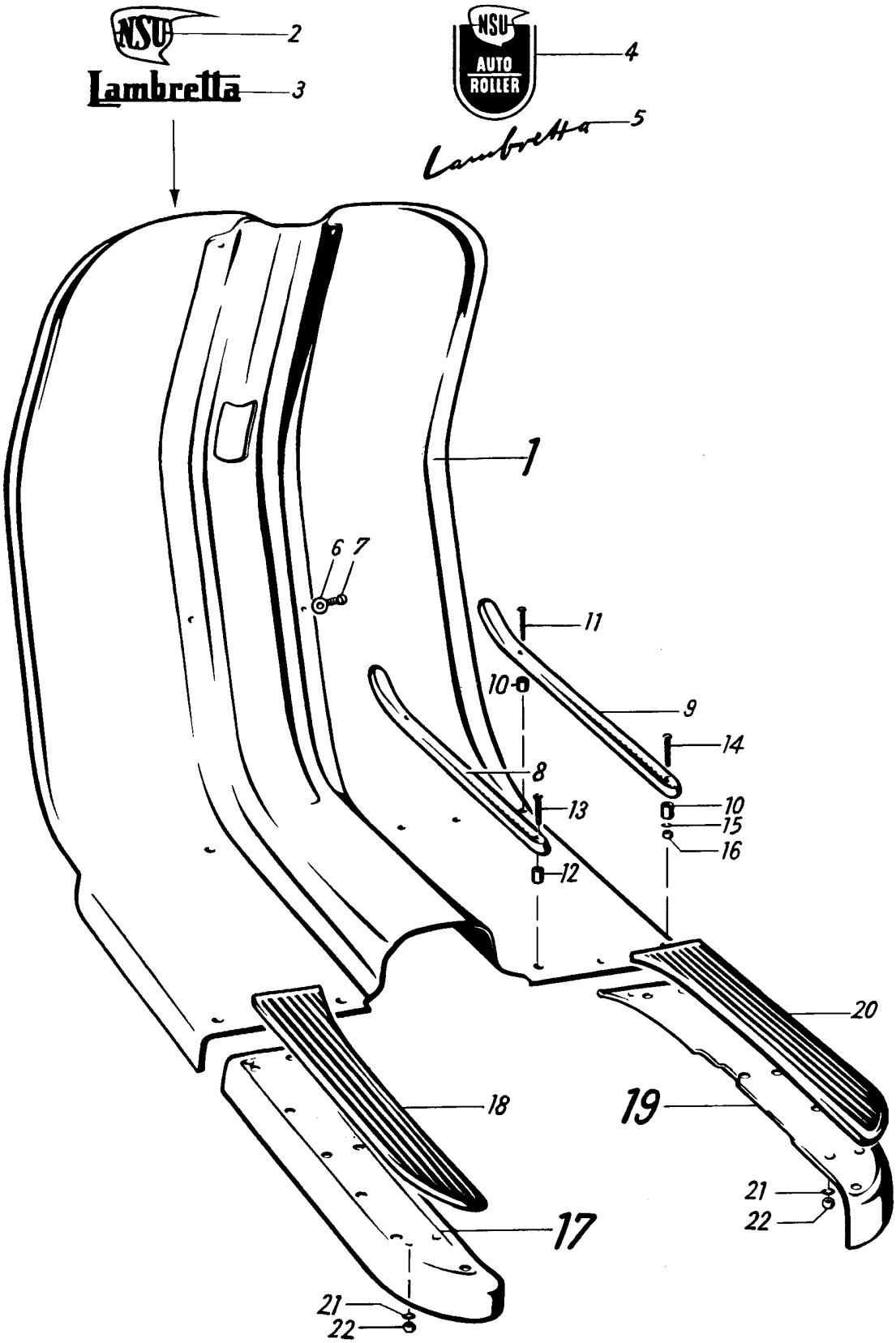
NSU
2
Lambretta
3
NSU
AUTO
ROLLER
4
Lambretta
5
1
6
7
11
10
9
14
8
13
10
15
16
12
20
18
19
21
22
17
21
22

Bild-Nr.	Bestell-Nr.	Benennung		Anzahl	Bemerkungen
		1 2			
—	11 39 00 902	**Beinschild** (mit Abdeckung für Schloß)		1	bis Fahrzeug 1 942 860 / 942 950
1	11 39 03 902	**Beinschild** (mit Aussparung für Kabel)		1	ab Fahrzeug 1 942 861 / 942 951
2	11 39 00 003	NSU-Firmenzeichen		1	bis Fahrzeug 1 975 413 / 3 165 050
—	1,7x3,5 DIN 660	Niet		3	
3	11 39 00 001	Typ Zeichen „Lambretta"		1	
—	1,7x3,5 DIN 660	Niet		2	
4	11 39 01 003	NSU-Firmenzeichen		1	ab Fahrzeug 1 975 414 / 3 165 051
—	1,7x3,5 DIN 660	Niet		3	
5	11 39 01 001	Typ-Zeichen „Lambretta"		1	
—	1,7x5 DIN 660	Niet		3	
—	M 5x10 DIN 91	Linsensenkschraube		2	bis Fahrzeug 1 942 860 / 942 950; zur Befestigung von Batteriekasten und Gabelverkleidung
6	11 39 00 029	Zwischenscheibe		2	ab Fahrzeug 1 942 861 / 942 951; zur Befestigung von Batteriekasten und Gabelverkleidung
7	M 5x15 DIN 91	Linsenschraube		2	
—	11 39 00 828	Fußstütze, kurz (435 mm)	(5 T 165)	2	bis Fahrzeug 1 942 860 / 942 950 4-Loch-Befest.
—	11 39 00 829	Fußstütze, lang (455 mm)	(5 T 166)	4	
—	M 4x7 DIN 88	Linsensenkschraube		6	
8	11 39 00 030	Fußstütze, kurz (430 mm)		2	ab Fahrzeug 1 942 861 / 942 951 2-Loch-Befest.
9	11 39 00 031	Fußstütze, lang (457 mm)		4	
10	11 39 00 830	Gummipuffer, 12 mm hoch	(6 T 146)	10	
11	4x28 DIN 88	Linsensenkschraube		6	
—	11 39 00 831	Gummipuffer (8 mm hoch)	(5 T 147)	8	bis Fahrzeug 1 942 860 / 942 950
—	M 4x18 DIN 88	Linsensenkschraube		8	
—	M 4x22 DIN 88	Linsensenkschraube		2	
—	B 4 DIN 127	Federring		12	
—	M 4 DIN 934	Sechskantmutter		12	
12	11 39 00 831	Gummipuffer, 8 mm hoch	(5 T 147)	2	ab Fahrzeug 1 942 861 / 942 951
13	M 4x18 DIN 88	Linsensenkschraube		2	
14	M 4x22 DIN 88	Linsensenkschraube		4	
15	B 4 DIN 127	Federring		6	
16	M 4 DIN 934	Sechskantmutter		6	
17	11 39 00 813	**Linkes Fußbrett**	(5 T 1046)	1	
18	11 39 00 846	Gummibelag, links	(5 T 220)	1	
19	11 39 01 509	**Rechtes Fußbrett**		1	
20	11 39 00 847	Gummibelag, rechts	(5 T 219)	1	
21	B 5 DIN 127	Federring		8	
22	M 5 DIN 934	Sechskantmutter		8	

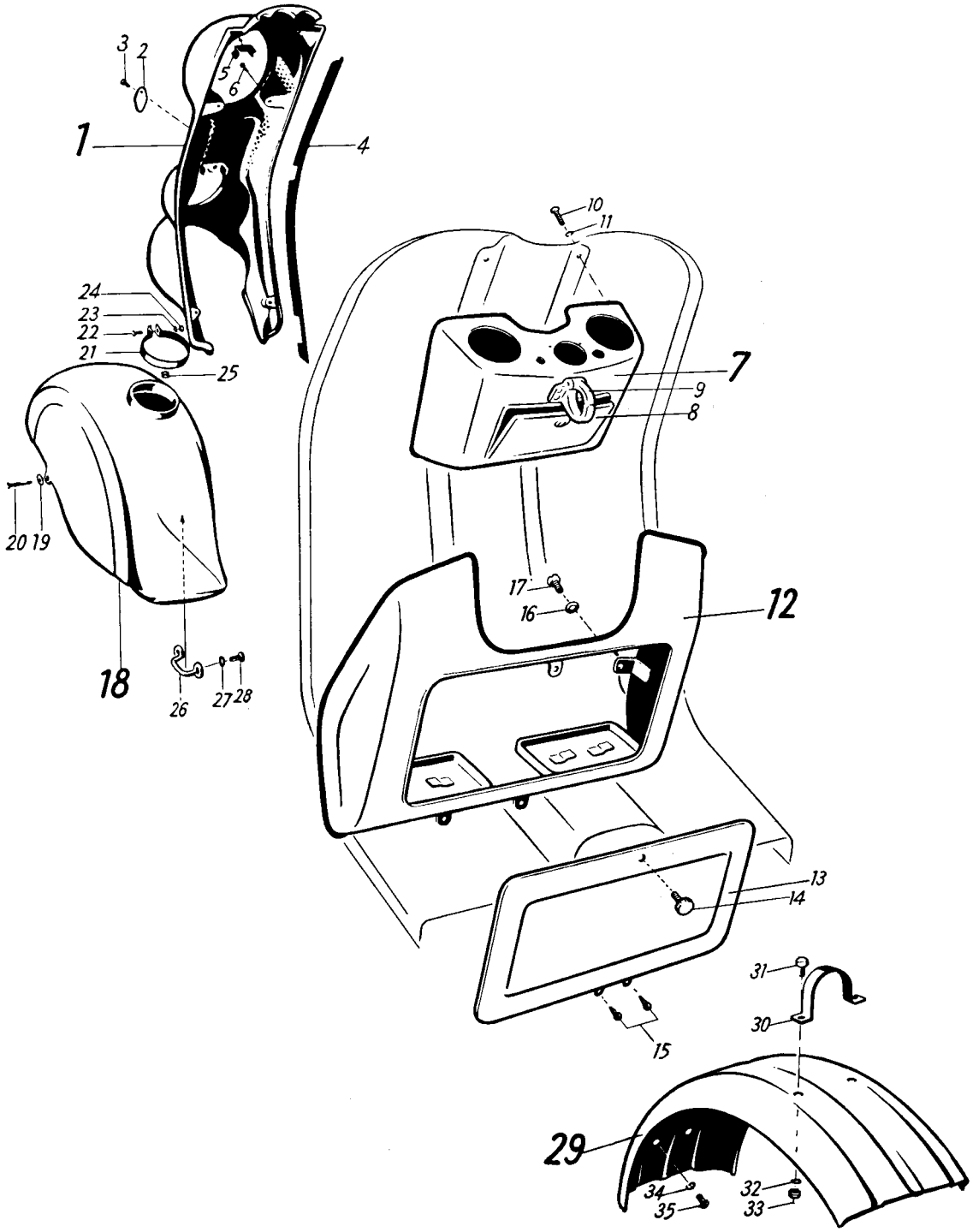
3
2
5
6
1
4
10
11
24
23
22
21
25
7
9
8
20
19
17
16
12
18
26
27
28
13
14
31
30
15
29
34
35
32
33

Bild-Nr.	Bestell-Nr.	1 2 3 4	Benennung	Anzahl	Bemerkungen
1	11 39 01 507		**Gabelverkleidung**	1	
2	11 39 00 032		Verschlußdeckel	1	
3	3x8 DIN 660		Halbrundniet	1	
—	11 39 00 010		Gewindebuchse	2	für Reparatur
—	11 39 00 820		Profilgummi, links (5 T 171)	1	bis Fahrzeug 1 942 860 / 942 950
—	11 39 00 821		Profilgummi, rechts (5 T 170)	1	bis Fahrzeug 1 942 860 / 942 950
—	11 39 00 035		Profilgummi, links	1	ab Fahrzeug 1 942 861 / 942 951
4	11 39 00 034		Profilgummi, rechts	1	ab Fahrzeug 1 942 861 / 942 951
5	11 39 00 033		Gummitülle	2	
6	M 5x20 DIN 88		Linsensenkschraube	2	
—	11 40 00 501		**Armaturenbrett**	1	bis Fahrzeug 1 942 860 / 942 950
—	11 40 00 503		Deckel	1	bis Fahrzeug 1 942 860 / 942 950
7	11 40 00 902		**Armaturenbrett**	1	ab Fahrzeug 1 942 861 / 942 951
—	—		Schauglas	—	s. Gruppe 6/2 ab Fahrzeug 1 942 861 / 942 951
8	11 40 01 503		Deckel	1	ab Fahrzeug 1 942 861 / 942 951
—	028 105 391		Sicherheitsschloß mit Schlüssel	1	
—	028 106 782		Schlüssel 01 c oder NS 1	2	nach Bedarf
—	028 106 783		Schlüssel 02 c oder NS 2	2	nach Bedarf
—	028 106 784		Schlüssel 03 c oder NS 3	2	nach Bedarf
—	028 106 785		Schlüssel 04 c oder NS 4	2	nach Bedarf
—	028 106 786		Schlüssel 05 c oder NS 5	2	nach Bedarf
—	028 106 787		Schlüssel 06 c oder NS 6	2	nach Bedarf
—	3x7 DIN 674		Halbrundniet	2	
—	2,5 h 11x45 DIN 7		Zylinderstift	1	
9	11 40 00 507		Haken für Handtasche	1	
—	M 4x8 DIN 88		Linsensenkschraube	4	
—	11 40 00 009		Profilleiste (Gummi) (1150 mm)	1	bis Fahrzeug 1 942 860 / 942 950
—	11 40 01 009		Profilleiste (Gummi) (900 mm)	1	ab Fahrzeug 1 942 861 / 942 951
10	AM 6x15 DIN 91		Linsensenkschraube	4	
11	V 6,4 DIN 6797		Zahnscheibe	4	

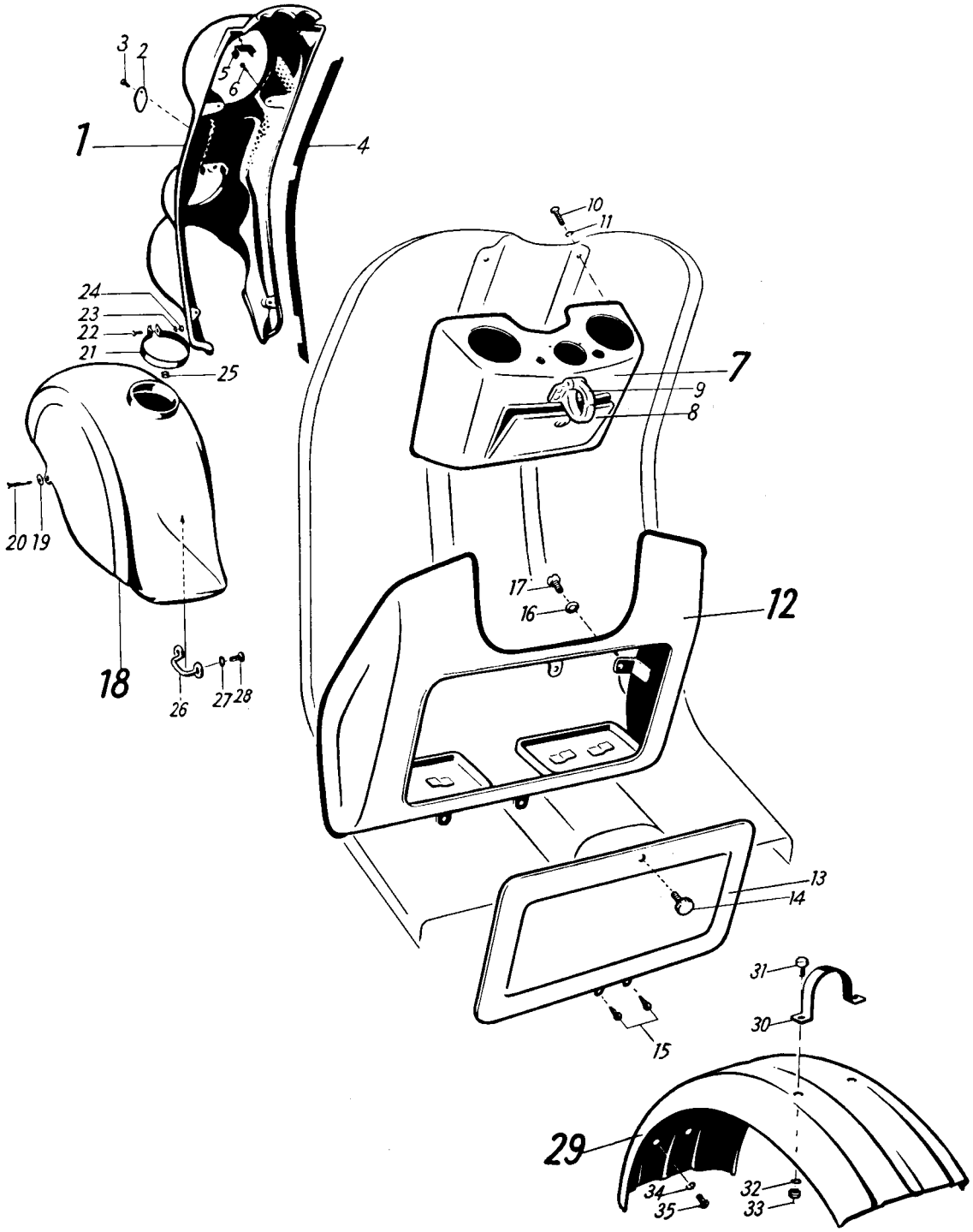
3
2
5
6
1
4
10
11
24
23
22
21
25
7
9
8
20
19
17
16
12
18
26
27
28
13
14
31
30
15
29
34
35
32
33

Bild-Nr.	Bestell-Nr.	Benennung	Anzahl	Bemerkungen
		1 2		
—	11 40 00 901	**Batteriekasten** mit Deckel	1	ab Fahrzeug 1 942 861 / 942 951
12	11 40 00 513	Batteriekasten ohne Deckel	1	
13	11 40 00 900	Deckel	1	
14	11 40 00 032	Rändelschraube	1	
15	11 40 00 031	Gummistopfen	2	
—	11 40 00 035	Profilleiste (Gummi)	1	
16	11 39 00 009	Zwischenscheibe	4	
17	AM 6x15 DIN 91	Linsensenkschraube	4	
—	11 41 00 502	**Vorderradschutzblech**	1	bis Fahrzeug 1 938 904 / 938 973
—	M 6x42 DIN 85	Linsenschraube	2	
—	B 6 DIN 127	Federring	2	
—	M 6 DIN 934	Sechskantmutter	2	
18	11 41 03 502	**Vorderradschutzblech**	1	ab Fahrzeug 1 938 905 / 938 974
19	11 39 00 009	Zwischenscheibe	2	
20	AM 6x10 DIN 91	Linsensenkschraube	2	
21	11 39 00 852	Befestigungsschelle (5 ST 125)	1	
22	M 5x18 DIN 85	Linsenschraube	1	
23	B 5 DIN 127	Federring	1	
24	M 5 DIN 934	Sechskantmutter	1	
—	11 81 00 864	Gummitülle (9 mm ∅) (3 T 109)	1	
25	11 44 00 032	Gummitülle (12 mm ∅)	1	
—	11 16 00 024	Gummistopfen	1	von Fahrzeug 1 962 412 / 3 151 870 bis Fahrzeug 1 969 442 / 3 158 686 und wenn die Vordergabel 11 41 01 514 in Fahrzeuge vor Nr. 1 942 861 / 942 951 eingebaut ist
26	11 41 01 049	Bügel	1	
27	11 39 00 009	Scheibe	2	
28	6x10 DIN 91	Linsensenkschraube	2	
29	11 39 00 812	**Hinterradschutzblech** (5 T 1081)	1	
30	11 39 00 857	Halter für Schutzblech (5 T 111)	1	
31	M 5x12 DIN 933	Sechskantschraube	2	
32	B 5 DIN 127	Federring	2	
33	M 5 DIN 934	Sechskantmutter	2	
34	B 5 DIN 127	Federring	2	
35	M 5x12 DIN 933	Sechskantschraube für Befestigung am Motor	2	

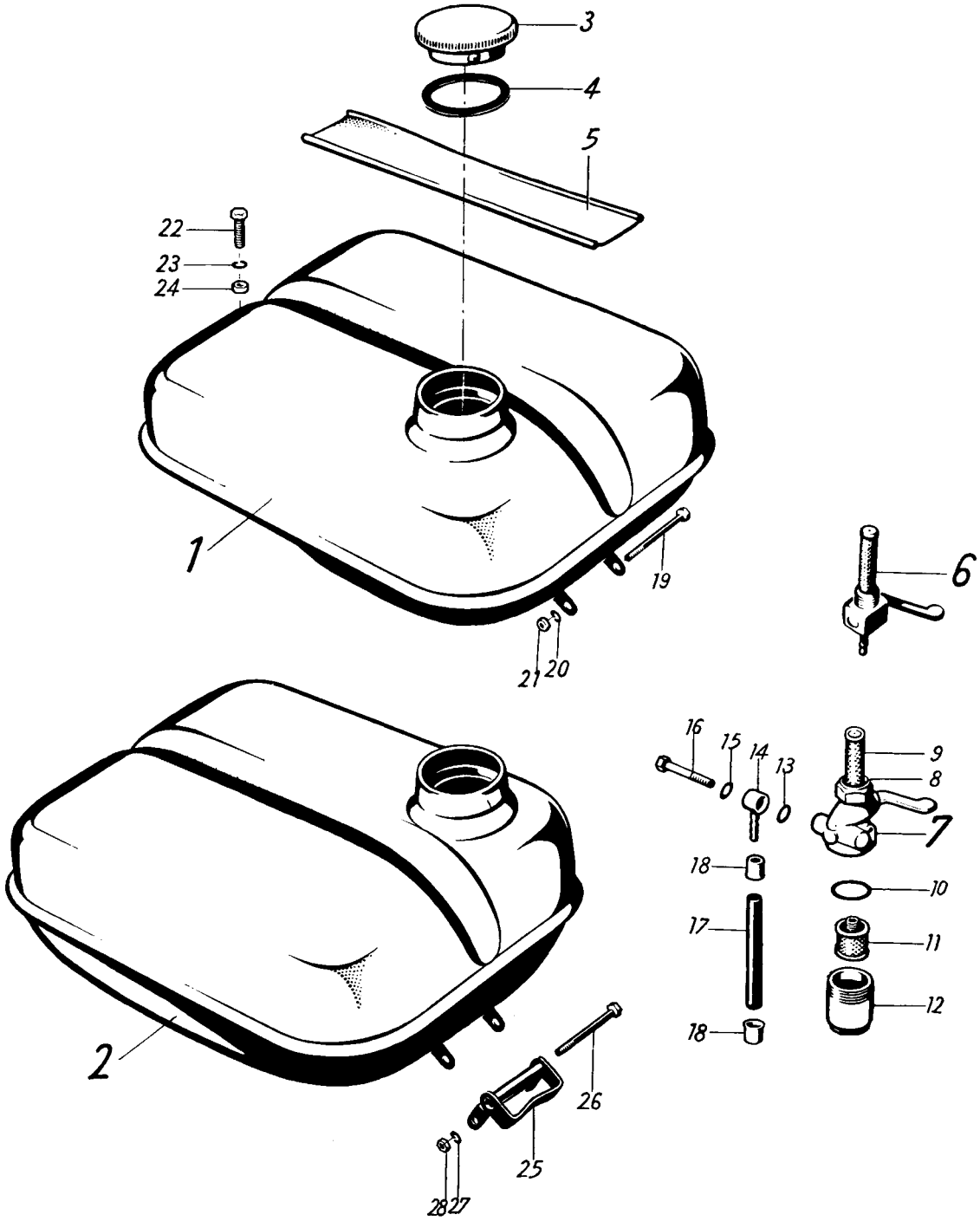
3
4
5
22
23
24
1
19
21
20
6
16
15
14
13
9
8
7
18
10
17
11
12
18
2
26
25
28
27

Bild-Nr.	Bestell-Nr.	Benennung	Anzahl	Bemerkungen
		1 2		
1	11 72 01 501	**Kraftstoffbehälter** (6,4 Ltr.) mit Einfüllstutzen links	1	bis Fahrzeug 1 942 860 / 942 950 bei Fahrzeugen vor 1 909 019 / 909 055 Benzinhahn 073 772 510 mitbestellen
—	11 72 02 501	**Kraftstoffbehälter** (6,4 Ltr.) mit Einfüllstutzen rechts	1	von Fahrzeug 1 942 861 / 942 951 bis Fahrzeug 1 969 110 / 3 158 690
2	11 72 03 501	**Kraftstoffbehälter** (7,3 Ltr.) mit Einfüllstutzen rechts	1	ab Fahrzeug 1 969 111 / 3 158 691
3	11 72 00 900	Tankverschlußdeckel	1	
4	11 72 00 901	Dichtring (56x45x2,5)	1	
5	11 72 00 880	Gummiunterlage (6 S 106)	1	
6	043 419 014	**Benzinhahn** (für Kraftstoffbehälter mit Innengewinde)	1	bis Fahrzeug 1 909 018 / 909 054
—	11 72 01 008	**Becherfilter-Reservehahn** Ra 3100	1	von Fahrzeug 1 909 019 / 909 055 bis Fahrzeug 1 969 110 / 3 158 690
7	073 772 510	**Becherfilter-Reservehahn** T 2100	1	ab Fahrzeug 1 969 111 / 3 158 691
—	083 872 905	Zahnscheibe	1	
—	083 872 906	Halteschraube	1	
8	083 872 909	Überwurfmutter	1	
9	083 872 908	Aufstecksieb	1	
—	083 872 902	Dichtring	1	
10	083 872 907	Dichtring	1	
11	083 872 910	Korbsieb	1	
12	083 872 903	Filterbecher	1	
13	083 872 911	Dichtring	1	
14	083 872 913	Schlauchnippel	1	
15	083 872 912	Dichtring	1	
16	083 872 914	Sechskantschraube	1	
—	11 72 00 006	Kraftstoffschlauch (9x120) DIN 73 379 FI	1	bis Fahrzeug 1 969 110 / 3 158 690
17	11 72 01 006	Kraftstoffschlauch (9x230) DIN 73 379 FI	1	ab Fahrzeug 1 969 111 / 3 158 691
18	023 104 269	Hülse	2	
19	M 5x60 DIN 931	Sechskantschraube	1	
20	B 5 DIN 127	Federring	1	
21	M 5 DIN 934	Sechskantmutter	1	
22	M 6x20 DIN 933	Sechskantschraube	1	
23	B 6 DIN 127	Federring	1	
24	M 6 DIN 934	Sechskantmutter	1	
25	11 31 00 516	Zusatzbefestigungsbügel	1	wird bei Einbau des Rahmens 11 31 04 506 benötigt, wenn der Kraftstoffbehälter mit 6,4 Ltr. Fassungsvermögen verwendet wird.
26	M 5x60 DIN 931	Sechskantschraube	1	
27	B 5 DIN 127	Federring	1	
28	M 5 DIN 934	Sechskantmutter	1	

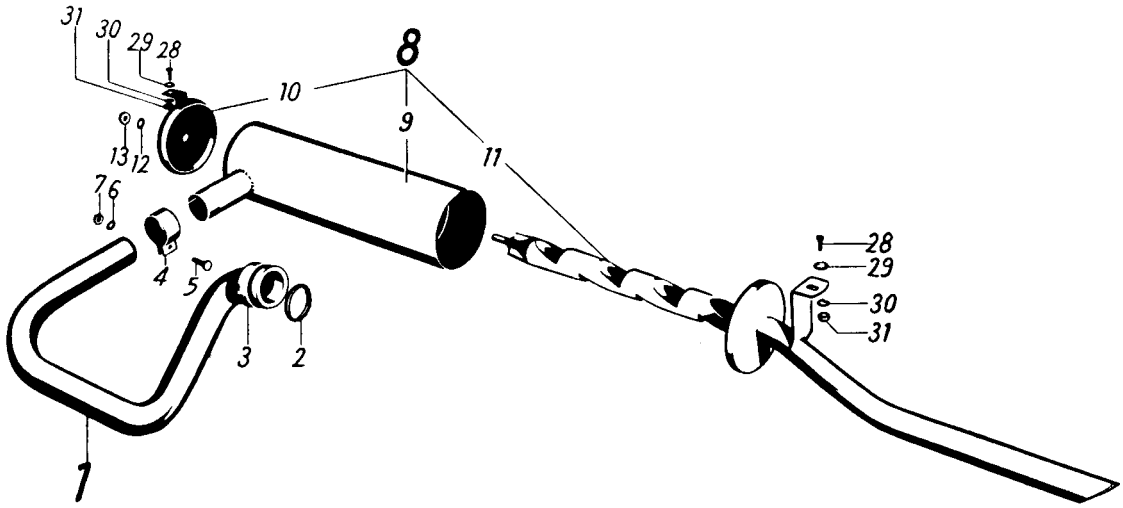
31
30
29
28
8
10
9
11
13
12
7
6
4
5
3
2
1
28
29
30
31

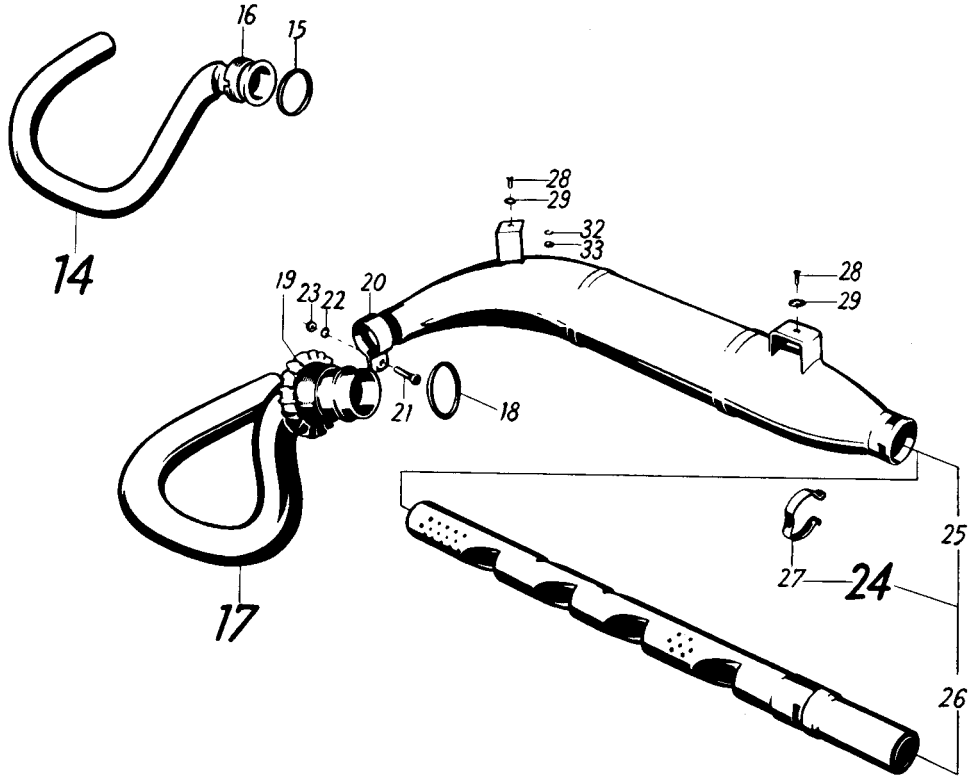
16
15
14
28
29
32
33
19
23
22
20
21
18
28
29
17
25
27
24
26

Bild-Nr.	Bestell-Nr.	Benennung	Anzahl	Bemerkungen
1	11 71 00 003	**Auspuffrohr**	1	bis Fahrzeug 1 969 442 / 3 158 686 bei Fahrzeugen vor 1 903 739 / 903 754 nur mit Zylinder 11 02 00 500 und sämtlichen hier aufgeführten Teilen austauschbar.
2	013 095 939	Dichtring	1	
3	013 095 940	Verschraubung	1	
4	013 098 216	Rohrschelle	1	
5	M 5x28 DIN 931	Sechskantschraube	1	
6	A 5 DIN 137	Federscheibe	2	
7	M 5 DIN 934	Sechskantmutter	1	
8	11 71 00 002	**Aufpufftopf**	1	
9	11 71 00 900	Aufpufftopf-Hauptteil	1	
10	11 71 00 901	Deckel für Aufpufftopf	1	
11	11 71 00 902	Dämpfer	1	
—	11 71 00 903	Dichtungsschnur L=530 mm	1	
12	A 8 DIN 127	Federring	1	
13	M 8 DIN 934	Sechskantmutter	1	
14	11 71 00 503	**Auspuffrohr** mit Verschraubung	1	von Fahrzeug 1 969 443 / 3 158 687 bis Fahrzeug 1 975 413 / 3 165 050
15	013 095 939	Dichtring	1	
16	013 095 940	Verschraubung	1	
17	11 71 02 003	**Auspuffrohr**	1	ab Fahrzeug 1 975 414 / 3 165 051
18	093 918 009	Dichtring	2	
19	093 918 001	Verschraubung	1	
20	093 918 008	Rohrschelle	1	ab Fahrzeug 1 969 443 / 3 158 687
21	M 6x25 DIN 931	Sechskantschraube	1	
22	B 6 DIN 137	Federscheibe	2	
23	M 6 DIN 934	Sechskantmutter	1	
24	11 71 01 002	**Aufpufftopf**	1	
25	11 71 00 904	Aufpufftopf-Hauptteil	1	
26	11 71 00 905	Flötenrohr	1	
27	11 71 00 906	Klammer für Aufpufftopf	1	
28	AM 6x15 DIN 91	Linsensenkschraube (verchromt)	2	
29	11 39 00 009	Zwischenscheibe	2	
30	B 6 DIN 127	Federring	2	bis Fahrzeug 1 969 442 / 3 158 686
31	M 6 DIN 934	Sechskantmutter	2	
32	B 6 DIN 127	Federring	1	ab Fahrzeug 1 969 443 / 3 158 687
33	M 6 DIN 934	Sechskantmutter	1	

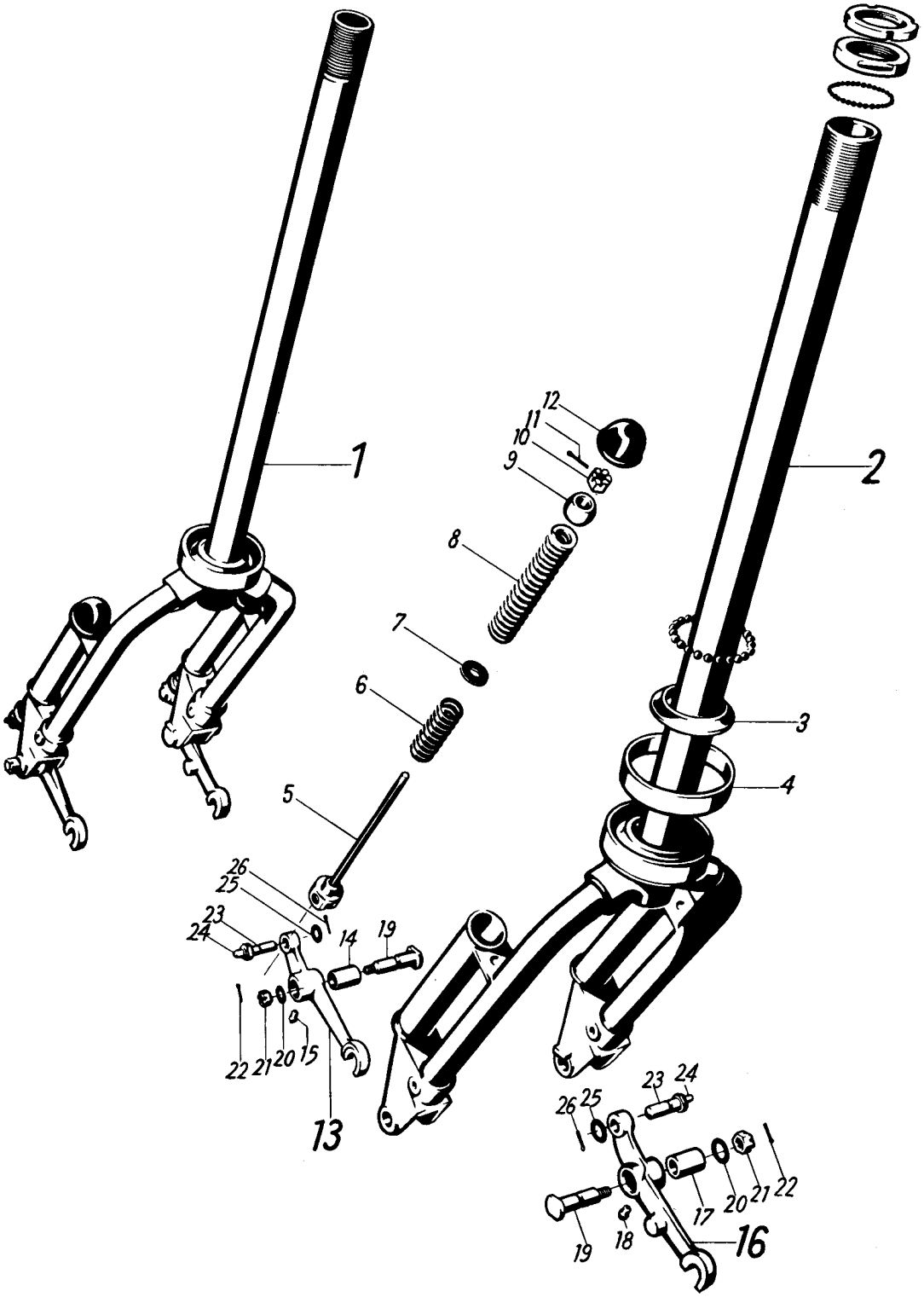
1
2
3
4
5
6
7
8
9
10
11
12
13
14
15
16
17
18
19
20
21
22
23
24
25
26

Bild-Nr.	Bestell-Nr.	Benennung		Anzahl	Bemerkungen
		1 2			
1	11 41 00 801	**Vordergabel,** vollst. mit Federung	(5 ST 100)	1	wird nicht geliefert 11 41 01 514 Bremszug 11 44 01 903 Kabelhalter 076 781 003 Bügel 11 41 01 049 Schraube 6x10 DIN 91 (–2) und Scheibe 11 39 00 009 (–2) mitbestellen
2	11 41 00 802	Vordergabel	(5 ST 1026)	1	
3	11 41 00 837	Lenkungskonus, unten	(6 ST 107)	1	
4	11 41 00 840	Ring für Fettkammer	(5 ST 121)	1	
5	11 41 00 503	Federzugstange	je	1	
6	11 41 00 005	Gegenfeder	je	1	
7	11 41 00 054	Fettabdeckscheibe (8,1x18x1,5)	je	1	
8	11 41 00 819	Vorderfeder	(6 ST 112) je	1	
9	11 41 00 900	Führungsstück mit Dämpfer	je	1	
—	11 41 00 006	Dämpfer	je	1	
10	11 41 00 822	Kronenmutter	(6 ST 123) je	1	
11	2x20 DIN 94	Splint	je	1	
12	11 41 00 824	Schutzkappe	(6 ST 121) je	1	
13	11 41 00 811	**Linker Schwinghebel**	(6 ST 1041)	1	bis Fahrzeug 1 938 904 / 938 973
14	11 41 00 852	Buchse	(6 ST 118)	1	
—	11 41 00 055	Buchse		1	nur für Reparatur
15	D 6 DIN 3402	Druckschmierkopf		1	
16	11 41 00 812	**Rechter Schwinghebel**	(6 ST 1036)	1	
17	11 41 00 852	Buchse	(6 ST 118)	1	
—	11 41 00 055	Buchse		1	nur für Reparatur
18	D 6 DIN 3402	Druckschmierkopf		1	
19	11 41 00 853	Bolzen für Schwinghebel	(6 ST 119) je	1	
20	8,4 DIN 125	Scheibe	je	1	
21	M 8 DIN 937	Kronenmutter	je	1	
22	2x20 DIN 94	Splint	je	1	
23	11 41 00 009	Bolzen für Federzugstange	je	1	
24	D 6 DIN 3402	Druckschmierkopf	je	1	
25	10,5 DIN 433	Scheibe	je	1	
26	2x20 DIN 94	Splint	je	1	

Teile für Lagerung siehe Blatt 43

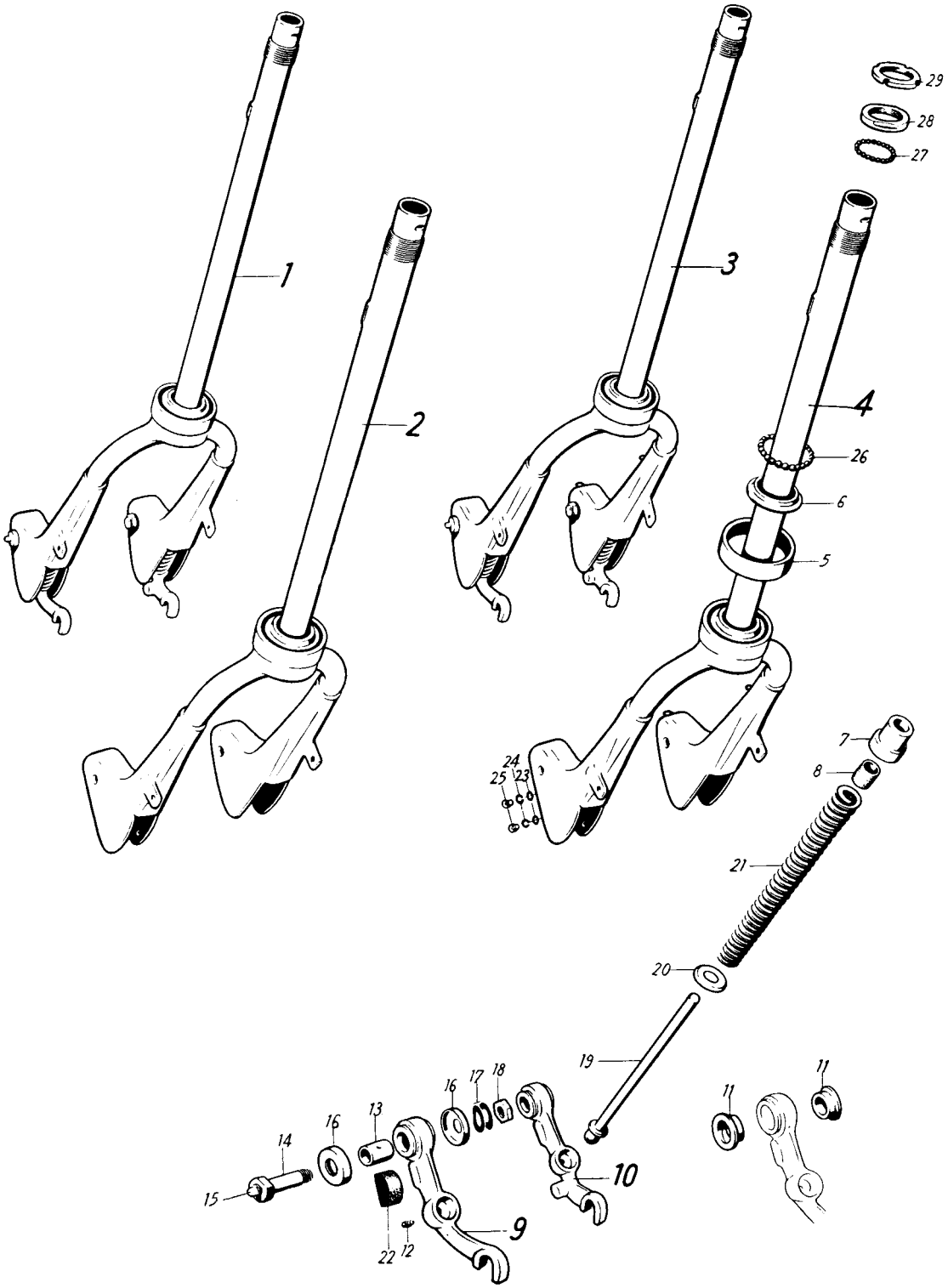
1
2
3
4
5
6
7
8
9
10
11
11
12
13
14
15
16
16
17
18
19
20
21
22
23
24
25
26
27
28
29

Bild-Nr.	Bestell-Nr.	1 2 3 4	Benennung	Anzahl	Bemerkungen
1	11 41 01 514		**Vordergabel,** vollst.	1	von Fahrzeug 1 938 905 / 938 974
2	11 41 01 901		Vordergabel, nackt	1	bis Fahrzeug 1 942 860 / 942 950
3	11 41 02 514		**Vordergabel,** vollst. mit Federung	1	ab Fahrzeug 1 942 861 / 942 951
4	11 41 02 901		Vordergabel, nackt	1	
5	11 41 00 052		Ring für Fettkammer	1	
6	11 41 00 053		Lagerkonus, unten	1	
7	11 41 00 047		Lagerbuchse für Federführung	2	
8	11 41 00 048		Buchse für Federführung, innen	2	
9	11 41 00 512		**Schwinghebel,** links, vollst.	1	
10	11 41 00 513		**Schwinghebel,** rechts, vollst.	1	
11	11 41 00 046		Lagerbuchse rechts und links	je 2	
12	D 6 DIN 3402		Druckschmierkopf	je 1	
13	11 41 01 031		Abstandbuchse	2	
14	11 41 00 902		Lagerschraube	2	
15	D 6 DIN 3402		Druckschmierkopf	2	ab Fahrzeug 1 938 905 / 938 974
16	074 741 033		Abdeckkappe	4	
17	B 12 DIN 137		Federscheibe	4	
18	M 12x1,5 DIN 936		Sechskantmutter	2	
19	11 41 00 520		Federführung	2	
20	11 41 00 045		Abdeckscheibe	2	
21	11 41 00 010		Feder für Vordergabel	2	
22	11 41 00 507		Dämpfer	2	
23	11 41 00 061		Unterlagscheibe	4	
24	B 6 DIN 127		Federring	4	
25	M 6x8 DIN 933		Sechskantschraube	4	

Teile für Lagerung

26	035 052 368	Kugel 1/4" für Lenkungslager, unten		23
27	11 41 00 780	Kugel 1/8" für Lenkungslager, oben	(6 ST 217)	35
28	11 41 00 841	Lagerring, oben	(6 ST 216)	1
29	11 41 00 842	Einstellmutter	(6 ST 218)	1

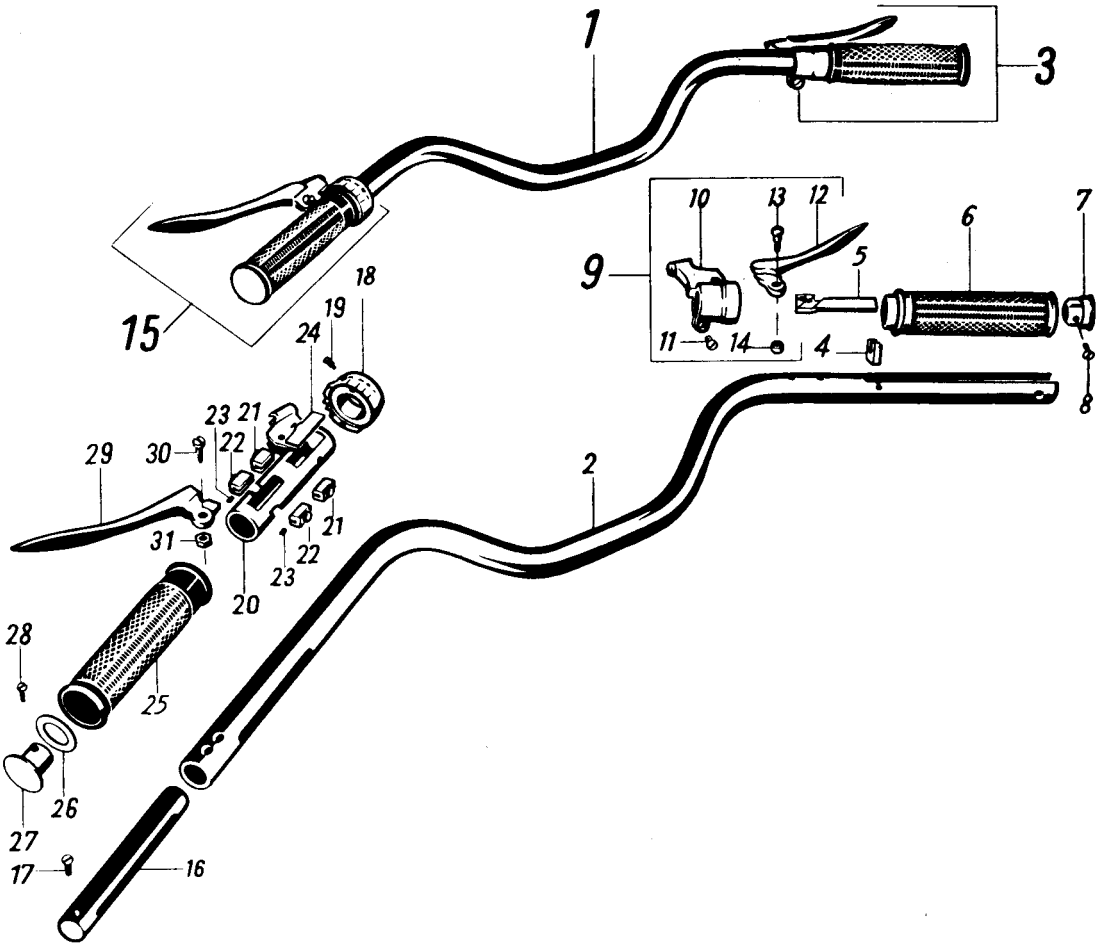
1
3
10
13
12
7
6
9
5
15
18
19
24
11
14
4
8
23
21
22
29
30
2
21
31
22
23
20
28
25
26
27
17
16

Bild-Nr.	Bestell-Nr.	1 2 3	Benennung	Anzahl	Bemerkungen
1	11 43 00 902		**Lenker** mit Armaturen	1	bis Fahrzeug 1 920 094 / 920 155
2	11 43 00 001		Lenkerbügel	1	
3	074 743 616		**Vergaser-Drehgriff**	1	
4	074 743 617		Kabelstütze	1	
5	024 106 412		Gleitstein	1	
6	024 106 411		Griffrohr mit Spirale	1	Farbe angeben
—	024 104 768		Drehgriffüberzug	1	
7	024 106 418		Abschlußkappe	1	
8	AM 5x10 DIN 91		Linsensenkschraube	1	
9	044 413 600		**Bremshebel,** vollst.	1	
10	044 413 603		Gelenkstück, vollst.	1	
—	074 743 605		Bremsfeder	1	
—	074 743 618		Regulierschraube	1	
11	044 413 608		Linsenschraube	1	
12	044 413 601		Bremshebel	1	
13	014 110 033		Hebelschraube	1	
14	M 5 DIN 934		Sechskantmutter	1	
15	11 44 00 906		**Schaltdrehgriff,** vollst. mit Kupplungshebel	1	
16	11 44 20 969		Führungskörper	1	
17	11 44 20 992		Linsensenkschraube	1	
18	11 44 20 962		Rastenring, vollst.	1	
19	014 110 029		Konusschraube	2	
20	11 44 20 963		Kurvenrohr, vollst.	1	
—	014 104 803		Kabelstütze	1	
21	11 44 21 968		Gleitstein	2	
22	11 44 21 966		Gleitstein	2	
23	M 4x4 DIN 551		Gewindestift	2	
24	11 44 20 964		Einlage	1	
25	11 44 20 955		Griffrohr, vollst.	1	Farbe angeben
—	014 110 027		Drehgriffüberzug	1	
26	11 44 20 995		Scheibe	1	
27	11 44 20 971		Abschlußkappe	1	
28	11 44 20 992		Linsensenkschraube	1	
29	014 110 032		Kupplungshebel	1	
30	014 110 033		Hebelschraube	1	
31	M 5 DIN 934		Sechskantmutter	1	

Befestigungsteile für Lenker siehe Blatt 46

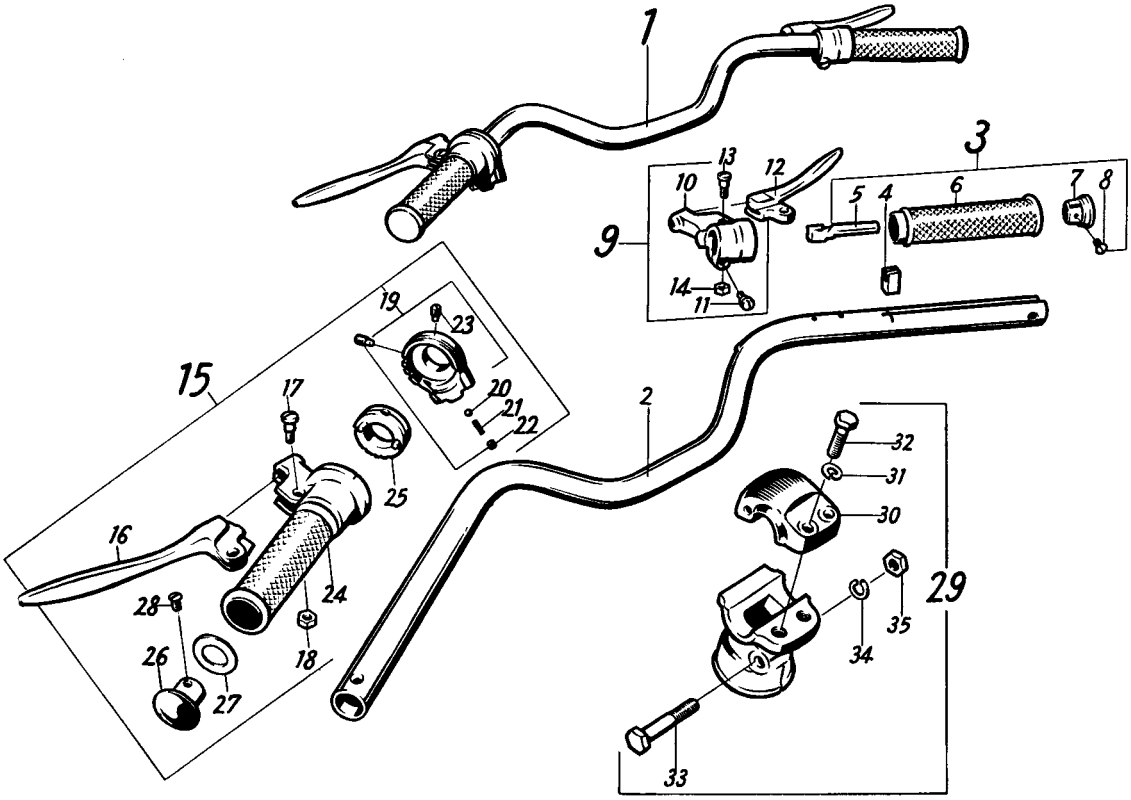
1
2
3
4
5
6
7
8
9
10
11
12
13
14
15
16
17
18
19
20
21
22
23
24
25
26
27
28
29
30
31
32
33
34
35

Bild-Nr.	Bestell-Nr.	1 2 3 4 5	Benennung	Anzahl	Bemerkungen
1	11 43 04 902		**Lenker** mit Armaturen	1	bei Fahrzeugen von 1 920 095 / 920 156 bis Fahrzeug 1 942 860 / 942 950 Seilzug für Vorderradbremse 11 44 02 506 mitbestellen
2	11 43 02 001		Lenkerbügel	1	
3	074 743 616		**Vergaser-Drehgriff** ohne Bremshebel	1	
4	074 743 617		Kabelstütze	1	ab Fahrzeug 1 920 095 / 920 156
5	024 106 412		Gleitstein	1	
6	024 106 411		Griffrohr	1	Farbe angeben
—	024 104 768		Drehgriffüberzug	1	
7	024 106 418		Abschlußkappe	1	
8	AM 5x10 DIN 91		Linsensenkschraube	1	
—	074 743 623		**Bremshebel,** vollst. ohne Seilzugverstellung	1	
—	074 743 619		Gelenkstück	1	
—	074 743 605		Bremsfeder	1	
—	074 743 618		Regulierschraube	1	von Fahrzeug 1 920 095 / 920 156 bis Fahrzeug 1 938 904 / 938 973
—	044 413 608		Linsenschraube	1	
—	074 743 624		Bremshebel	1	
—	074 743 608		Hebelschraube	1	
—	M 6 DIN 934		Sechskantmutter	1	
—	11 43 01 505		**Bremshebel,** vollst. mit 8 mm-Gewinde für Stellschraube	1	von Fahrzeug 1 938 905 / 938 974 bis Fahrzeug 1 942 860 / 942 950
—	11 44 01 918		Gelenkstück	1	
9	11 43 00 505		**Bremshebel,** vollst. mit 7 mm-Gewinde für Stellschraube	1	
10	11 44 00 918		Gelenkstück	1	
—	074 743 605		Bremsfeder	1	
—	074 743 618		Regulierschraube	1	ab Fahrzeug 1 942 861 / 942 951
11	044 413 608		Linsenschraube	1	
12	074 743 624		Bremshebel	1	
13	074 743 608		Hebelschraube	1	
14	M 6 DIN 934		Sechskantmutter	1	

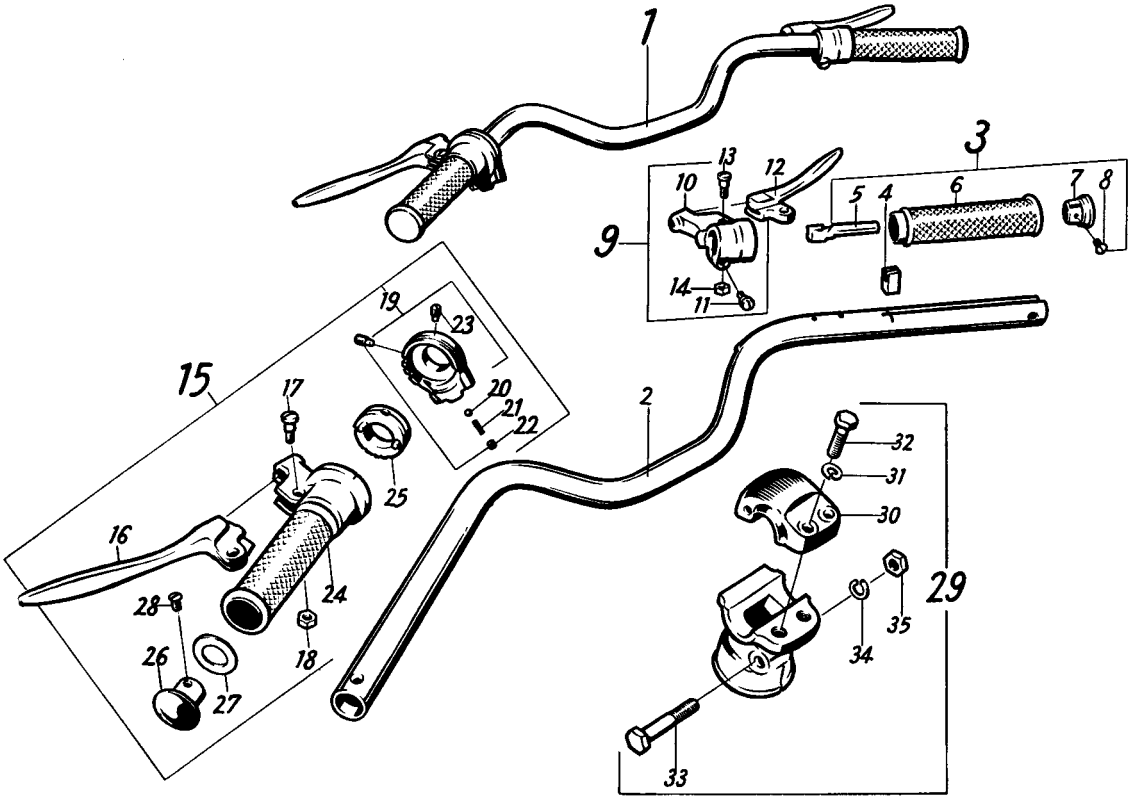
1
2
3
4
5
6
7
8
9
10
11
12
13
14
15
16
17
18
19
20
21
22
23
24
25
26
27
28
29
30
31
32
33
34
35

Bild-Nr.	Bestell-Nr.	1 2 3	Benennung	Anzahl	Bemerkungen
15	11 43 01 504		**Schaltdrehgriff,** vollst. mit Kupplungshebel	1	
16	11 44 21 925		Kupplungshebel	1	
17	074 743 608		Hebelschraube	1	
18	M 6 DIN 934		Sechskantmutter	1	
19	11 44 20 909		Gehäuse	1	
—	11 44 20 908		Segment für Gehäuse	1	nur für Reparatur
—	2x6 DIN 661		Senkniet für Segment	2	nur für Reparatur
20	034 049 991		Kugel 3/16"	1	
21	014 110 368		Feder	1	
22	044 413 602		Gewindestift	1	
23	11 44 20 910		Kegelschraube	2	
24	11 44 21 955		Griffrohr	1	Farbe angeben
—	11 44 20 911		Drehgriffgummi	1	Farbe angeben
25	11 44 21 907		Schaltrolle	1	
—	4x16 DIN 1472		Paßkerbstift	2	
26	11 44 20 971		Abschlußkappe	1	
27	11 44 20 995		Scheibe	1	
28	11 44 20 992		Linsensenkschraube	1	

Befestigungsteile für Lenker

29	11 43 00 501		**Klemmkopf**	1	
—	11 43 01 008	—	Spannklaue	1	bis Fahrzeug 1 908 318 / 908 344
30	11 43 00 009		Spannklaue	1	ab Fahrzeug 1 908 319 / 908 345
31	B 8 DIN 127		Federring	2	
32	11 43 00 010		Sechskantschraube	2	
33	8x45 DIN 931		Sechskantschraube	1	
34	B 8 DIN 127		Federring	1	
35	M 8 DIN 934		Sechskantmutter	1	

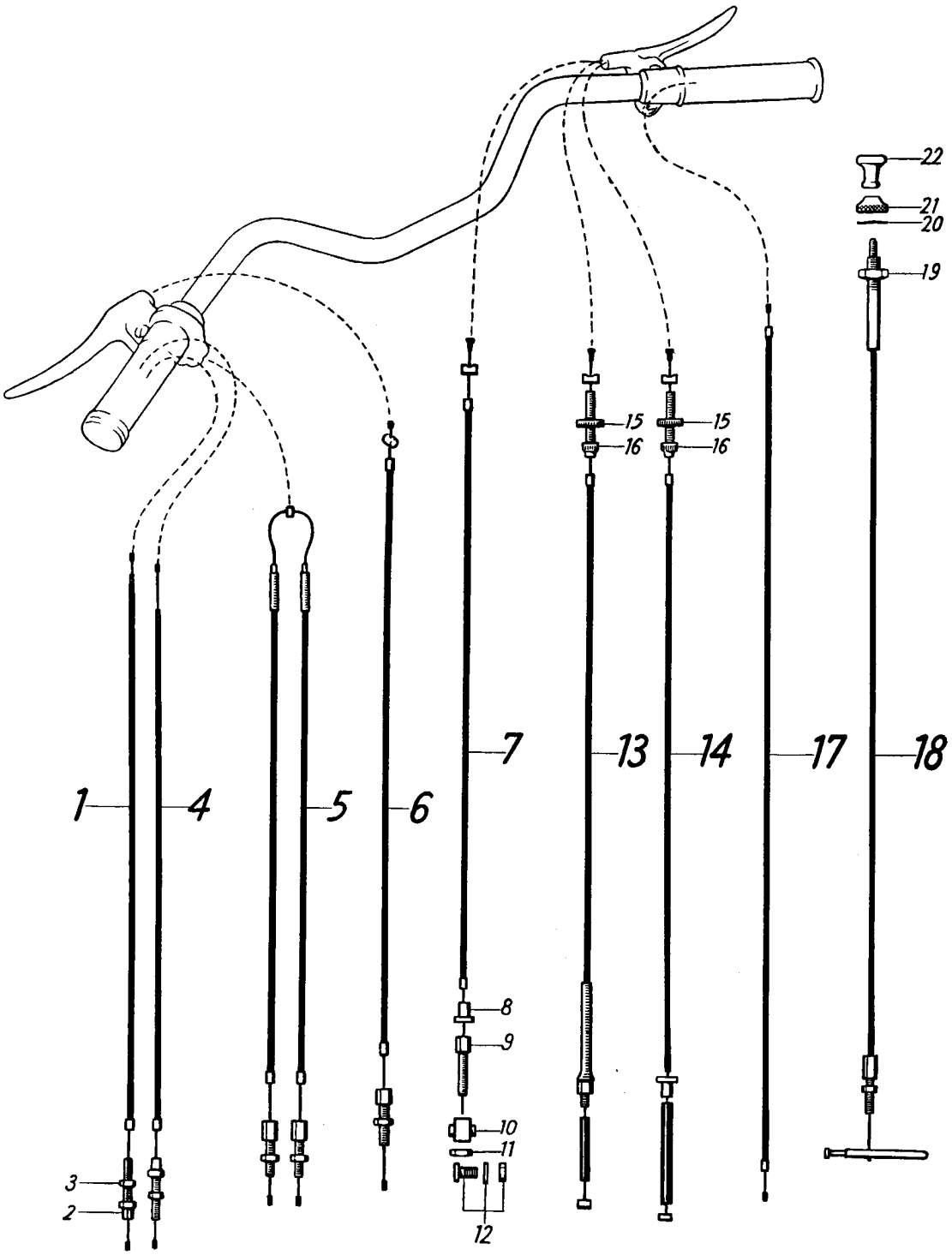
22
21
20
19
15
16
15
16
7
13
14
17
18
1
4
5
6
8
9
10
11
3
2
12

Bild-Nr.	Bestell-Nr.	Benennung	Anzahl	Bemerkungen
1	11 44 00 904	**Seilzug für Schaltung,** lang (L=1851 mm)	1	bis Fahrzeug 1 904 880 / 904 878
—	11 44 00 020	Schutzfeder, kurz	1	
—	11 44 00 019	Schutzfeder, lang	1	
2	11 44 00 021	Stellschraube (geschlitzt)	1	
3	11 44 00 023	Sechskantmutter	1	
4	11 44 00 905	**Seilzug für Schaltung,** kurz (L=1795 mm)	1	
—	11 44 00 019	Schutzfeder, lang	1	
—	11 44 00 504	**Seilzug für Schaltung** (L=1886 mm)	1	von Fahrzeug 1 904 881 / 904 879 bis Fahrzeug 1 920 094 / 920 155
—	11 44 00 019	Schutzfeder lang	1	
5	11 44 02 504	**Seilzug für Schaltung**	1	ab Fahrzeug 1 920 095 / 920 156 Bei Fahrzeugen von 1 920 095 / 920 156 bis Fahrzeug 1 926 650 / 926 764 Gelenkbolzen für Schaltbetätigung 11 10 01 044 mitbestellen
6	11 44 00 503	**Seilzug für Kupplung**	1	
—	11 44 00 025	Kabelband	1	
7	11 44 00 903	**Seilzug für Vorderradbremse** (L=1355 mm)	1	wird benötigt wenn die Vordergabel 11 41 01 514 nachträglich eingebaut, jedoch der Bremshebel ohne Verstellung belassen wurde. bis Fahrzeug 1 938 904 / 938 973
—	11 44 01 903	**Seilzug für Vorderradbremse** (L=1455 mm)	1	
8	11 44 00 870	Hülse (6 ST 807)	1	
9	11 44 00 878	Nachstellschraube (2 T 708)	1	
10	11 44 00 884	Einsatz für Bremshebel (2 ST 814)	1	
11	BM 8 DIN 439	Sechskantmutter	1	
12	11 44 00 814	Klemmschraube mit Scheibe und Sechskantmutter	1	
13	11 44 02 506	**Seilzug für Vorderradbremse** (mit Rändelmutter und Stellschraube 7 mm ∅)	1	von Fahrzeug 1 938 904 / 938 973 bis Fahrzeug 1 969 442 / 3 158 686 Bei Fahrzeugen von 1 942 861 / 942 951 Gelenkstück 11 44 00 918 mitbestellen
—	11 44 00 036	Gewindebolzen 8 mm ∅	1	von Fahrzeug 1 938 904 / 938 973 bis Fahrzeug 1 969 442 / 3 158 686
—	11 44 01 033	Rändelmutter 8 mm ∅	1	
—	11 44 00 037	Stellmutter 8 mm ∅	1	
14	11 44 04 506	**Seilzug für Vorderradbremse**	1	ab Fahrzeug 1 969 443 / 3 158 687
15	11 44 00 033	Rändelmutter 7 mm ∅	1	
16	11 44 00 038	Stellschraube 7 mm ∅	1	
—	11 44 00 028	Kabelband	3	
—	11 44 00 010	Schnalle	3	
—	11 44 00 501	**Seilzug für Vergaser**	1	bis Fahrzeug 1 975 413 / 3 165 050
17	11 44 01 501	**Seilzug für Vergaser**	1	ab Fahrzeug 1 975 414 / 3 165 051
18	11 16 01 500	**Seilzug für Tupferbetätigung**	1	
19	M 10x1 DIN 934	Sechskantmutter	1	
20	A 10 DIN 137	Federscheibe	1	
21	11 16 00 018	Rändelmutter	1	
22	11 16 01 017	Knopf für Führungsstück	1	
—	2x15 DIN 94	Splint	1	

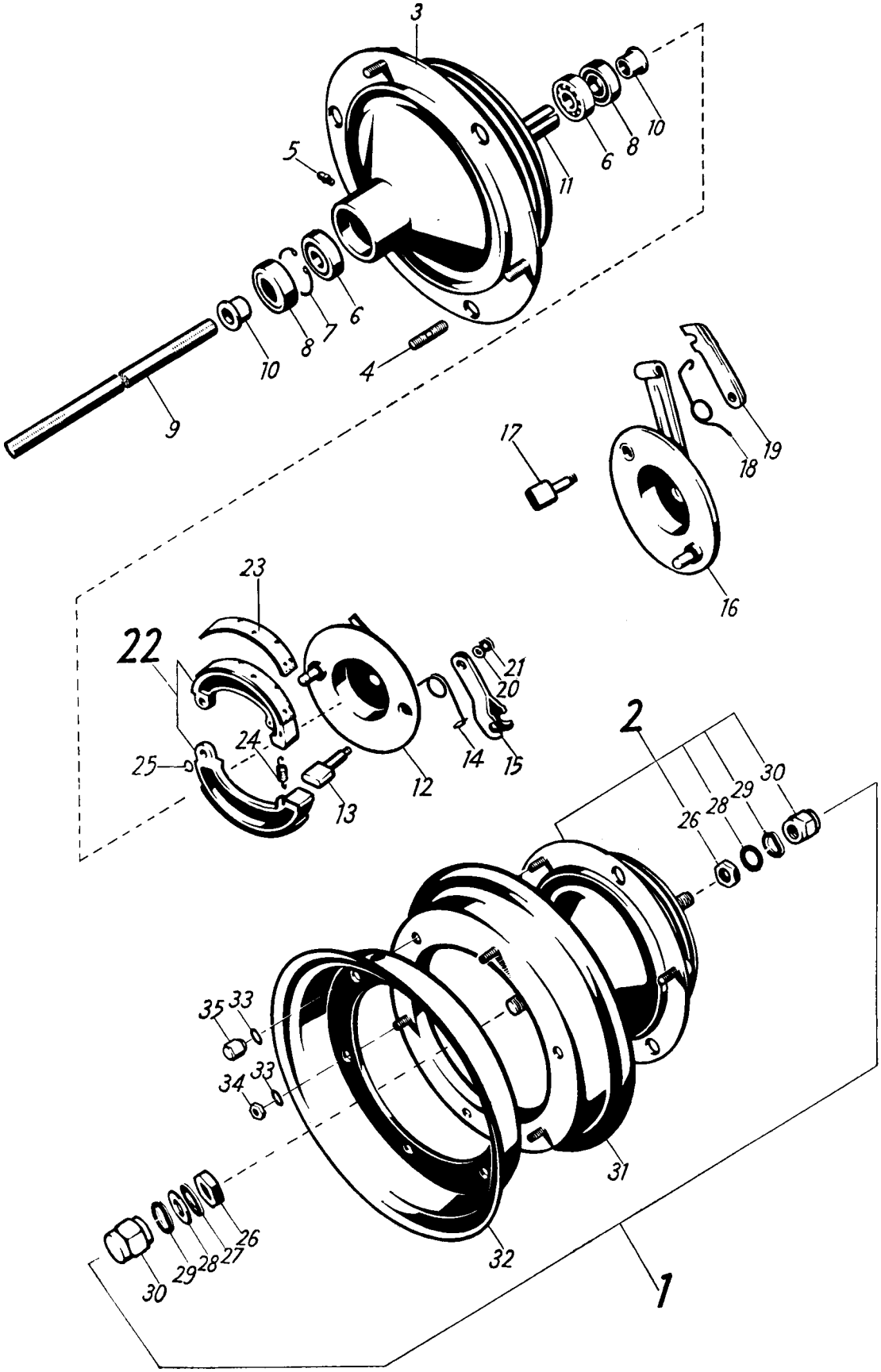
3
5
6
8
10
11
7
4
9
17
18
19
16
23
22
21
20
24
25
6
14
15
12
13
2
26
28
29
30
35
33
34
33
31
32
26
27
28
29
30
1

Bild-Nr.	Bestell-Nr.		Benennung		Anzahl	Bemerkungen
—	11 51 00 504		**Vorderrad,** vollst. ohne Bereifung		1	bis Fahrzeug 1 935 563 / 935 655
—	11 51 00 507		**Vorderradnabe,** vollst.		1	
1	11 51 01 504		**Vorderrad,** vollst. ohne Bereifung		1	von Fahrzeug 1 935 564 / 935 656 bis Fahrzeug 1 969 442 / 3 158 686
2	11 51 01 507		**Vorderradnabe,** vollst.		1	
3	11 51 00 506		Vorderradnabe		1	
4	11 51 00 720		Stiftschraube	(3 R 801)	3	
5	AM 6 DIN 3402	°	Druckschmierkopf		1	
6	021 105 512	°	Ring-Rillenlager (12x32x10) 6201 DIN 625		2	
7	32x1,2 DIN 472	°	Sicherungsring		1	bis Fahrzeug 1 969 442 / 3 158 686
8	11 51 00 013	°	Dichtring		2	
9	11 51 00 827	°	Vorderradachse	(2 R 110)	1	
10	11 51 00 837	°	Abstandrohr (13x17x68)	(2 R 111)	1	
11	11 51 00 834	°	Distanzhülse	(2 R 112)	2	
12	11 51 00 810		**Bremsscheibe** mit Lagerbolzen	(6 R 1011)	1	
—	11 51 00 869		Buchse	(2 R 120)	1	
13	11 51 00 002		Bremsschlüssel (L=42 mm)		1	bis Fahrzeug 1 935 563 / 935 655
14	11 51 00 866		Rückzugfeder	(2 R 136)	1	
15	11 51 00 811		Bremshebel	(2 R 1016)	1	
16	11 51 01 508		**Bremsscheibe** mit Lagerbolzen		1	
17	11 51 01 002		Bremsschlüssel (L=35 mm)		1	von Fahrzeug 1 935 564 / 935 656 bis Fahrzeug 1 969 442 / 3 158 686
18	11 51 00 012		Rückzugfeder		1	
19	11 51 00 509	°	Bremshebel		1	
20	6,4 DIN 125	°	Scheibe		1	
21	BM 6 DIN 439	°	Sechskantmutter		1	bis Fahrzeug 1 969 442 / 3 158 686
22	11 51 00 502		**Bremsbacke** mit Belag		2	
23	11 51 00 861		Bremsbelag	(6 R 106)	2	
—	11 51 00 862		Niet	(6 R 105)	8	bis Fahrzeug 1 935 563 / 935 655
—	11 51 00 004		Niet		8	
—	11 51 00 862	°	Niet	(6 R 105)	16	von Fahrzeug 1 935 564 / 935 656 bis Fahrzeug 1 969 442 / 3 158 686
24	11 51 00 870	°	Rückzugfeder	(6 R 103)	1	
25	11 51 00 750		Sprengring	(6 R 107)	1	
26	M 12x1,5 DIN 936	°	Sechskantmutter rechts und links	je	1	
27	11 51 00 700	°	Scheibe (12,5x22x0,5; 1; 1,5)	(6 R 102)	1	nach Bedarf
28	11 51 00 751	"	Scheibe für Schwinghebel (12,25x22x2)	(6 R 104) je	1	
29	11 51 00 006	°	Federringe M 12 ATN 5101	je	1	
30	11 51 00 838	°	Vorderachsmutter	(6 R 138) je	1	bis Fahrzeug 1 969 442 / 3 158 686
31	11 51 00 801		Innenfelge	(3 R 1056)	1	
32	11 51 00 816		Außenfelge	(3 R 808)	1	
33	11 51 00 005	°	Federring M 8 ATN 5101		6	
34	M 8 DIN 934	°	Sechskantmutter		3	
35	11 51 00 839	°	Hutmutter	(2 R 107)	3	
—	—		Schlauch 4,00—8"		—	wird nicht geliefert
—	—		Reifen 4,00—8"		—	

° gleiche Teile wie für Vorderrad 11 51 02 504

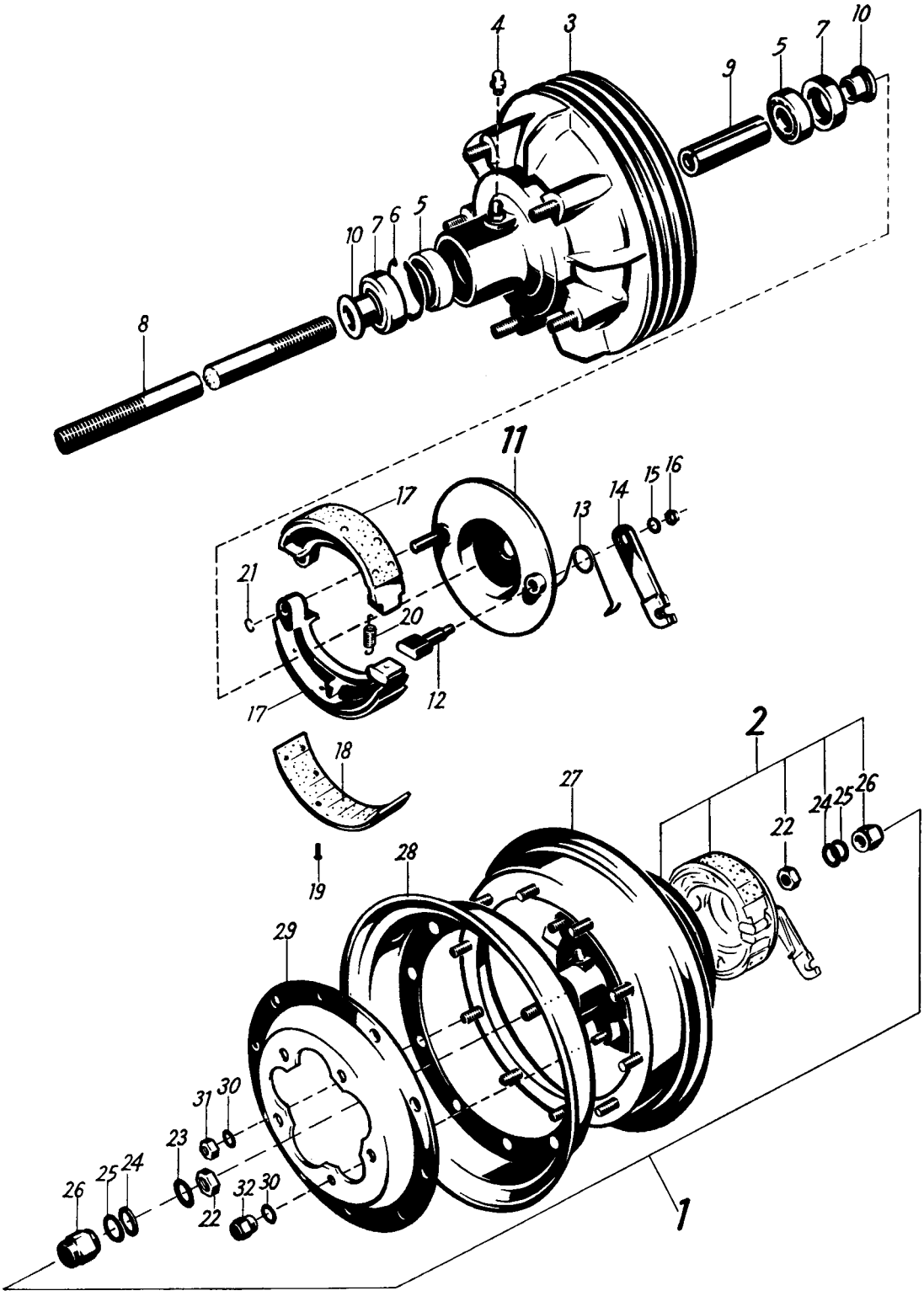
4
3
10
7
5
9
10
7
6
5
8
11
17
15
16
14
13
21
20
12
17
18
2
27
24
25
26
22
19
28
29
31
30
23
25
24
26
22
32
30
1

Bild-Nr.	Bestell-Nr.		Benennung	Anzahl	Bemerkungen
		1 2 3			
1	11 51 02 504		**Vorderrad,** vollst. ohne Bereifung	1	
2	11 51 02 507		**Vorderradnabe,** vollst.	1	
3	11 51 00 511		Vorderradnabe	1	
4	AM 6 DIN 3402	°	Druckschmierkopf	1	
5	021 105 512	°	Ring-Rillenlager (12x32x10) 6201 DIN 625	2	
6	32x1,2 DIN 472	°	Sicherungsring	1	
7	11 51 00 013	°	Dichtring	2	
8	11 51 00 827	°	Vorderradachse (2 R 110)	1	
9	11 51 00 837	°	Abstandrohr (13x17x68) (2 R 111)	1	
10	11 51 00 834	°	Distanzhülse (2 R 112)	2	
11	11 51 03 508		**Bremsscheibe** mit Lagerbolzen	1	
12	11 51 03 002		Bremsschlüssel (L = 40 mm)	1	
13	11 51 00 866		Rückzugfeder (2 R 136)	1	
14	11 51 00 509	°	Bremshebel	1	
15	6,4 DIN 125	°	Scheibe	1	
16	BM 6 DIN 439	°	Sechskantmutter	1	
17	11 51 01 502		**Bremsbacke** mit Belag	2	ab Fahrzeug 1 969 443 / 3 158 687
18	11 51 00 018		Bremsbelag (25 mm breit)	2	
19	11 51 00 862	°	Niet (6 R 105)	16	
20	11 51 00 870	°	Rückzugfeder (6 R 103)	1	
21	11 51 00 750	°	Sprengring (6 R 107)	1	
22	M 12x1,5 DIN 936	°	Sechskantmutter rechts und links je	1	
23	11 51 00 700	°	Scheibe (12,5x22x0,5; 1; 1,5) (6 R 102)	1	nach Bedarf
24	11 51 00 751	°	Scheibe für Schwinghebel (12,5x22x2) (6 R 104) je	1	
25	11 51 00 006	°	Federring M 12 ATN 5101 je	1	
26	11 51 00 838	°	Vorderachsmutter (6 R 138) je	1	
27	11 51 00 510		Innenfelge	1	
28	11 51 00 016		Außenfelge	1	
29	11 52 00 004		Felgenflansch	1	
30	11 51 00 005	°	Federring M 8 ATN 5101	15	
31	M 8 DIN 934	°	Sechskantmutter	10	
32	11 51 00 839	°	Hutmutter (2 R 107)	5	
—	—		Schlauch 4,00—8"	—	wird nicht geliefert
—	—		Reifen 4,00—8"	—	wird nicht geliefert

° gleiche Teile wie für Vorderrad 11 51 01 504

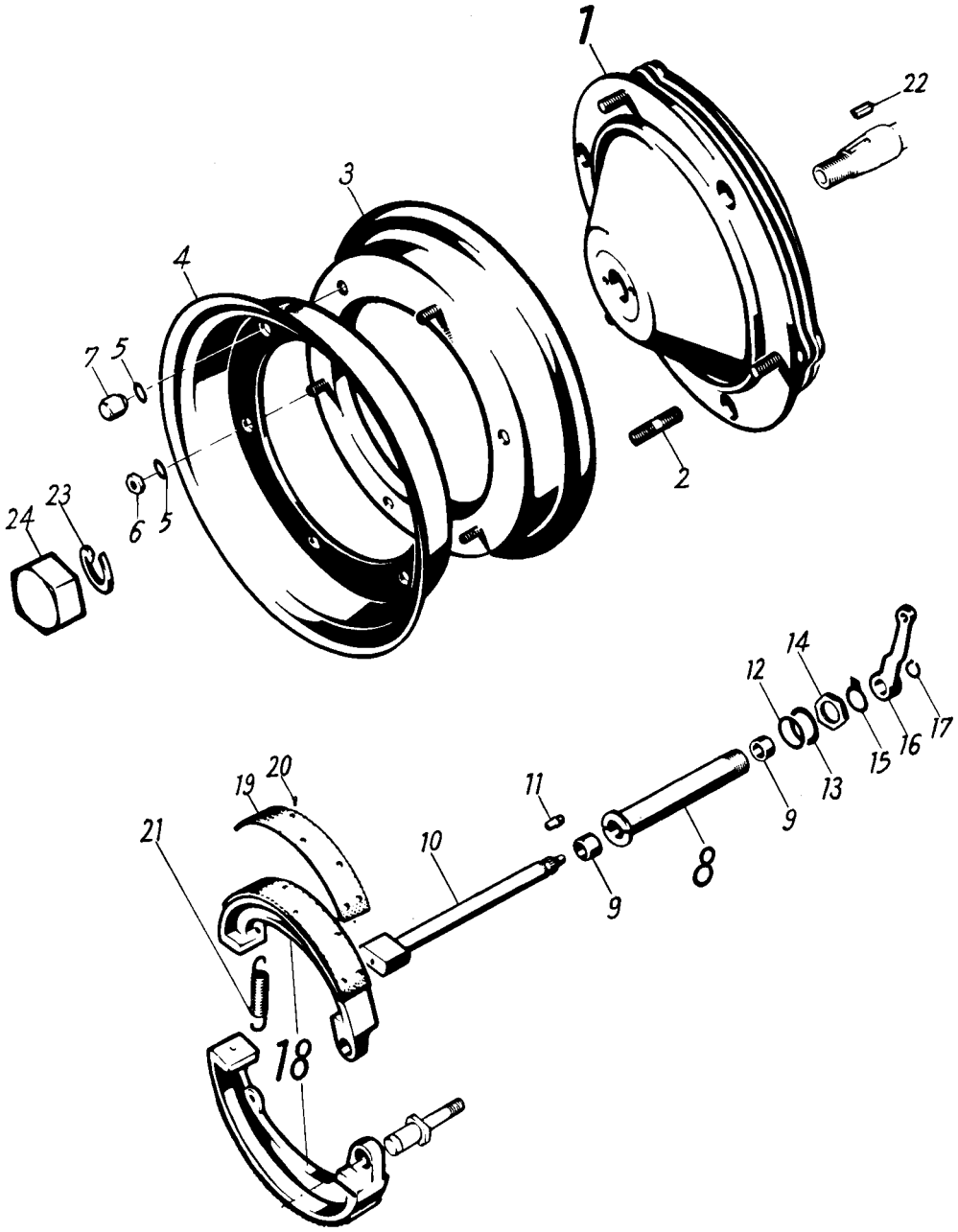
1
22
3
4
7
5
2
24
23
6
5
14
12
17
16
15
13
9
8
11
20
19
21
10
9
18

Bild-Nr.	Bestell-Nr.		Benennung		Anzahl	Bemerkungen
		1				
1	11 52 00 507		**Hinterradnabe**		1	bis Fahrzeug 1 969 442 / 3 158 686
2	11 51 00 720		Stiftschraube	(3 R 801)	3	
3	11 51 00 801	°	Innenfelge	(3 R 1056)	1	
—	—	°	Schlauch 4,00—8"		1	wird nicht geliefert
—	—		Reifen 4 00—8"		1	
4	11 51 00 816	°	Außenfelge	(3 R 808)	1	
5	11 51 00 005	°	Federring M 8 ATN 5101		6	
6	M 8 DIN 934	°	Sechskantmutter		3	
7	11 51 00 839		Hutmutter	(2 R 107)	3	
8	11 61 00 500		**Lagerbuchse,** vollst. (L = 108 mm)		1	
9	11 52 00 876		Buchse	(6 TR 336)	2	
10	11 61 00 900		Bremsschlüssel (L = 151,5 mm, Nockenlänge 19 mm)		1	
11	D 6 DIN 3402		Druckschmierkopf		1	
—	042 405 133		Scheibe		1	
—	16 10 00 027		Dichtring		1	
12	11 52 00 770		Dichtring (18,5x24x0,5)	(6 TR 347)	1	
13	11 52 00 750		Scheibe (18,2x26x2)	(6 TR 331)	1	
14	11 13 00 730		Sechskantmutter	(2 F 122)	1	
15	11 52 00 751		Sicherungsblech	(6 TR 333)	1	
—	11 61 00 002		Hinterradbremshebel (gerade)		1	bis Fahrzeug 1 907 983 / 908 000
16	11 61 01 002		Hinterradbremshebel (gekröpft)		1	ab Fahrzeug 1 907 984 / 908 001
17	10x1 DIN 471		Sicherungsring		1	bis Fahrzeug 1 969 442 / 3 158 686
18	11 52 00 502		**Bremsbacke** mit Belag		2	
19	11 52 00 861		Bremsbelag (20 mm breit)	(6 R 802)	2	
20	11 51 00 862	°	Niet	(6 R 105)	16	
21	11 52 00 870		Rückzugfeder	(2 R 122)	1	
—	—		Lagerbolzen		—	s. Gruppe 2/8
—	—		Sicherungsring		—	
—	—		Antriebswelle zum Hinterrad		—	
22	11 55 00 060		Scheibenfeder		1	
23	B 16 DIN 127		Federring		1	
24	11 52 00 003		Mutter für Befestigung des Hinterrades		1	

° gleiche Teile wie für Vorderrad 11 51 01 504

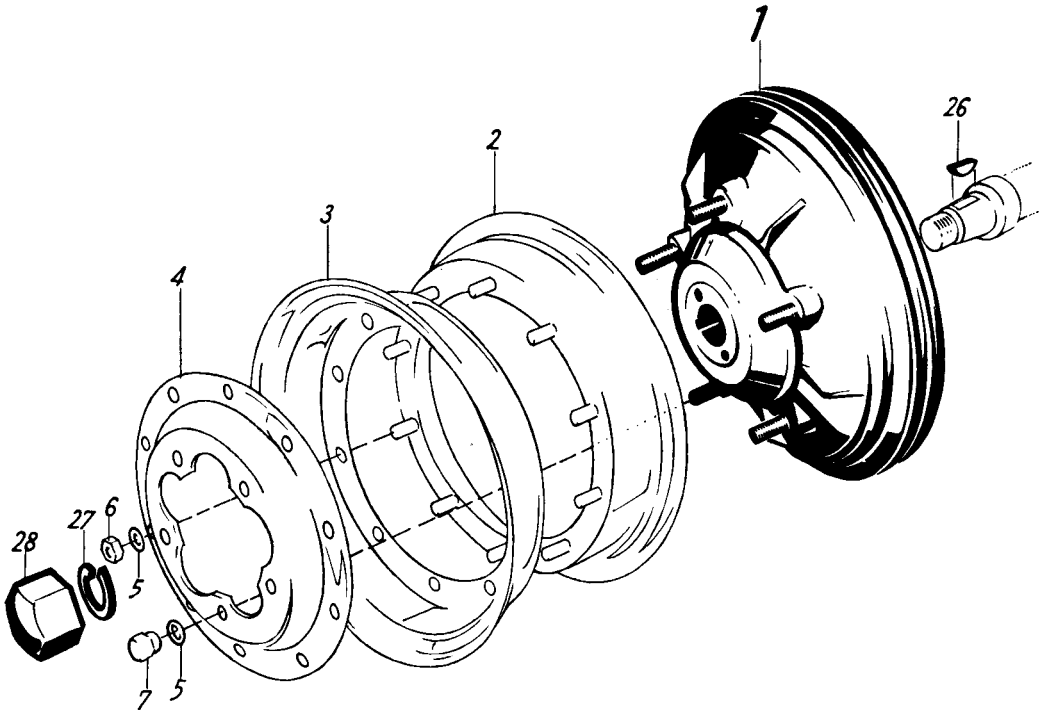
1
2
3
4
26
28
27
6
5
7
5

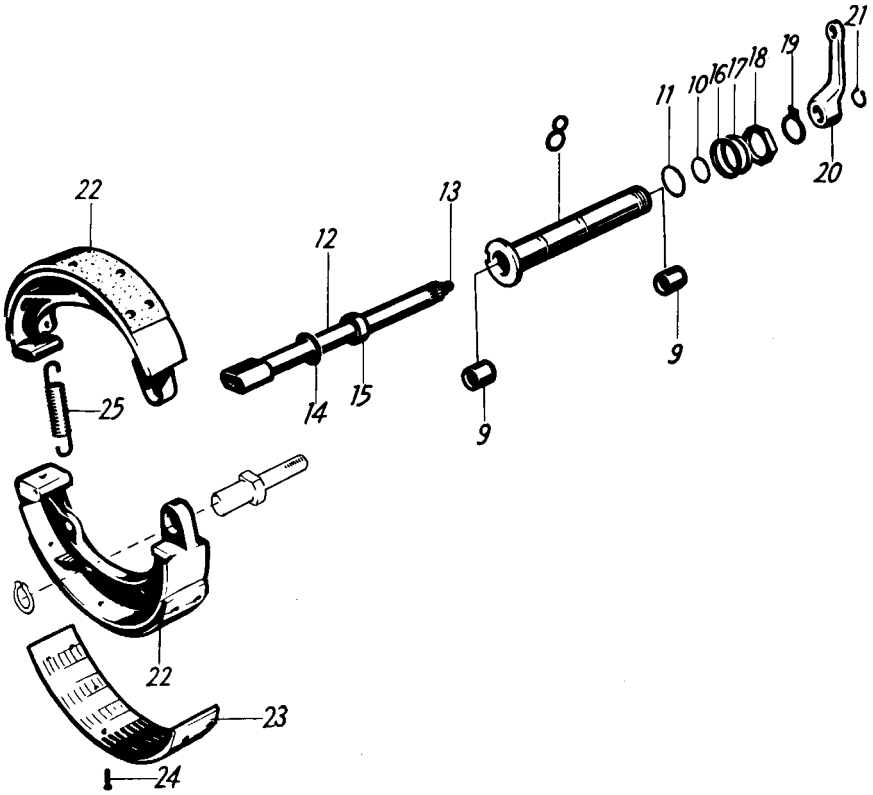
21
19
18
17
16
10
11
8
20
22
13
12
9
9
25
14
15
22
23
24

Bild-Nr.	Bestell-Nr.		Benennung	Anzahl	Bemerkungen
		1 2			
1	11 52 01 504		**Hinterradnabe**	1	
2	11 51 00 510	°	Innenfelge	1	
—	—	°	Schlauch 4,00—8″	1	wird nicht geliefert
—	—	°	Reifen 4,00—8″	1	wird nicht geliefert
3	11 51 00 016	°	Außenfelge	1	
4	11 52 00 004		Felgenflansch	1	
5	11 51 00 005	°	Federring M 8 ATN 5101	15	ab Fahrzeug 1 969 443 / 3 158 687
6	M 8 DIN 934	°	Sechskantmutter	10	
7	11 51 00 839	°	Hutmutter (2 R 107)	5	
8	11 61 01 500		**Lagerbuchse,** vollst. (L = 110 mm)	1	
9	11 52 00 876		Buchse (2 TR 336)	2	
10	11 61 00 025		Rundschnurring 12 ∅	1	
11	11 61 00 026		Rundschnurring 17 ∅	1	
—	11 61 01 900		Bremsschlüssel (L = 154 mm, Nockenlänge 21,5 mm)	1	von Fahrzeug 1 969 443 / 3 158 687 bis Fahrzeug 1 975 413 / 3 165 050
12	11 61 02 900		Bremsschlüssel (L = 153 mm, Nockenlänge 19 mm)	1	ab Fahrzeug 1 975 414 / 3 165 051
13	D 6 DIN 3402		Druckschmierkopf	1	
14	042 405 133		Scheibe (12,2x20x1)	1	
15	16 10 00 027		Dichtring	1	
16	11 52 00 770		Dichtring (18,5x24x0,5) (6 TR 347)	1	
17	11 52 00 750		Scheibe (18,2x26x2) (6 TR 331)	1	
18	11 13 00 730		Sechskantmutter (2 F 122)	1	
19	11 52 00 751		Sicherungsblech (6 TR 333)	1	
20	11 61 01 002		Hinterradbremshebel (gekröpft)	1	
21	10x1 DIN 471		Sicherungsring	1	
22	11 52 01 502		**Bremsbacke** mit Belag	2	ab Fahrzeug 1 969 443 / 3 158 687
23	11 52 00 006		Bremsbelag (25 mm breit)	2	
24	11 51 00 862	°	Niet (6 R 105)	16	
25	11 52 00 870		Rückzugfeder (2 R 122)	1	
—	—		Lagerbolzen	—	s. Gruppe 2/8
—	—		Sicherungsring	—	s. Gruppe 2/8
—	—		Antriebswelle zum Hinterrad	—	s. Gruppe 2/8
26	11 55 00 060		Scheibenfeder	1	
27	B 16 DIN 127		Federring	1	
28	11 52 00 003		Mutter für Befestigung des Hinterrades	1	

° gleiche Teile wie für Vorderrad 11 51 02 504

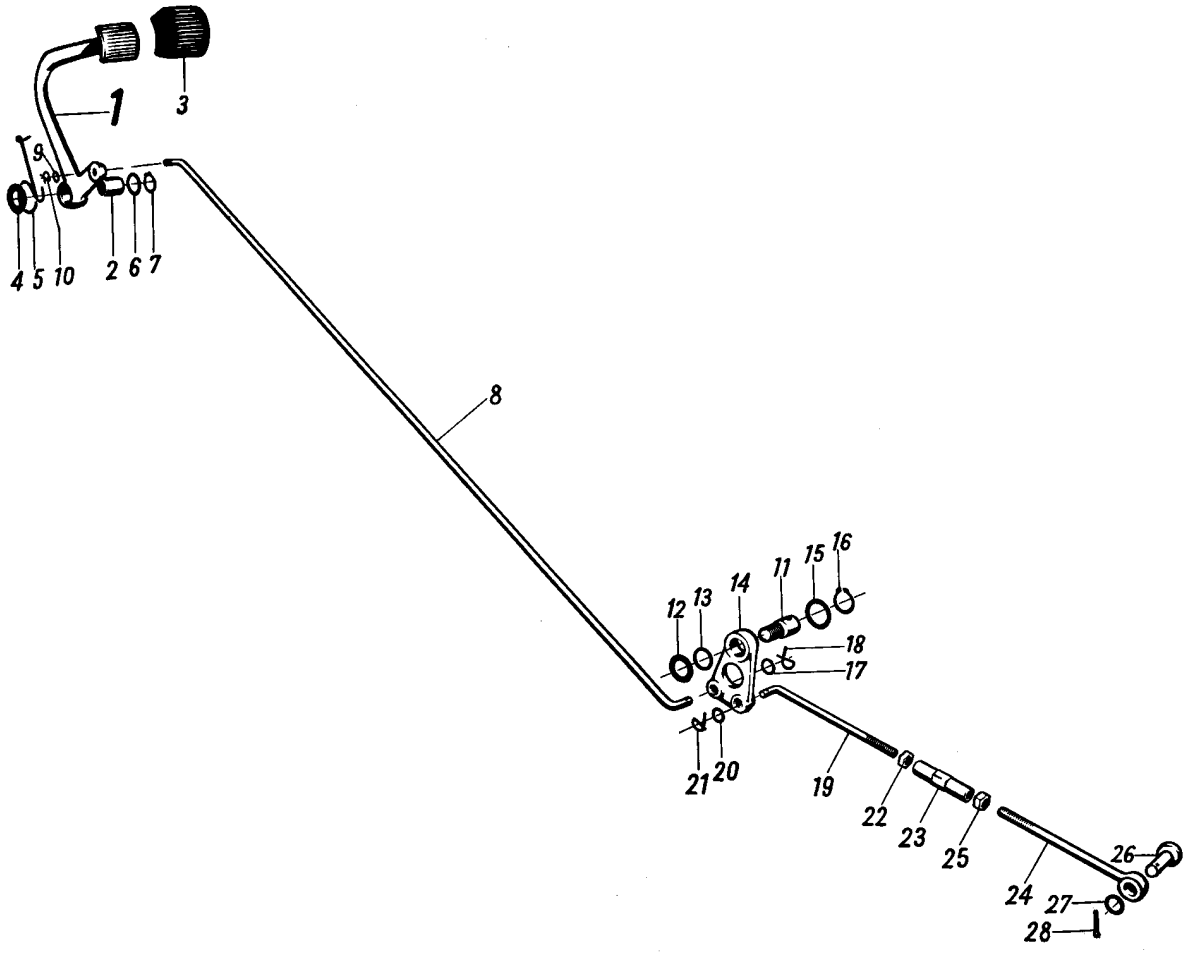
1
3
9
4
5
10
2
6
7
8
12
13
14
11
15
16
18
17
21
20
19
22
23
25
24
26
27
28

Bild-Nr.	Bestell-Nr.	Benennung		Anzahl	Bemerkungen
1	11 53 00 502	**Fußbremshebel** mit Buchse		1	
2	11 53 00 817	Buchse	(2 T 703)	1	
3	11 53 00 822	Gummibelag	(3 T 714)	1	
4	11 53 00 750	Scheibe für Rückholfeder (12,25x24x2)	(6 T 704)	1	
5	11 53 00 818	Rückholfeder	(6 T 703)	1	
6	11 53 00 001	Anlaufscheibe (12,5x18x1)		1	
7	12x1 DIN 471	Sicherungsring		1	
8	11 53 00 825	Bremszugstange	(6 T 701)	1	
9	11 53 00 002	Scheibe (6,4x10x1)		1	
10	11 53 00 819	Sicherungsschlaufe	(6 T 712)	1	
11	11 53 00 841	Lagerbolzen für Zwischenhebel	(6 T 705)	1	
12	11 53 00 770	Dichtring (10,25x18x1)	(6 T 706)	1	
13	11 53 00 003	Scheibe (10,5x15x1)		1	
14	11 53 00 840	Zwischenhebel	(6 T 707)	1	
15	11 53 00 001	Anlaufscheibe (12,5x18x1)		1	
16	12x1 DIN 471	Sicherungsring		1	
17	11 53 00 002	Scheibe (6,4x10x1)		1	
18	11 53 00 819	Sicherungsschlaufe	(6 T 712)	1	
19	11 53 00 842	Zugstange mit Rechtsgewinde	(6 T 709)	1	
20	11 53 00 002	Scheibe (6,4x10x1)		1	
21	11 53 00 819	Sicherungsschlaufe	(6 T 712)	1	
22	M 6 DIN 934	Sechskantmutter		1	
23	11 53 00 844	Spannschloß	(6 T 708)	1	
—	11 53 00 843	Zugstange mit Linksgewinde	(6 T 710)	1	bis Fahrzeug 1 907 983 / 908 000
24	11 53 00 004	Zugstange mit Linksgewinde		1	ab Fahrzeug 1 907 984 / 908 001
25	11 53 00 730	Sechskantmutter mit Linksgewinde	(6 T 711)	1	
26	6h11x16,5x14 DIN 1435	Bolzen		1	ab Fahrzeug 1 907 984 / 908 001
27	11 53 00 002	Scheibe (6,4x10x1)		1	
—	11 53 00 819	Sicherungsschlaufe	(6 T 712)	1	bis Fahrzeug 1 907 983 / 908 000
28	1,5x10 DIN 94	Splint		1	ab Fahrzeug 1 907 984 / 908 001

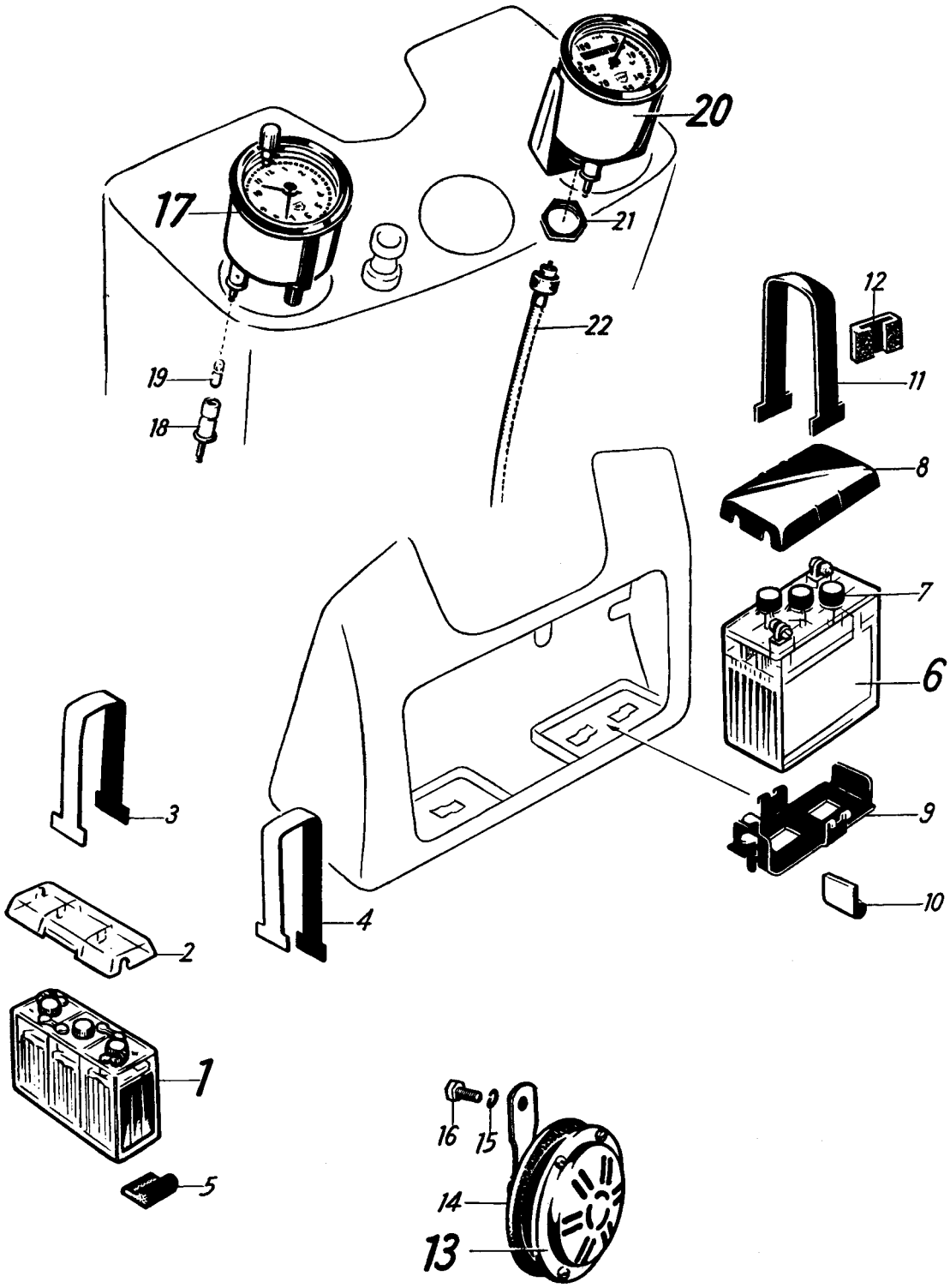
20
17
21
12
22
11
19
18
8
7
6
3
9
10
4
2
1
16
15
5
14
13

Bild-Nr.	Bestell-Nr.	1 2 3 4	Benennung	Anzahl	Bemerkungen
1	076 781 507		**Batterie** (Mareg 6 V, 6 Ah, 126x50x126)	1	bis Fahrzeug 1 910 199 / 910 174
2	076 781 923		Batteriedeckel	1	
3	11 17 00 501		Spannband (Schenkelhöhe 120 mm)	1	
—	11 17 00 027		**Batterie** (Bosch 6 V, 4,5 Ah, 123x47x105)	1	von Fahrzeug 1 910 200 / 910 175 bis Fahrzeug 1 942 860 / 942 950
—	11 81 00 950		Batteriedeckel	1	
—	11 17 01 501		Spannband (Schenkelhöhe 100 mm)	1	von Fahrzeug 1 910 200 / 910 175 bis Fahrzeug 1 918 782 / 918 857
4	11 17 02 501		Spannband (Schenkelhöhe 110/135 mm)	1	von Fahrzeug 1 918 783 / 918 858 bis Fahrzeug 1 942 860 / 942 950
5	043 411 209		Profilgummi	4	bis Fahrzeug 1 942 860 / 942 950
—	—		Batterieträger	1	s. Gruppe 3/1
6	11 17 01 027		**Batterie** (Bosch 6 V, 9 Ah)	2	wahlweise; ab Fahrzeug 1 942 861 / 942 951
7	11 81 00 951		Schraubverschluß mit Dichtung	je 3	
8	11 81 01 950		Batteriedeckel	2	
—	11 17 00 054		**Batterie** (Varta 6 V, 9 Ah)	2	
—	11 81 30 951		Schraubverschluß mit Dichtung	je 3	
—	11 81 30 952		Batteriedeckel	2	
—	046 410 121		Sechskantschraube	je 2	
—	046 410 122		Unterlagscheibe	je 2	
—	046 410 123		Federring	je 2	
—	046 410 124		Sechskantmutter	je 2	
9	11 40 00 508		Batterieträger	2	ab Fahrzeug 1 942 861 / 942 951
10	043 411 209		Profilgummi	8	
11	11 17 00 517		Spannband (Schenkelhöhe 130 mm)	2	
12	11 17 00 056		Anschlagpolster	2	
—	11 17 00 008		**Signalhorn** (6 Volt)	1	bis Fahrzeug 1 942 860 / 942 950
13	11 17 01 008		**Signalhorn** (12 Volt)	1	ab Fahrzeug 1 942 861 / 942 951
—	046 410 181		Kondensator	1	
—	11 81 10 900		Deckel für Signalhorn	1	
14	11 17 00 004		Abdeckring (Gummi)	1	
15	B 8 DIN 127		Federring	1	
16	M 8x15 DIN 933		Sechskantschraube	1	

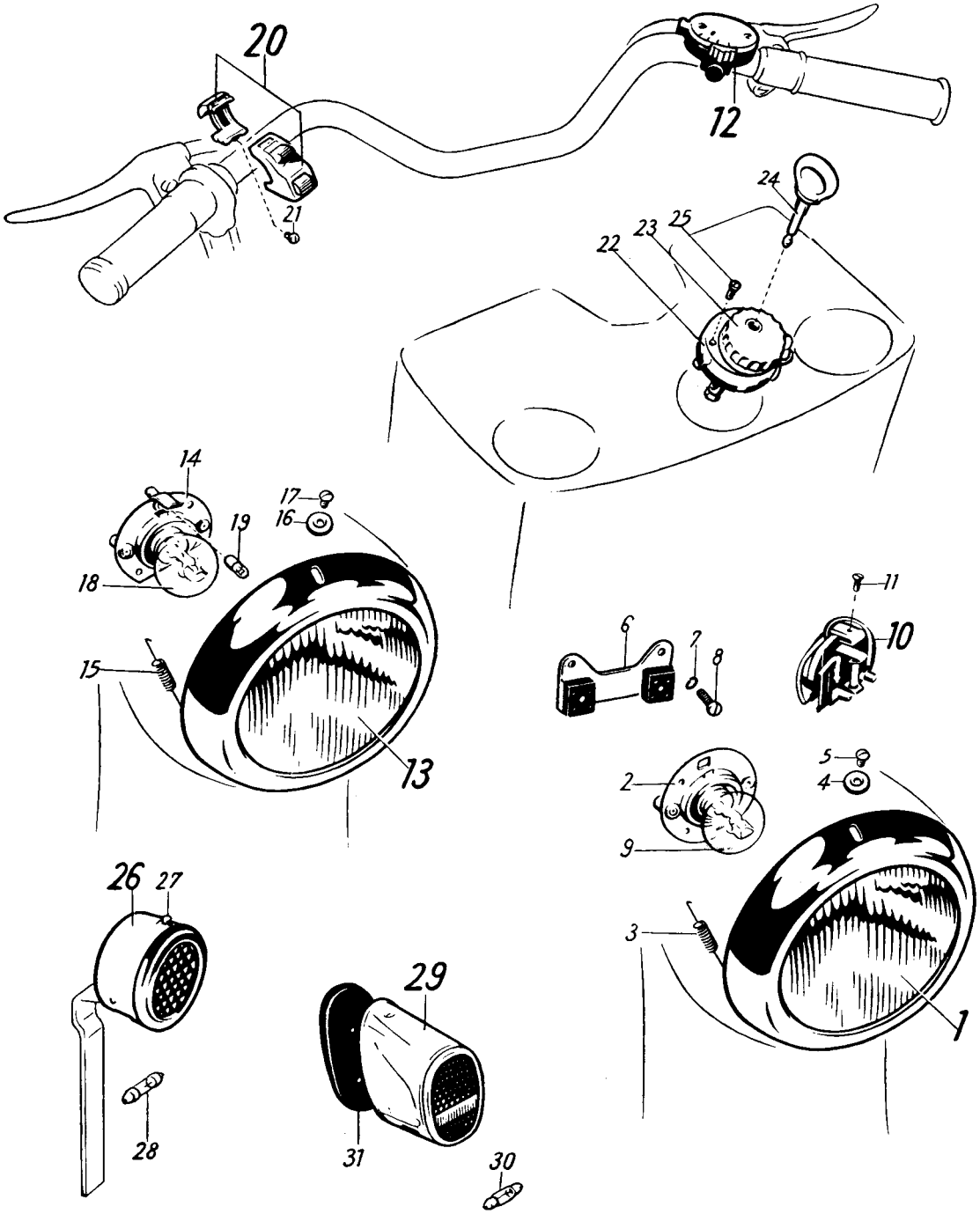
20
12
21
24
25
23
22
14
17
16
19
18
15
13
6
7
8
11
10
2
5
4
9
3
1
26
27
28
29
31
30

Bild-Nr.	Bestell-Nr.	Benennung	Anzahl	Bemerkungen
		1 2		
1	11 17 00 506	**Einbauscheinwerfer**	1	
2	11 81 10 905	**Fassung,** vollst. mit Klemmen	1	
—	11 81 10 992	Kabelklemmschraube	2	
—	11 81 10 904	Spiegel ohne Fassung	1	
—	11 81 10 902	Glasscheibe	1	
—	11 81 10 997	Dichtring	1	
—	11 81 10 903	Deckelring	1	
3	11 81 10 908	Spannfeder für Fassung	1	
4	11 17 00 007	Kappe für Deckelring	2	
5	AM 4x6 DIN 91	Linsensenkschraube für Deckelring	2	
6	11 81 00 809	Anschlußplatte, vollst. (5 A 1041)	1	
7	B 5 DIN 127	Federring	2	
8	AM 5x18 DIN 84	Zylinderschraube für Anschlußplatte	2	
9	026 104 310	Scheinwerferlampe B 6 V 25 / 25 W DIN 72601	1	
10	11 17 00 516	**Gleichrichter,** vollst.	1	
—	11 81 10 999	Isolierplatte	1	
—	11 81 00 917	Feinsicherung 5x25 0,8 Amp.	1	
—	11 17 10 994	Scheibe	1	
—	B 4 DIN 127	Federring	1	
—	AM 4x24 DIN 84	Zylinderschraube	1	
—	11 81 10 921	Winkel	1	von Fahrzeug 1 900 149 / 900 211 bis Fahrzeug 1 942 860 / 942 950
—	11 81 10 993	Kabelklemmschraube	2	
11	M 4x6 DIN 88	Linsensenkschraube für Befestigung	1	
—	11 17 00 508	**Lenkerschalter, vollst. mit Leitungen** und Isolierschlauch	1	
12	11 81 10 935	**Lenkerschalter**	1	
—	11 81 10 934	Kontaktfeder	4	
—	11 81 10 933	Rastenfeder	1	
—	11 81 10 932	Hornkontaktfeder	1	
—	11 81 10 941	Druckknopf	1	
—	11 81 10 990	Befestigungsschraube für Druckknopf	1	
—	3 DIN 127	Federring	1	
—	11 81 10 937	Deckel für Lenkerschalter	1	
—	11 81 10 991	Senkschraube für Deckel	2	
—	11 81 01 974	Kabel, weiß L = 630 mm	1	
—	11 81 01 975	Kabel, blau L = 630 mm	1	
—	11 81 01 976	Kabel, rot L = 630 mm	1	
—	11 81 01 977	Kabel, braun L = 640 mm	1	
—	11 81 01 978	Kabel, grün L = 630 mm	1	
—	11 81 01 979	Kabel, schwarz L = 630 mm	1	
—	11 81 01 986	Kunststoffschlauch L = 400 mm	1	
—	11 81 01 985	Gummihülse	1	
—	AM 3x8 DIN 91	Linsensenkschraube für Schalterbefestigung	2	

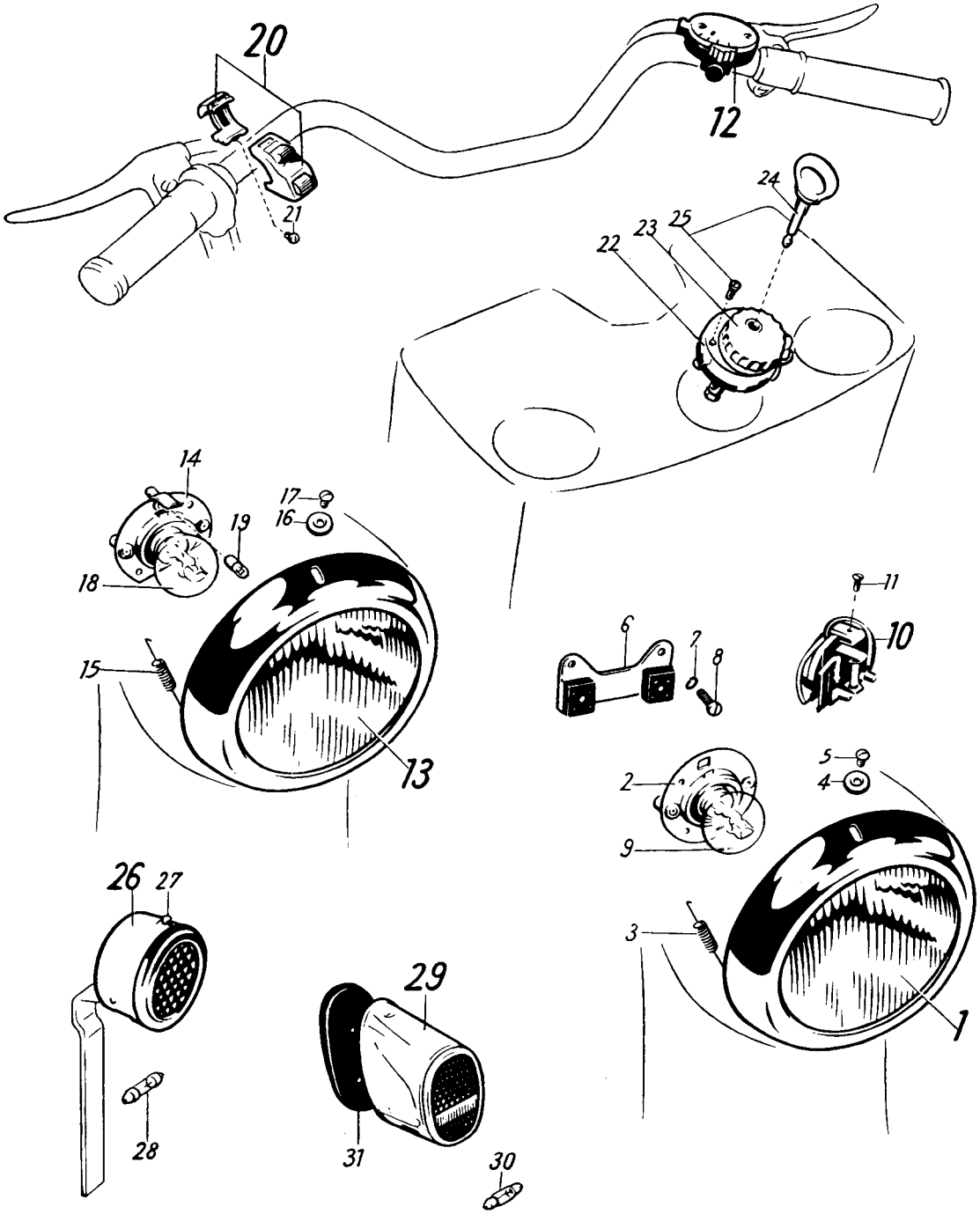
20
12
21
24
25
23
22
14
17
16
19
18
15
13
6
7
8
11
10
2
5
4
9
3
1
26
27
28
29
31
30

Bild-Nr.	Bestell-Nr.	Benennung	Anzahl	Bemerkungen
		1 2		
13	11 17 01 506	**Einbauscheinwerfer**	1	
14	11 81 11 905	Fassung mit Klemmen	1	
—	11 81 10 992	Gewindestift M 5	3	
—	11 81 11 904	Spiegel ohne Fassung	1	
—	11 81 10 902	Glasscheibe	1	
—	11 81 10 997	Dichtungsring	1	
—	11 81 10 903	Glashaltering	1	
15	11 81 10 908	Spannfeder für Fassung	1	
16	11 17 00 007	Kappe für Befestigung	2	
17	AM 4x6 DIN 91	Linsensenkschraube	2	
—	11 81 00 809	Anschlußplatte (5 A 1041)	1	siehe Bild-Nr. 6—8
—	B 5 DIN 127	Federring	2	
—	AM 5x18 DIN 84	Zylinderschraube für Anschlußplatte	2	
18	11 81 00 600	Scheinwerferlampe B 12 V 35 / 35 W DIN 72 601	1	
19	11 81 00 601	Standlichtlampe H 12 V, 2 W DIN 72 601	1	ab Fahrzeug 1 942 861 / 942 951
—	11 17 01 508	**Elektr. Abblendschalter**	1	
20	076 781 900	Elektr. Abblendschalter nach B DIN 72 758	1	
—	076 781 920	Gummimuffe	1	
21	M 4x15 DIN 920	Linsenkopfschraube	1	
—	11 81 00 973	Abblendkabel 4-adrig	1	
22	11 17 00 035	**Anlaß-Licht-Zündschalter** mit Zündschlüssel	1	
23	11 81 10 913	Abdeckkappe für Schalter	1	
—	11 81 10 914	Rastfeder für Abdeckkappe	1	
24	11 81 10 912	Zündschlüssel	1	
—	11 17 10 925	Kabelklemmschraube für Anlasserkabel	2	
—	11 81 10 993	Kabelklemmschraube	5	
25	AM 4x8 DIN 85	Linsenschraube	2	
—	B 4 DIN 137	Federscheibe	2	
—	11 81 00 601	Glühlampe für Ladeanzeige H 12 V, 2 W DIN 72 601	1	
—	11 17 00 031	Schauglas, vollst.	1	
		Schlußlampe		
26	11 17 00 507	Schlußlampe mit Rückstrahler	1	
—	11 81 10 961	Gehäuse	1	
—	11 81 10 966	Deckelring mit rotem Rückstrahlerglas	1	
—	11 81 10 967	Rückstrahlerglas	1	bis Fahrzeug 1 969 442 / 3 158 686
27	11 81 10 994	Schraube für Deckelring	1	
—	11 81 10 964	Gummitülle	1	
—	B 6 DIN 127	Federring	2	
—	AM 6x8 DIN 84	Zylinderschraube	2	
—	11 81 00 969	Glühlampe L 6 V, 5 W DIN 72 601	1	bis Fahrzeug 1 942 860 / 1 942 950
28	11 81 00 602	Glühlampe M 12 V, 3 W DIN 72 601	1	von Fahrzeug 1 942 861 / 942 951 bis Fahrzeug 1 969 442 / 3 158 686
—	11 17 01 022	Stahlschutzschlauch ohne Dichtung 5 mm lichte Weite L = 135 mm	1	bis Fahrzeug 1 969 442 / 3 158 686
29	076 781 508	**Schlußleuchte mit Rückstrahler** (Alum. poliert)	1	
—	076 781 924	Gehäuse für Schlußleuchte	1	
—	11 17 00 055	Befestigungsschraube	1	
—	A 5,3 DIN 6798	Fächerscheibe	2	ab Fahrzeug 1 969 443 / 3 158 687
—	M 5 DIN 934	Sechskantmutter	2	
30	11 81 00 602	Glühlampe M 12 V, 3 W DIN 72 601	1	
31	11 17 00 053	Gummiunterlagplatte	1	

Bild-Nr.	Bestell-Nr.		Benennung	Anzahl	Bemerkungen	
		1 2				
—	11 17 00 514		**Kabelbaum**	1		bis Fahrzeug 1 942 860 / 942 950
—	11 17 00 010		Leitung: Lichtmaschine—Anschlußplatte L =1350 mm B 1 DIN 72 551	1	schwarz	
—	11 17 00 018		Leitung: Lichtmaschine—Anschlußplatte L =1350 mm B 1 DIN 72 551	1	weiß	
—	11 17 00 513		Leitung, vollst.: Batterie—Anschlußplatte L=2030 mm B 1 DIN 72 551	1	rot	
—	026 057 987		Kabelschuh	1		
—	11 17 00 011		Leitung: Anschlußplatte—Schlußlicht L =2200 mm B 1 DIN 72 551	1	schwarz	
—	11 17 00 020		Schutzschlauch für Kabel lichte Weite 10∅, L=1250 mm	1		
—	11 17 00 019		Leitung: Lichtmaschinen—Gleichrichter L =1400 mm B 1 DIN 72 551	1	braun	
—	11 17 00 511		Leitung, vollst.: Batterie—Masse L =120 mm B 1 DIN 72 551	1		
—	026 057 987		Kabelschuh	1		
—	026 057 988		Kabelschuh	1		
—	11 17 00 013		Leitung: Gleichrichter—Horn und Horn—Anschlußplatte L=380 mm B 1 DIN 72 551	je 1		
—	11 17 00 016		Leitung: Anschlußplatte—Armaturenbrett L =200 mm, B 1 DIN 72 551	1		
—	11 17 00 017		Leitung: Tachometer—Uhr L =150 mm B 1 DIN 72 551	1		

Bild-Nr.	Bestell-Nr.	Benennung	Anzahl	Bemerkungen	
		1 2			
—	11 17 00 519	**Kabelbaum,** vollst.	1		ab Fahrzeug 1 942 861 / 942 951
—	11 17 00 040	Leitung: Zündschloß 50—Anlasser L=1430 mm	1		
—	11 17 00 041	Leitung: Anlasser 51—Batterie L=1385 mm B 1 DIN 72 551	1	rot	
—	11 81 00 864	Gummitülle (3 T 109)	1		
—	021 058 005	Gummikappe	1		
—	026 057 987	Kabelschuh	2		
—	11 17 00 042	Leitung: Zündschloß 58—Schlußlicht L=2150 mm B 1 DIN 72 551	1	schwarz	
—	11 81 00 864	Gummitülle für Kabeldurchführung am Rahmen	1		
—	016 097 639	Gummimuffe zur Kabeldurchführung am Mittelstück — Hinterteil	1		ab Fahrzeug 1 969 443 / 3 158 687
—	11 17 00 043	Leitung: Zündschloß 61—Anlasser 61 L=1430 mm B 1 DIN 72 551	1	braun	ab Fahrzeug 1 942 861 / 942 951
—	021 058 005	Gummikappe	1		
—	026 057 987	Kabelschuh	1		
—	11 17 00 044	Leitung: Zündschloß 15/54—Zündspule 15 L=1840 mm B 1 DIN 72 551	1	gelb	
—	021 058 005	Gummikappe	1		
—	026 057 987	Kabelschuh	1		
—	11 17 00 045	Schutzschlauch	1		
—	11 17 00 046	Leitung: Zündschloß 56—Verteiler L=350 mm B 1 DIN 72 551	1	rot	
—	11 17 00 047	Leitung: Zündschloß 57—Standlampe L=550 mm B 1 DIN 72 551	1	braun	
—	11 17 00 048	Leitung: Zündschloß 15/54—Verteiler L=400 mm B 1 DIN 72 551	1	weiß	
—	11 17 00 049	Schutzschlauch für Kabel L=150 mm, innen ∅ 10 mm	1		
—	11 17 00 016	Leitung: Zündschloß 56—Tachometer L=200 mm B 1 DIN 72 551	1		
—	11 17 00 050	Leitung: Tachometer—Uhr L=250 mm B 1 DIN 72 551	1		
—	11 17 00 013	Leitung: Horn—Verteiler L=380 mm B 1 DIN 72 551	2	schwarz	
—	11 17 00 522	Leitung: Zündschloß 30—Batterie L=380 mm 10 □ (2604x0,07)	1	schwarz	
—	11 44 00 032	Gummitülle	1		
—	11 17 00 036	Kabelschuh	1		
—	11 17 00 520	Leitung: Batterie + zu Batterie — L+130 mm 10 □ (2604x0,07)	1		
—	11 17 00 036	Kabelschuh	2		
—	11 17 00 521	Leitung: Batterie — zur Masse L=260 mm 10 □ (2604x0,07)	1		
—	11 17 00 036	Kabelschuh	2		
—	A 6 DIN 137	Federscheibe	1		
—	M 6x8 DIN 933	Sechskantschraube für Massekabel	1		

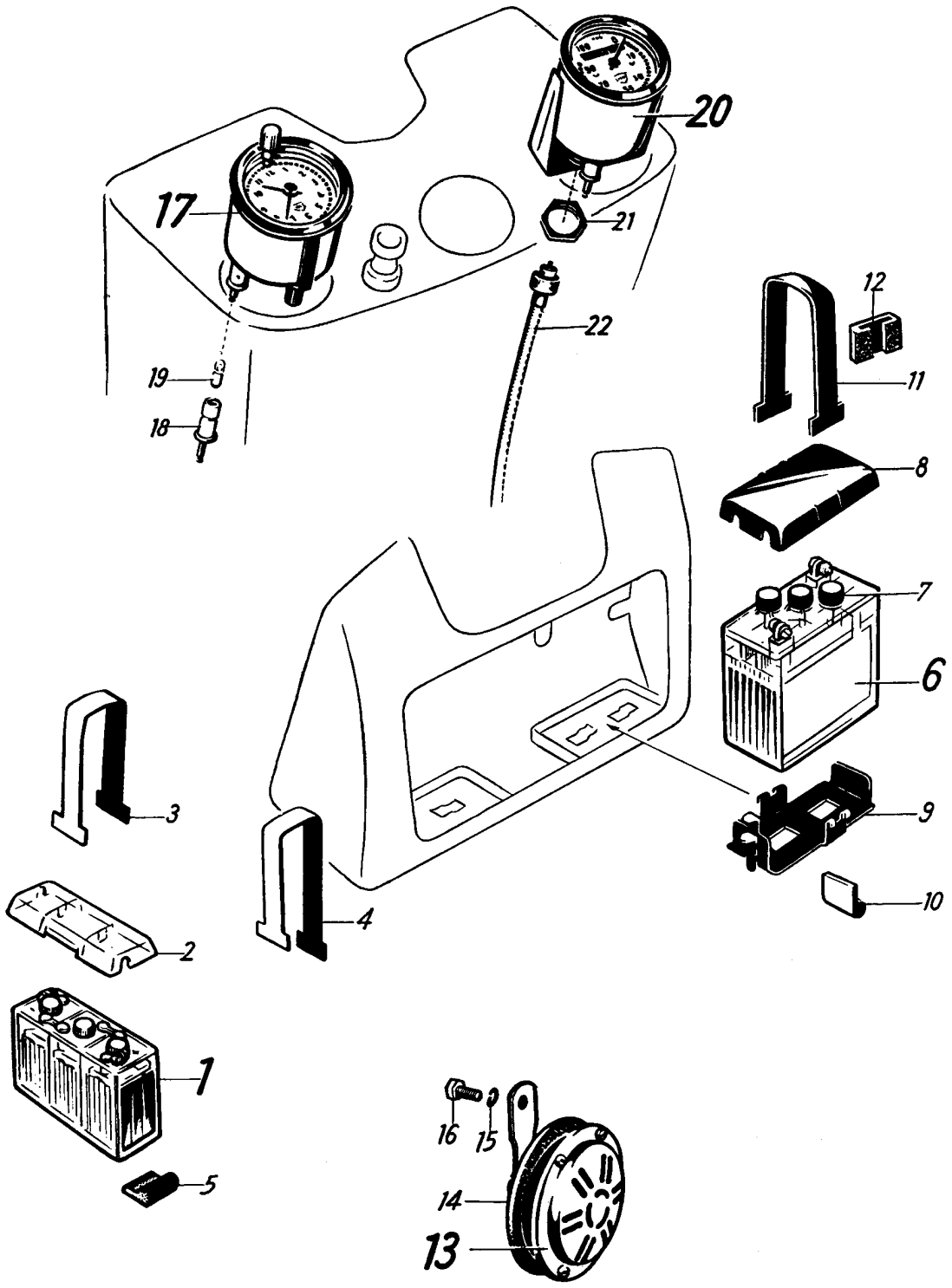
20
17
21
22
12
19
11
18
8
7
6
3
9
10
4
2
1
16
15
14
13
5

Bild-Nr.	Bestell-Nr.	Benennung	Anzahl	Bemerkungen
		1 2		
17	11 94 02 002	**Zeituhr** 60 ∅ mit Innenbeleuchtung (VDO) Frontaufzug	1	
—	11 94 00 012	**Zeituhr** 60 ∅ mit Innenbeleuchtung (Veigel) Frontaufzug	1	
—	11 94 00 903	Dichtring	1	
—	026 110 305	Dichtring	1	
—	11 94 00 904	Bügel	2	
—	026 110 300	Bügel	1	
—	11 94 00 905	Rändelmutter	2	
—	026 110 301	Rundmutter	2	
18	11 94 00 902	Lampenfassung	1	
—	076 792 602	Glühbirne für Zeituhr (J 6 V, 1,2 W DIN 72 601)	1	bis Fahrzeug 1 942 860 / 942 950
19	11 94 00 600	Glühbirne J 12 V, 2 W DIN 72 601	1	ab Fahrzeug 1 942 861 / 942 951
20	11 94 00 000	**Tachometer** 60 ∅ Meßbereich 0-100 mit Innenbeleuchtung VDO	1	
—	11 94 00 908	**Tachometer** 60 ∅ Meßbereich 0-100 mit Innenbeleuchtung Veigel	1	
—	11 94 00 903 °	Dichtring	1	
—	026 110 305 °	Dichtring	1	
—	11 94 00 900	Bügel	1	
—	026 110 303	Bügel	1	
21	11 94 00 901	Mutter	1	
—	026 110 304	Sechskantmutter	1	
—	11 94 00 902 °	Lampenfassung	1	
—	076 792 602	Glühbirne für Tachometer (J 6 V, 1,2 W DIN 72 601)	1	bis Fahrzeug 1 942 860 / 942 950
—	11 94 00 600 °	Glühbirne J 12 V, 2 W DIN 72 601	1	ab Fahrzeug 1 942 861 / 942 951
22	11 94 00 001	Antriebswelle L=1700 mm	1	
—	11 94 00 004	Gummikappe	1	

° gleiche Teile wie für Zeituhr

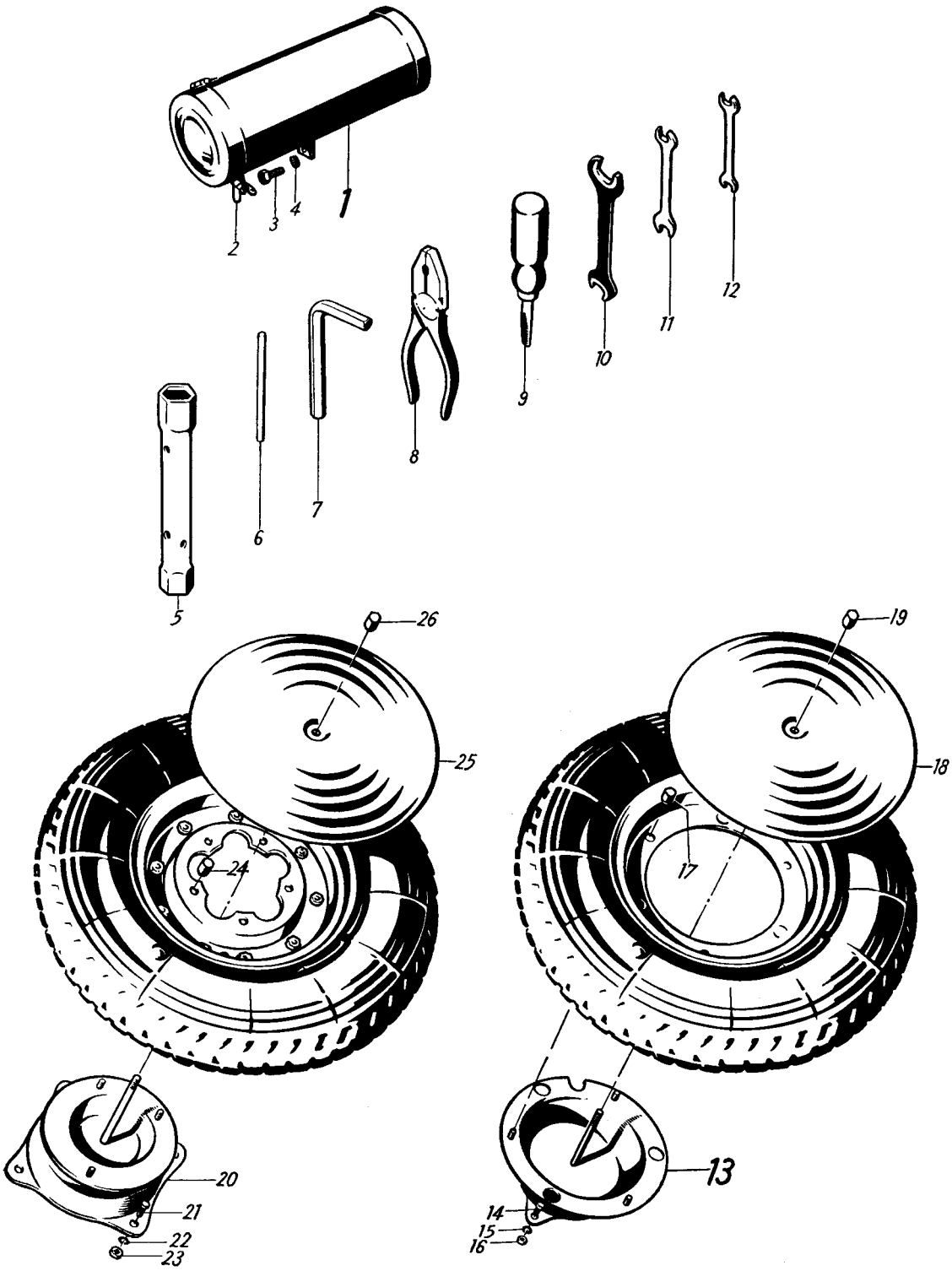
1
2
3
4
5
6
7
8
9
10
11
12
13
14
15
16
17
18
19
20
21
22
23
24
25
26

Bild-Nr.	Bestell-Nr.	Benennung	Anzahl	Bemerkungen
		1 2		
—	11 91 00 501	**Werkzeugbehälter**	1	bis Fahrzeug 1 984 244 / 3 173 387
1	11 91 01 501	**Werkzeugbehälter**	1	ab Fahrzeug 1 984 245 / 3 173 388
—	018 096 857	Deckel	1	
—	3x23 DIN 660	Halbrundniet	1	
2	018 096 618	Flügelmutter	1	
3	M 6x15 DIN 933	Sechskantschraube	1	
4	B 6 DIN 127	Federring	1	
—	11 91 01 503	**Werkzeug,** vollst.	1	
—	11 91 00 003	Rohrsteckschlüssel (14 x 21)	1	bis Fahrzeug 1 984 244 / 3 173 387
5	11 91 01 003	Rohrsteckschlüssel (14 x 21)	1	ab Fahrzeug 1 984 245 / 3 173 388
6	11 91 00 007	Stift, 7 mm ∅; L=130 mm	1	
7	11 91 00 602	Sechskantstiftschlüssel 10 DIN 911	1	
8	028 050 026	Flach- und Zwickzange	1	
9	018 097 719	Schraubenzieher	1	
10	028 110 869	Doppelschraubenschlüssel 14x17 DIN 895	1	
11	11 91 00 601	Doppelschraubenschlüssel 10x11 DIN 895	1	
12	11 91 00 600	Doppelschraubenschlüssel 8x9 DIN 895	1	
—	048 050 035	Wischtuch	1	
—	128 110 327	Sicherheitsschloß mit Schlüssel	1	bis Fahrzeug 1 910 534 / 910 580
—	11 91 00 901	Sicherheitsschloß mit Schlüssel	1	von Fahrzeug 1 910 535 / 910 581 bis Fahrzeug 1 942 860 / 942 950
—	11 91 00 006	Sicherheitsschloß mit Schlüssel	1	ab Fahrzeug 1 942 861 / 942 951
13	11 93 01 500	**Ersatzradhalter**	1	bis Fahrzeug 1 969 442 / 3 158 686
14	M 6x18 DIN 933	Sechskantschraube	2	
15	B 6 DIN 127	Federring	2	
16	M 6 DIN 934	Sechskantmutter	2	
—	—	Sechskantschraube	—	s. Gruppe 2/8 Hinterrad-federung
—	—	Abstandstück	—	
—	—	Federring	—	
—	—	Sechskantmutter	—	
—	11 51 00 801	Innenfelge (3 R 1056)	1	
—	11 51 00 816	Außenfelge (3 R 808)	1	
—	—	Schlauch 4,00—8″	—	wird nicht geliefert
—	—	Reifen 4,00—8″	—	
—	11 51 00 005	Federring M 8 ATN 5101	6	
—	M 8 DIN 934	Sechskantmutter	3	
17	11 51 00 839	Hutmutter (2 R 107)	3	
18	11 93 00 004	Auflageflansch	1	
19	11 51 00 839	Hutmutter (2 R 107)	1	
20	11 93 02 500	**Ersatzradhalter**	1	ab Fahrzeug 1 969 443 / 3 158 687
21	M 6x18 DIN 933	Sechskantschraube	2	
22	B 6 DIN 127	Federring	2	
23	M 6 DIN 934	Sechskantmutter	2	
—	—	Sechskantschraube	—	s. Gruppe 2/8 Hinterrad-federung
—	—	Abstandstück	—	
—	—	Sechskantmutter	—	
—	11 51 00 510	Innenfelge	1	
—	11 51 00 016	Außenfelge	1	
—	11 52 00 004	Felgenflansch	1	
—	—	Schlauch 4,00—8″	—	wird nicht geliefert
—	—	Reifen 4,00—8″	—	
—	11 51 00 005	Federring M 8 ATN 5101	13	
—	M 8 DIN 934	Sechskantmutter	10	
24	11 51 00 839	Hutmutter (2 R 107)	3	
25	11 93 00 004	Auflageflansch	1	
26	11 51 00 839	Hutmutter (2 R 107)	1	